Мазмұны

Қысқаша шолу	
Жалпы мәліметтер	
Есіктердің бекітілуі мен ашылуы	1
Орындықтар мен қауіпсіздік белдігі	2
Басқару тетіктері және бақылау-өлшеу жабдықтары	3
Қозғалыс бастамасы және автокөлікті жүргізу	4
Салонда ыңғайлы жағдайлар жасау	5
Қиын жағдайлардағы іс-әрекет	6
Автокөлік күтімі	7
Автокөлікке техникалық қызмет көрсету	8
Техникалық сипаттама	9

Басқару тетіктері және бақылау-өлшеу жабдықтары

E08500101707

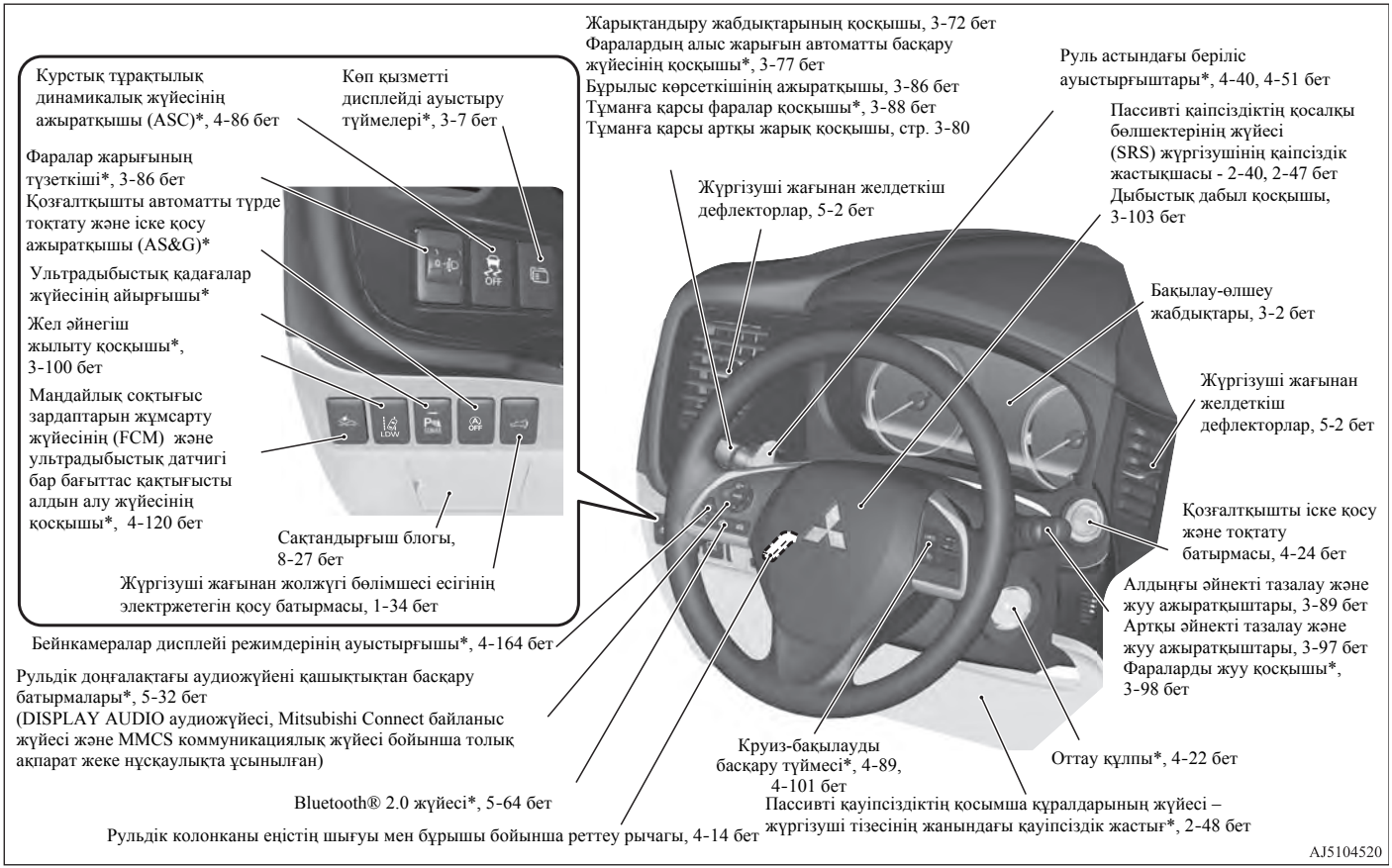

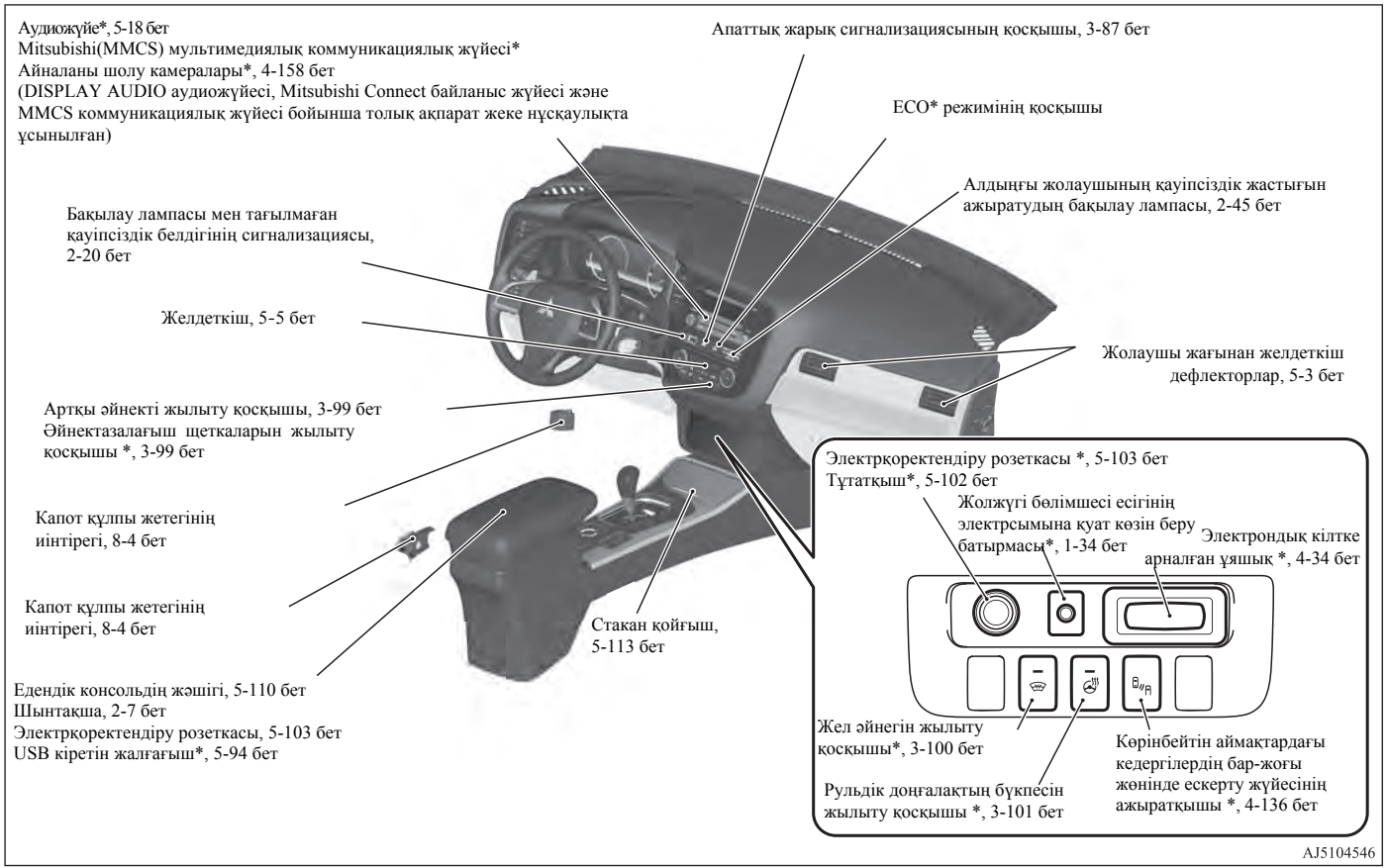
Аудиожүйе*, 5-18 бет
Mitsubishi(MMCS) мультимедиялық коммуникациялық жүйесі*
Айналаны шолу камералары*, 4-158 бет
(DISPLAY AUDIO аудиожүйесі, Mitsubishi Connect байланыс жүйесі және MMCS коммуникациялық жүйесі бойынша толық ақпарат жеке нұсқаулықта ұсынылған)
Апаттық жарық сигнализациясының қосқышы, 3-87 бет
ECO* режимінің қосқышы
Алдыңғы жолаушының қауіпсіздік жастығын ажыратудың бақылау лампасы, 2-45 бет
Бақылау лампасы мен тағылмаған қауіпсіздік белдігінің сигнализациясы, 2-20 бет
Желдеткіш, 5-5 бет
Жолаушы жағынан желдеткіш дефлекторлар, 5-3 бет
Артқы әйнекті жылыту қосқышы, 3-99 бет
Әйнектазалағыш щеткаларын жылыту қосқышы *, 3-99 бет
Капот құлпы жетегінің иінтірегі, 8-4 бет
Капот құлпы жетегінің иінтірегі, 8-4 бет
Стакан қойғыш, 5-113 бет
Едендік консольдің жәшігі, 5-110 бет
Шынтақша, 2-7 бет
Электркоректендіру розеткасы, 5-103 бет
USB кіретін жалғағыш*, 5-94 бет
Электркоректендіру розеткасы *, 5-103 бет
Тұтатқыш*, 5-102 бет
Жолжүгі бөлімшесі есігінің электрсымына қуат көзін беру батырмасы*, 1-34 бет
Электрондық кілтке арналған ұяшық *, 4-34 бет
Жел әйнегін жылыту қосқышы*, 3-100 бет
Рульдік доңғалақтың бүкпесін жылыту қосқышы *, 3-101 бет
Көрінбейтін аймақтардағы кедергілердің бар-жоғы жөнінде ескерту жүйесінің ажыратқышы *, 4-136 бет
AJ5104546

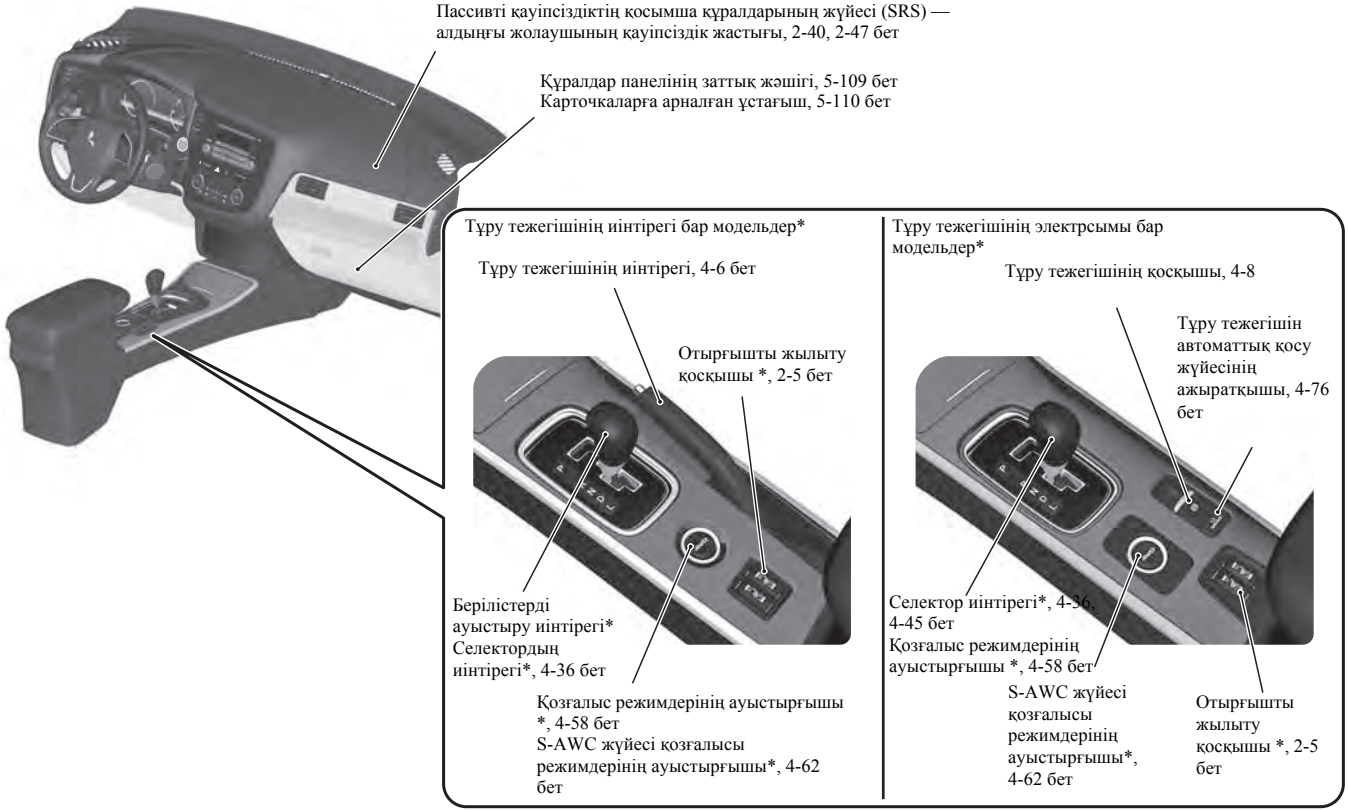
Пассивті қауіпсіздіктің қосымша құралдарының жүйесі (SRS) — алдыңғы жолаушының қауіпсіздік жастығы, 2-40, 2-47 бет
Құралдар панелінің заттық жәшігі, 5-109 бет
Карточкаларға арналған ұстағыш, 5-110 бет
Тұру тежегішінің иінтірегі бар модельдер*
Тұру тежегішінің иінтірегі, 4-6 бет
Отырғышты жылыту қосқышы *, 2-5 бет
Берілістерді ауыстыру иінтірегі* Селектордың иінтірегі*, 4-36 бет
Қозғалыс режимдерінің ауыстырғышы *, 4-58 бет
S-AWC жүйесі қозғалысы режимдерінің ауыстырғышы*, 4-62 бет
Тұру тежегішінің электрсымы бар модельдер*
Тұру тежегішінің қосқышы, 4-8
Тұру тежегішін автоматтық қосу жүйесінің ажыратқышы, 4-76 бет
Селектор иінтірегі*, 4-36, 4-45 бет
Қозғалыс режимдерінің ауыстырғышы *, 4-58 бет
S-AWC жүйесі қозғалысы режимдерінің ауыстырғышы*, 4-62 бет
Отырғышты жылыту қосқышы *, 2-5 бет
AJ5104966

Салон жабдығы

E08500201463

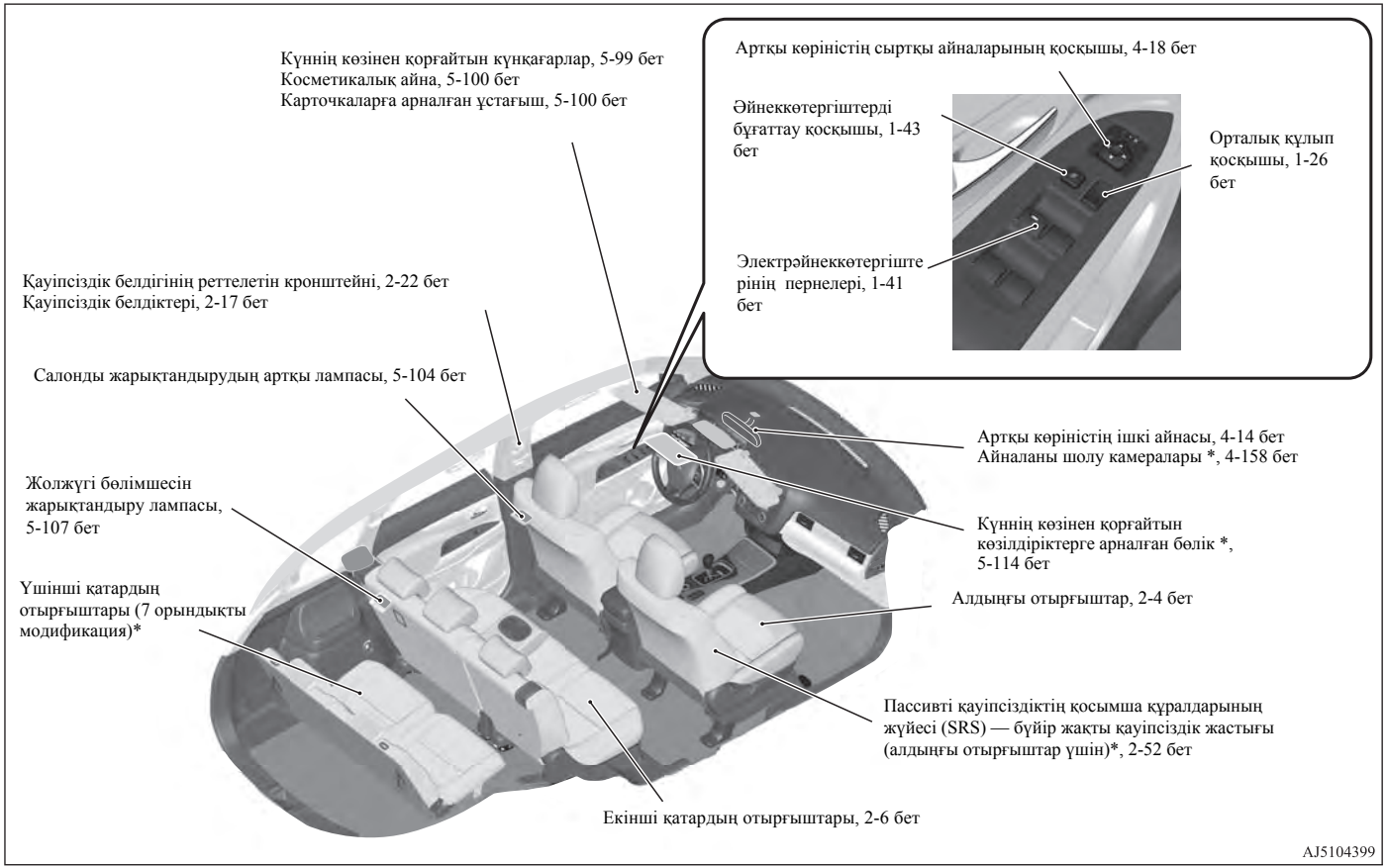

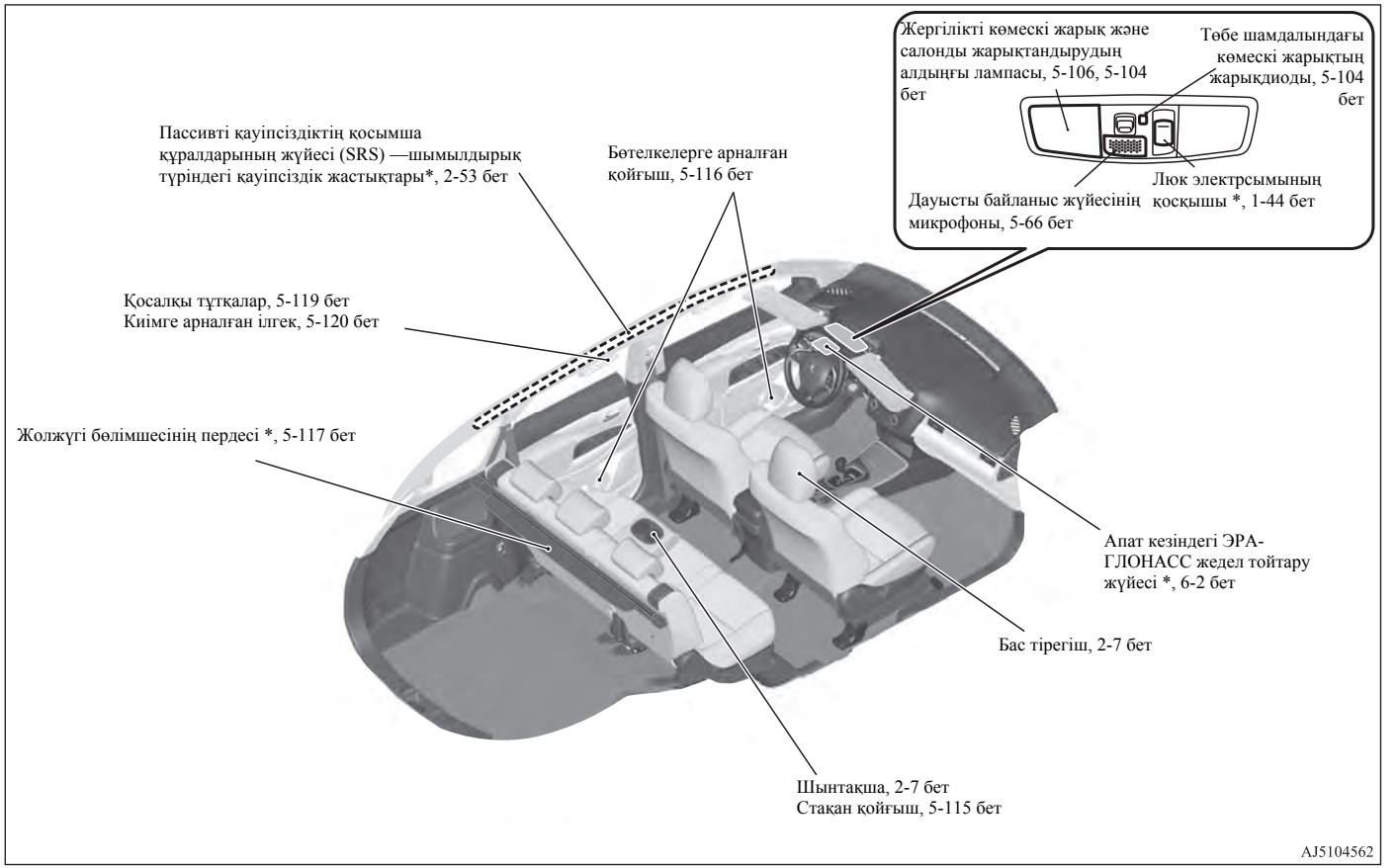
Жергілікті көмескі жарық және салонды жарықтандырудың алдыңғы лампасы, 5-106, 5-104 бет
Төбе шамдалындағы көмескі жарықтың жарықдиоды, 5-104 бет
Люк электрсымының қосқышы *, 1-44 бет
Дауысты байланыс жүйесінің микрофоны, 5-66 бет
Пассивті қауіпсіздіктің қосымша құралдарының жүйесі (SRS) —шымылдырық түріндегі қауіпсіздік жастықтары*, 2-53 бет
Бөтелкелерге арналған қойғыш, 5-116 бет
Қосалқы тұтқалар, 5-119 бет
Киімге арналған ілгек, 5-120 бет
Жолжүгі бөлімшесінің пердесі *, 5-117 бет
Апат кезіндегі ЭРА-ГЛОНАСС жедел тойтару жүйесі *, 6-2 бет
Бас тірегіш, 2-7 бет
Шынтақша, 2-7 бет
Стақан қойғыш, 5-115 бет
AJ5104562

Жолжүгі бөлімшесі

E08500301262

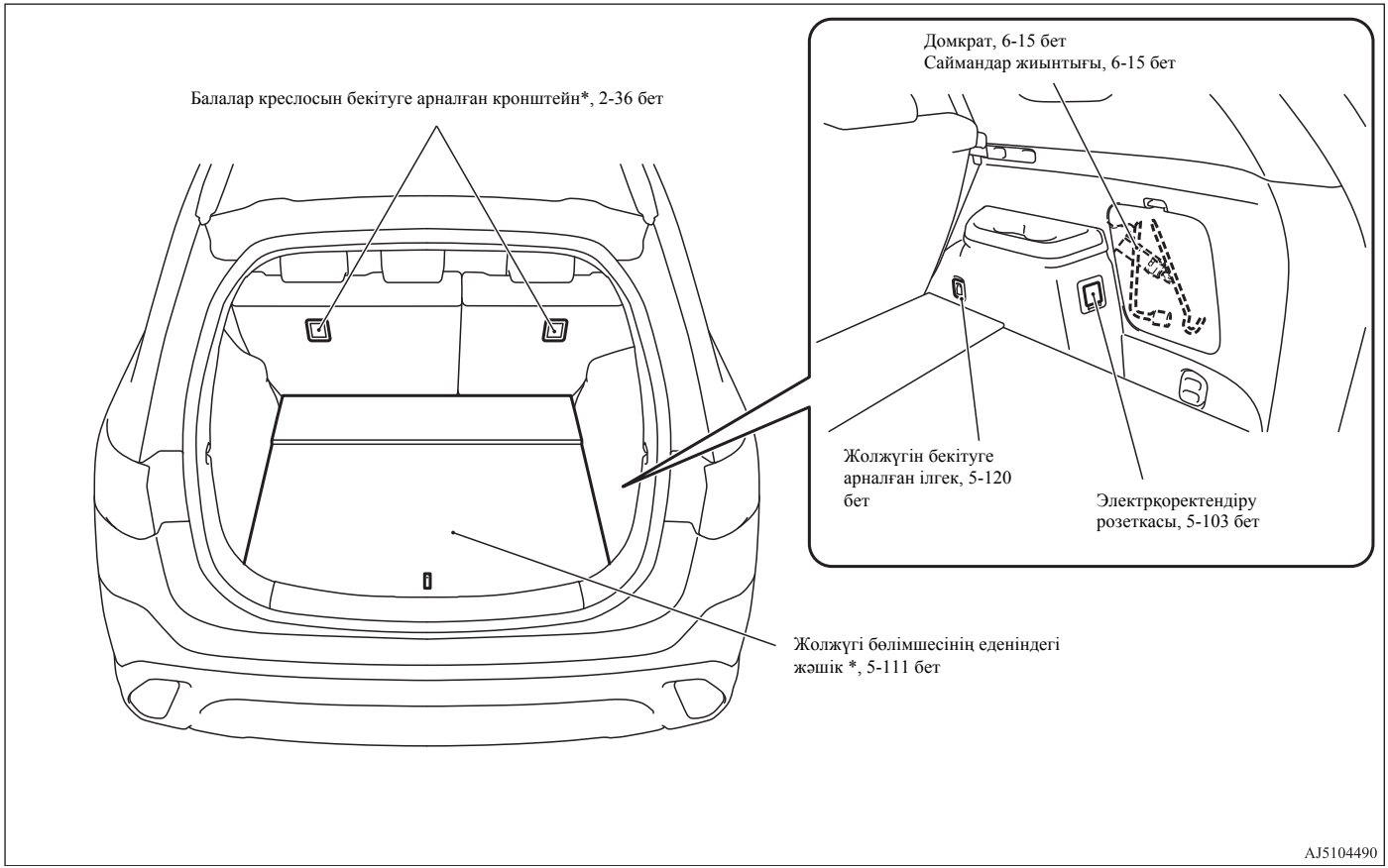

Сыртқы жабдық (автомобильдің алдыңғы бөлігі)

E08500401856

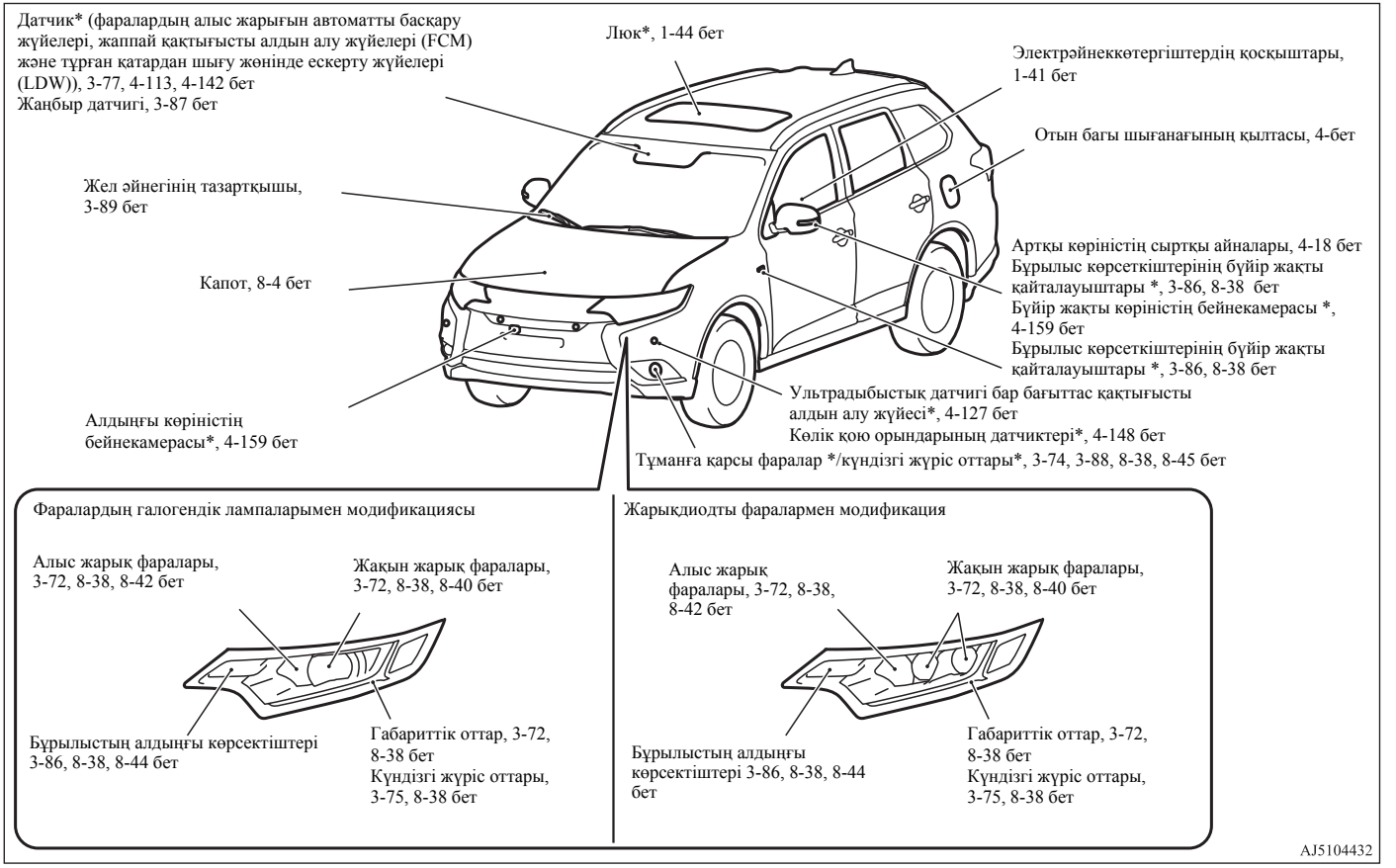

Сыртқы жабдық (автомобильдің артқы бөлігі)

E08500401869

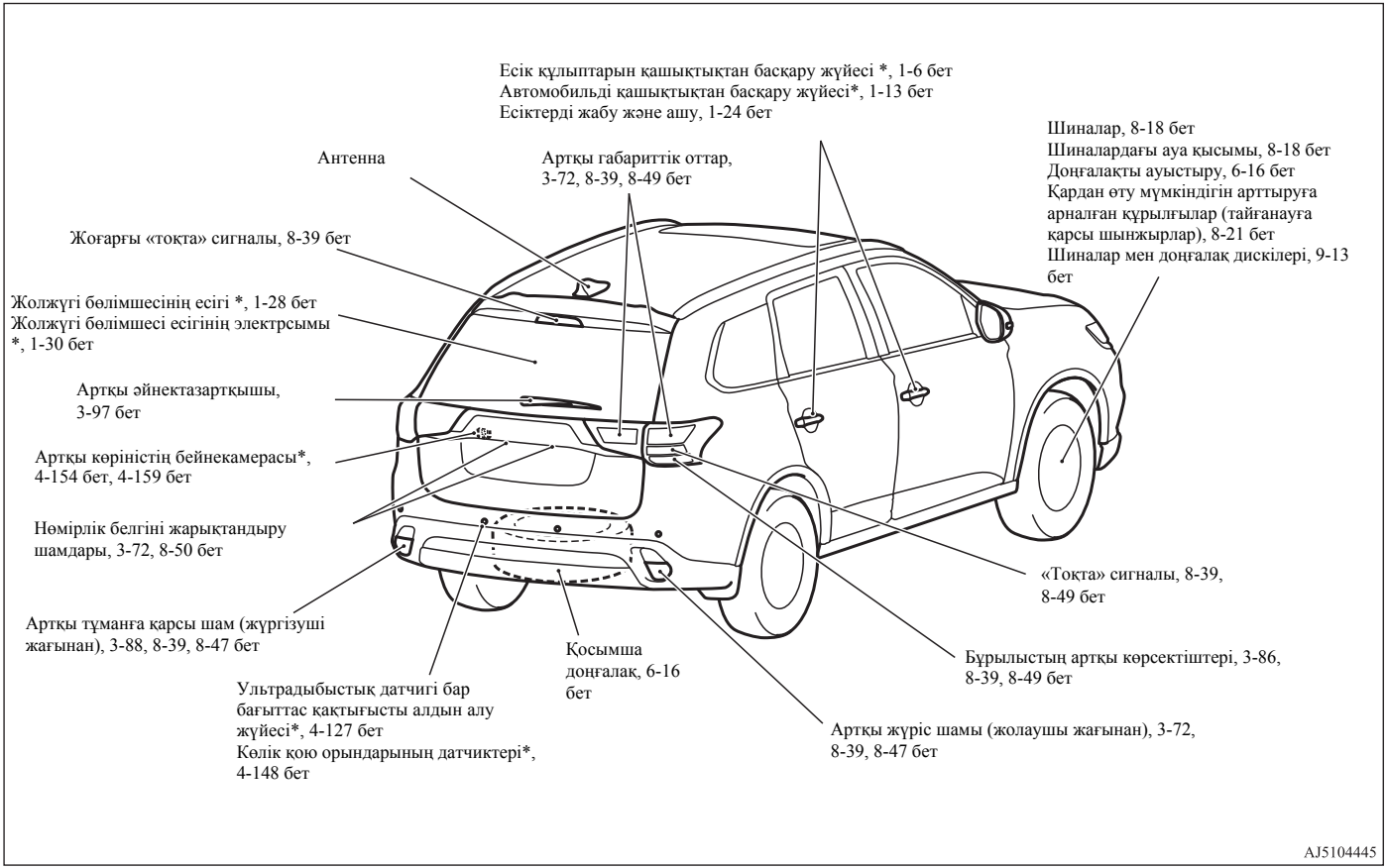

Қысқаша нұсқаулық

E08500500010

Есіктерді жабу және ашу, оның ішінде жолжүгі бөлімшесінің есігі

E08500601409

Есік құлыптарын қашықтықтан басқару жүйесі

Қашықтықтан басқару пультіндегі батырмаға басу арқылы барлық есіктер, оның ішінде жолжүгі бөлімшесінің есігі, жабылады және ашылады.
Қашықтықтан басқару пультінің әрекет ету аймағы автомобильден шамамамен 4 м құрайды.

Электронды кілт

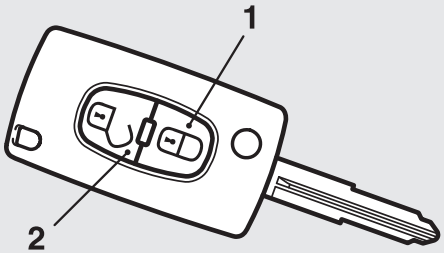

AJA115364

Есік құлыптарын қашықтықтан басқару жүйесі бар автокөліктер кілті

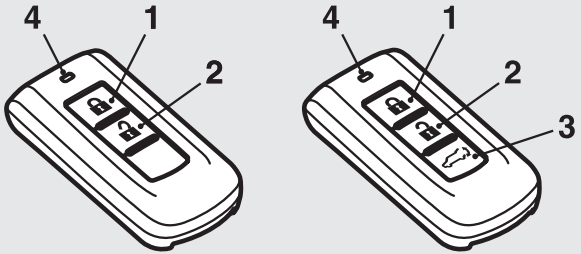

AJA115377

1- LOCK түймесі (бекіту)
2- UNLOCK түймесі (ашу)
3- Жолжүгі бөлімшесі есіктерінің электрсымын басқару батырмасы
4- Индикатор

1-6 беттегі «Есік құлыптарын қашықтықтан басқару жүйесі» бөлімін қараңыз.

Электрсымы бар автомобильдерде жолжүгі бөлімшесі есіктерін ашып, оның батырмасына бассаңыз (3), жол жүгі бөлімшесінің есіктері автоматты түрде ашылуы мүмкін.

1-30 беттеріндегі «Жолжүгі бөлімшесі есіктерінің электрсымы» тарауын қара.

*Есіктердің құлыптарын қашықтықтан басқару және қозғалтқышты іске қосу жүйесі **

Егер электронды кілт Сізде және жүйенің әрекет ету аймағы шеңберінде болса, жүргізушінің немесе алдыңғы жолаушының есігіндегі батырманы (A) немесе (жабу кезінде) жолжүгі бөлімшесіндегі есіктің батырмасын (B) немесе(ашу кезінде) жолжүгі бөлімшесіндегі есіктің батырмасын OPEN (C) басу арқылы барлық есіктер, оның ішінде жолжүгі бөлімшесінің есігі, жабылады/ашылады. Жүйенің әрекет ету алыстығы жүргізуші есігі тұтқасының батырмасынан, алдыңғы жолаушы есігі тұтқасының батырмасынан және жолжүгі бөлімшесі есігіндегі батырмадан шашамен 70 см құрайды.

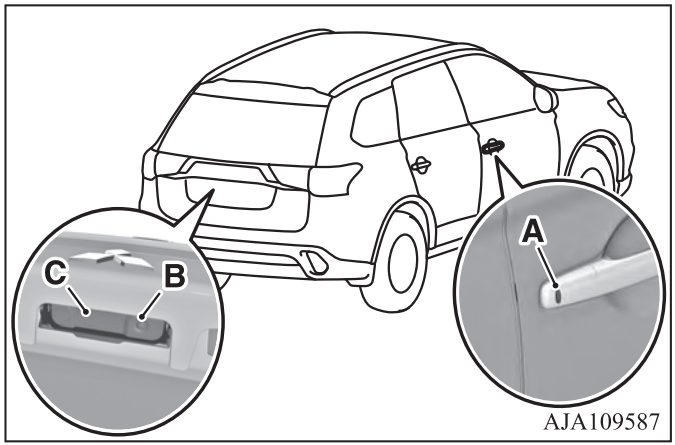

1-13 беттегі «Автокөлікті қашықтықтан басқару жүйесі» бөлімін қараңыз.

Жүргізушінің орнында

E08500801472

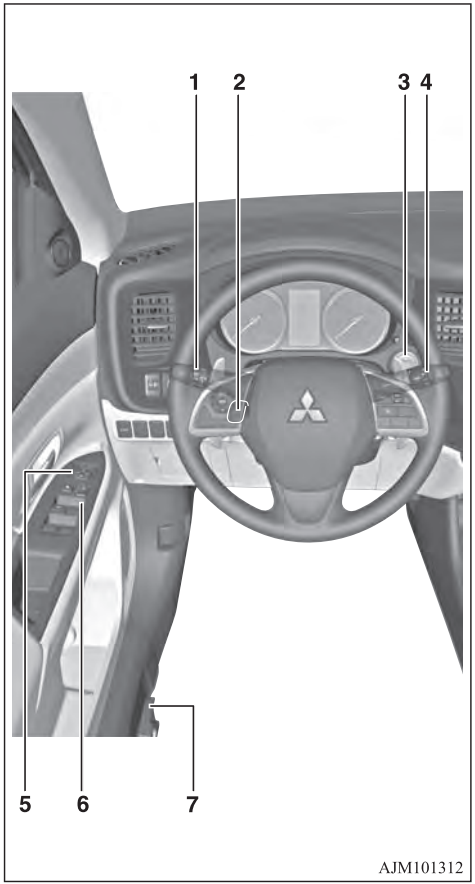

1-Жарық құралдарының қосқышы

Жарық құралдары қосқыштың тұтқасын бұру арқылы қосылады.

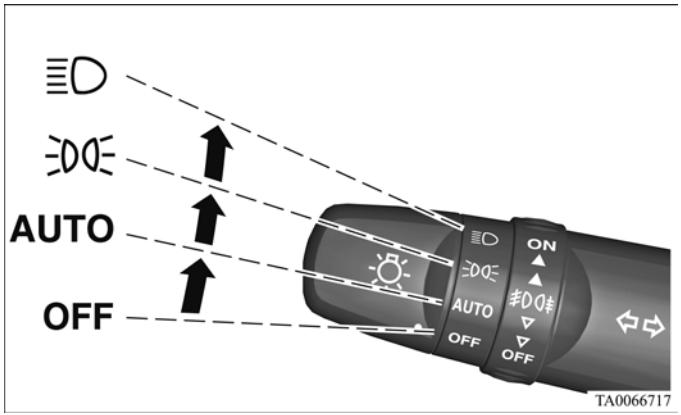

OFF	Барлық жарық құралдары ажыратылған (күндізгі жүру оттарынан басқа)
AUTO	Оттау қосылып тұрған кезде немесе фаралардың қосылған ON жұмыс режимінде, алдыңғы және артқы габариттік оттар, нөмірлік белгінің жарықтандыру шамы, құралдар панеліндегі қосалқы жарықтар мен төбедегі шамдалдың СИД қосалқы жарықтары автомобиль ішіндегі жарыққа байланысты автоматты түрде қосылады немесе өшеді (Күндіз жүру оттары қосалқы жарық құралдары мен артқы шамдар ажыратылған кезде қосылады). Оттау ажыратылған немесе OFF жұмыс режимі қосылған кезде барлық жарық құралдары автоматты түрде өшеді.
	Алдыңғы және артқы габариттік оттар, нөмірлік белгінің жарықтандыру шамы, құралдар панеліндегі қосалқы жарықтар мен төбедегі шамдалдың СИД қосалқы жарықтары қосылған.
	Фаралар мен қалған жарық құралдары қосылған.

3-72 беттеріндегі «Жарық құралдарының қосқышы» таруын қара.

1-Бұрылыс көрсеткіштерінің ауыстырғышы

Бұрылыс көрсеткіштері ауыстырғыш жылжыған кезде жыпылықтай бастайды.

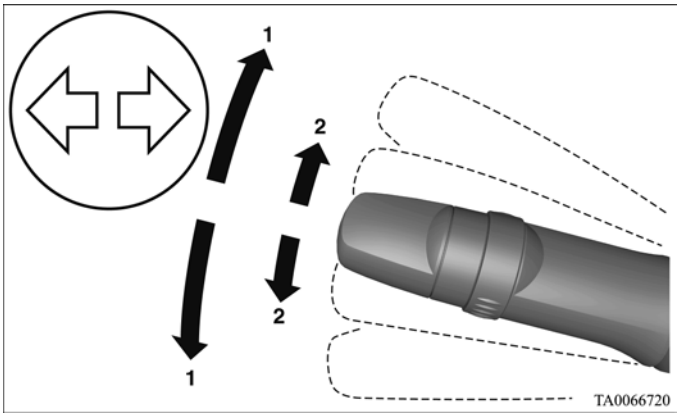

1- Бұрылыс көрсеткіштерінің сигналы
2- Қозғалыс жолағын ауыстыру сигналы

3-86 беттеріндегі «Бұрылыс көрсеткіштерінің ауыстырғышы» тарауын қара.

2- Рульдік колонканы еңістің шығуы мен бұрышы бойынша реттеу

Рульдік доңғалақты ұстап тұрып, рульдік колонканың бекіту рычагын босатыңыз. Рульдік доңғалақты қажетті биіктікке орнатыңыз. Рульдік колонканың бекіту рычагын тірелгенше жоғарыға қарай тартып, рульдік колонканы бекітіңіз.

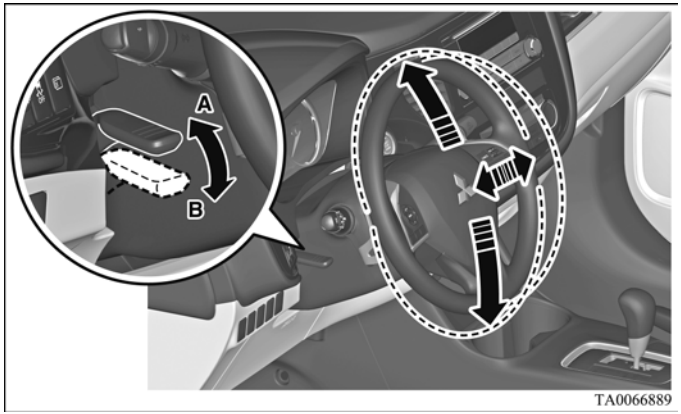

A- Бұғатталды
B- Бұғаттан шығарылды

4-14 беттеріндегі «Рульдік колонканы еңістің шығуы мен бұрышы бойынша реттеу» тарауын қара.

*3- Қозғалтқышты іске қосу және тоқтату батырмасы**

Автомобильді қашықтықтан басқару жүйесімен модификациялар. Электронды кілт өзіңізде болса, қозғалтқышты іске қосуға болады. Тежегіш педаліне (A/T және CVT бар автомобильдерде) немесе тіркеу педаліне (M/T бар автомобильдерде) баспай, қозғалтқышты іске қосу және тоқтату батырмасына бассаңыз, жұмыс режимін келесі тәртіпте өзгертуге болады: OFF, ACC, ON, OFF.

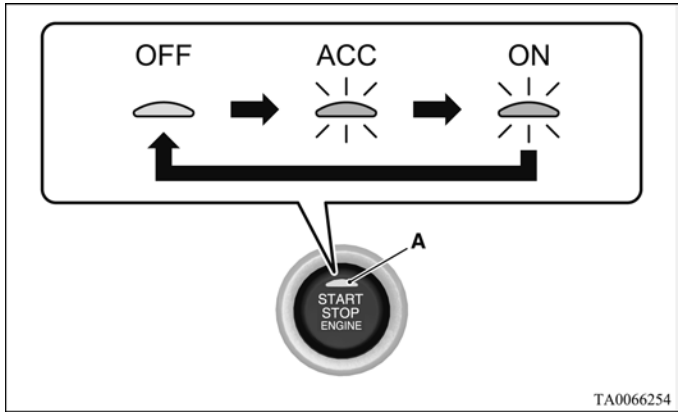

OFF- Бақылау лампасы (A) батырмада жанады.
ACC- Бақылау лампасы батырмада қызғылт сары болып жанады.
ON- Бақылау лампасы батырмада жасыл түспен жанады.

4-24 беттеріндегі «Қозғалтқышты іске қосу және тоқтату батырмасы» тарауын қара.

4- Жел әйнегі тазартқышы мен жуып-шайғысының ауыстырғышы

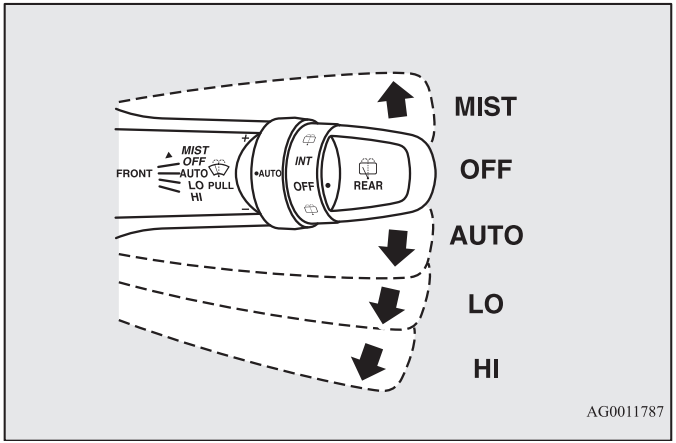

MIST- Әйнекті ылғалдан тазарту
Әйнектазартқыштың бір рет іске қосылуы
OFF- Қосылды
AUTO- Әйнектазартқыштарды автоматты басқару
Әйнектазартқыштың іске қосылу жиілігі жел әйнегіндегі ылғалдың санына байланысты автоматты түрде таңдалады.
LO- Төмен жылдамдық
HI- Жоғары жылдамдық

Жуып-шаятын сұйықтықты жел әйнегіне беру үшін ауыстырғышқы өзіңізге қарай тартыңыз.

3-89 беттеріндегі «Жел әйнегі тазартқышы мен жуып-шайғысының ауыстырғышы» тарауын қара.

5-Электрсымы бар артқы көріністегі айналар

Артқы көрініс айнасының қалпын реттеу

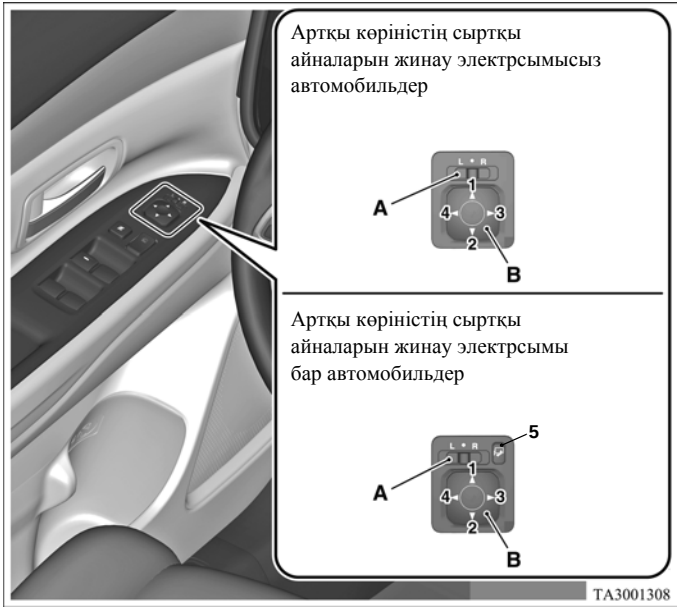

L- Сол жақты сыртқы айнаны реттеу
R- Оң жақты сыртқы айнаны реттеу
1- Жоғары 2- Төмен 3- Оңға 4- Солға
5- Айналарды жинау қосқышы

4-18 беттеріндегі «Артқы көріністің сыртқы айналары» тарауын қара.

6-Электрәйнеккөтергіштер

Әйнекті түсіру үшін қосқышқа басыңыз, оны көтеру үшін – жоғарыға қарай тартыңыз.

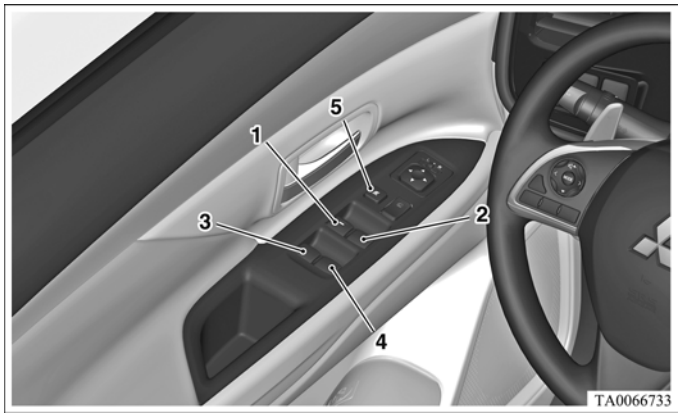

1- Жүргізуші есігінің әйнеккөтергішігі
2- Алдыңғы жолаушы есігінің әйнеккөтергіші
3- Сол жақты артқы есіктің әйнеккөтергіші
4- Оң жақты артқы есіктің әйнеккөтергіші
5- LOCK батырмасы (жабу)

Әйнеккөтергіштерді бұғаттау қосқышы

Қосқышқа бассаңыз(5), жолаушылар өз батырмалары арқылы әйнектерін көтере және түсіре алмайды. Батырмаларды бұғаттау үшін, бұғаттау қосқышын қайта басыңыз.

1-41 беттеріндегі «Электрәйнеккөтергіштер» тарауын қара.

7-Отын бағының шығанақ қылтасының ойымшасын ашу иінтірегі

Отын бағының шығанақ қылтасының ойымшасын ашады. Отын бағының шығанақ қылтасының ойымшасы артында, автомобильдің сол жағында орналасқан.

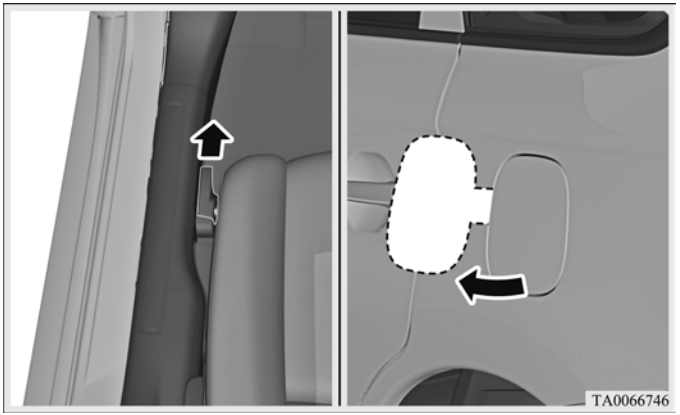

3-бетегі «Бакка отынды құю» тарауын қара.

INVECS II автоматты 6 сатылы беріліс қорабы(екінші буындағы автомобильдерді басқарудың зияткерлік және электрондық жүйесі)* және и INVECS III 6CVT автоматты 6 сатылы беріліс қорабы (үшінші буындағы автомобильдерді басқарудың зияткерлік және электрондық жүйесі)*

E08501000025

Селектор рычагы арқылы беріліс қорабын басқару

Беріліс қорабы беріліс санын автомобиль қозғалысының жылдамдығына және акселератор педалінің қалпына байланысты таңдайды.

⇩	Тежегіш педаліне басып, селектор рычагын ойыққа ауыстырыңыз.
⬇	Селектор рычагын ойыққа ауыстырыңыз.

Селектор иінтіреігінің қалыптары

P — ТҰРАҚ
Осы қалыпта беріліс қорабы бұғатталады, автомобильдің қозғалу мүмкіндігі жойылады. Бұл ретте қозғалтқышты іске қосуға болады.

R — АРТҚА ЖҮРУ
Артқа жүру қозғалысына арналған қалып.

N — БЕЙТАРАП БЕРІЛІС
Бұл қалыпта барлық берілістер ажыратылуда.

D — ҚОЗҒАЛЫС
Бұл қалып кәдімгі алға жүру қозғалысында қолданылады.

Ds (төмендетілген берілістерге және қозғалыстың спорт режиміне ауысу)
Қозғалтқышпен тежеу үшін немесе жүргізудің белсенді спорттық стилі үшін пайдаланады.

L — ТӨМЕНДЕТІЛГЕН
Бұл қалып биік өрде жүрген кезде жоғарылатылған қуаттылықты қамтамасыз етеді және биіктен түсу кезінде қозғалтқышпен тежеуге мүмкіндік береді.

4-35 беттеріндегі INVECS II автоматты 6 сатылы беріліс қорабы (екінші буындағы автомобильдерді басқарудың зияткерлік және электрондық жүйесі) тарауын қара.

4-45 беттеріндегі INVECS III 6CVT автоматты 6 сатылы беріліс қорабы (үшінші буындағы автомобильдерді басқарудың зияткерлік және электрондық жүйесі) тарауын қара.

Көп функционалды дисплей

E08501201255

Құрылғыны баптау үшін автомобильді қауіпсіз жерде тоқтатыңыз. Көп функционалды дисплейде келесі терезелер пайда болады: одометр, жүріс есептегіші, отынның орташа шығыны және т.б.

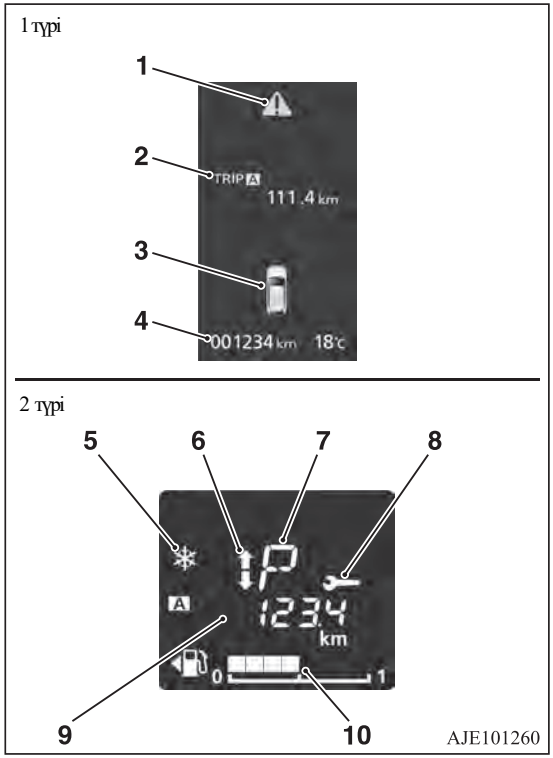

1- Белгі ⚠ → 3-11 бет
2- Ақпараттық терезе → 3-8 бет
Ескерту хабарламасы → 3-10 бет
3- Жабылмаған есіктер индикациясының терезесі → 3-11 бет
4- Одометр → 3-14 бет
5- Мұз басқан жолмен жүру жөнінде ескерту → 3-31 бет
6- Берілістерді ауыстыру индикаторы *
7- Селектор рычагының қалпын индикациялау терезесі * → 4-38, 4-48 беттері
8- Техникалық қызмет көрсетуді бақылау→ 3-32-бет
9- Ақпараттық терезе → 3-28 бет
10- Бактағы отынның деңгейін индикациялау → 3-31бет

3-4 беттеріндегі «Көп функционалды дисплей —1-түр» немесе 3-27 беттеріндегі «Көп функционалды дисплей — 2-түр» тарауларын қараңыз.

Электрондық басқаруы бар толық жетектің жүйесі*

E08501701074

Электрондық басқаруы бар толық жетектің жүйесі пртқы дифференциалға қосылған электрондық басқаруы бар муфтаға әсер ету арқылы алдыңғы және артқы осьтер арасындағы айналу сәтінің бөлінуін бақылап, автомобильдің айдау динамикасын және курстық тұрақтылығын жақсартады.

Қозғалыс режимі	Сипаттама
4WD ECO	Режим экономикалық қозғалыс үшін қолданылады. Көбінесе, отынды үнемдеу үшін алдыңғы жетек пайдалынады, ал толық жетек доңғалақтар тайғанаған кезде қосылады.
4WD AUTO	Осы режимде айналу сәті барлық доңғалақтарға берілуі мүмкін, сондай-ақ оның бөлінуі жол жағдайларына байланысты автоматты түрде реттеледі.
4WD LOCK	Режим тіркелудің төмен коэффициенті бар жолдармен, мысалы, тайғақ, қар басқан жолдармен немесе құмның үстінен жүруге арналған. Айналу сәтінің едәуір бөлігі артқы доңғалақтарға беріледі, бұл кез-келген берілісте жеткілікті қуаттылықты дамыта отыра, автомобильге тайғақ жерлерден өтуге мүмкіндік береді.

Қозғалыс режимдерінің ауыстырғышы

Режим оттау қосылған немесе ON жұмыс режимі қосылған кезде ауыстырғышты басу арқылы таңдалады.

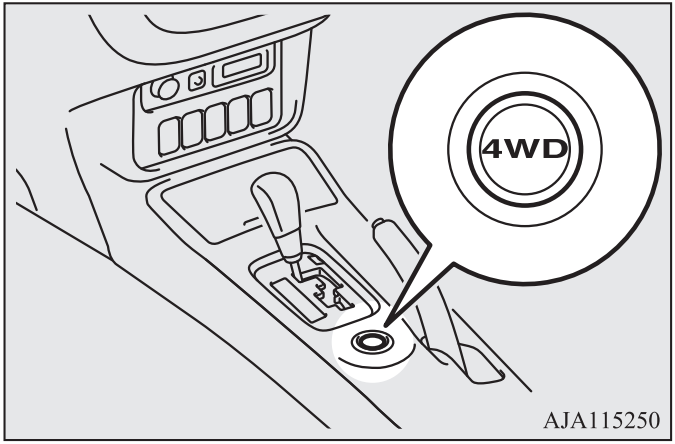

4-57 беттеріндегі «Электрондық басқаруы бар толық жетектің жүйесі» тарауын қара.

S-AWC толық жетек пен курстық тұрақтылықты бақылау жүйесі (Super All Wheel Control)*

E08501900053

S-AWC жүйесі автомобильдің динамикалық тұрақтылығының біріктірілген жүйесі болып табылады және автомобильдің бұрылыстардағы және қозғалыс жағдайларының кең диапазонындағы басқарушылығы мен тұрақтылығын жасқартуға арналған, бұл толық жетек жүйесін біріктіріп басқару, бұрылу сәтіндегі басқарудың белсенді жүйесі (AYC), тежегіштердің бұғаттауға қарсы жүйесі (ABS) және курстық тұрақтылықтың динамикалық жүйесі (ASC) арқылы жүзеге асырылады.

S-AWC жүйесінің жұмыс режимі	Сипаттама
AWC ECO	Режим үнемді қозғалыс үшін қолданылады. Көбінесе отынды үнемдеу үшін осы режимді қосқан кезде алдыңғы жетек пайдалынады, бірақ алдыңғы доңғалақтар тайғанаған кезде автоматты түрде толық жетек режимі қосылады.

S-AWC жүйесінің жұмыс режимі	Сипаттама
NORMAL (ҚАЛЫПТЫ)	Қалыпты жұмыс режимі құрғақ және ылғалды қатты жол жабындысымен жүргенде қолданылады. Бұл режимде алдыңғы сол және алдыңғы оң жақты доңғалақтарға берілетін тартым күш/айналу сәті, сондай-ақ олардың қозғалыс жағдайларына байланысты алдыңғы және артқы доңғалақтар арасындағы бөлініс бақыланады, бұл жүргізуден қуанышты әсер алуға және отын шығындарының төмендеуіне әкеліп соқтырады.
SNOW (ҚАР)	Бұл режим әсіресе қарлы жолдармен жүру арналған. Тайғақ жолдарда курстық тұрақтылық арттырылады.
LOCK (БҰҒАТТАУ РЕЖИМІ)	Жоғары тартым күшін дамытуға арналған режим. Бұл режим күрделі жағдайларда, сондай-ақ батып қалған автомобильді шығару үшін қолданылады. Сонымен қатар, осы режим тас жолымен кіші немесе жоғары жылдамдықпен жүру кезінде тұрақты толық жетекті қамтамасыз етеді.

S-AWC жүйесі жұмыс режимдерінің ауыстырғышы

Режим қосылған оттау кезінде ауыстырғышты басу немесе ON жұмыс режимі қосылғанкезде таңдалады.

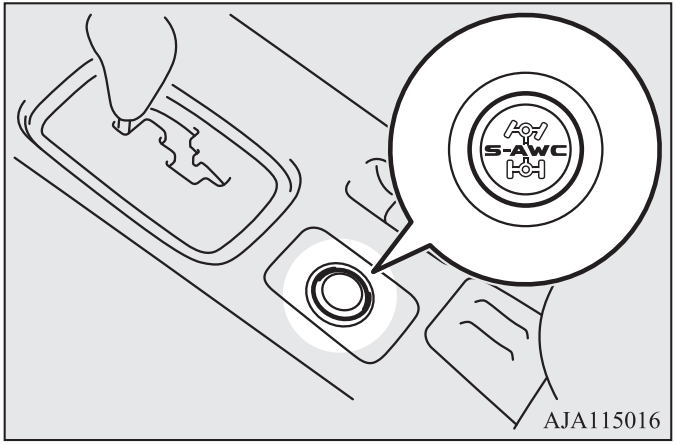

4-60 беттеріндегі «S-AWC толық жетек пен курстық тұрақтылықты бақылау жүйесі (Super-All Wheel Control)» тарауын қара.

Жалпы мәліметтер

Жанармай таңдауы 2
Жанармайды баққа құю 3
Аксессуарлар мен қосымша жабдықты орнату
орнату. 5
Модернизация/электрожүйе немесе желі жүйесіне
өзгеріс енгізу. 7
Түпнұсқалық қосалқы бөлшектер 7
Қолданылған майды қауіпсіз
пайдалану нұсқауы және
оларды жою ақпараты 8
Қолданылған аккумуляторды
жою ақпараты 8

Жанармай таңдауы

E00200104754

Ұсынылған жанармай	Октанды және жоғарғы (EN228) саны бар этиленді емес бензин: 2000 және 2400 қозғалтқышы бар модификациялар зерттеу әдісі бойынша октан саны 95 және жоғары (Еуро-6 улылық нормаларына сәйкес автомобильдер); зерттеу әдісі бойынша октан саны 90 және жоғары (Еуро-5 улылық нормаларына сәйкес автомобильдер) 3000 қозғалтқышы бар модификациялар зерттеу әдісі бойынша октан саны 95 және жоғары

⚠ *ЕСКЕРУ*

- **Егерде бензинді қозғалтқыш автокөлікке этилді бензин құйса, қозғалтқыштың салмақты бұзылуына және каталитикалық нейтрализаторға әкеліп соғуы мүмкін. Этилді жанармай пайдалануға тиым салынады.**

ЕСКЕ АЛУ

- Автоматты октан-түзеткіші бар автокөліктер октан саны 90 болатын этильденбеген бензинді тек амалсыз жағдайларда, егер жолда автокөлікті ОС 95 немесе одан жоғыры этильденбеген бензинмен толтыру мүмкін болмаған уақытта қолдануға болады. Бұл жағдайларда қозғалтқыш арнайы реттеуді қажет етпейді. Мұндай жағдайда қозғалтқышты арнайы реттеудің қажеті жоқ. Октанды саны 90 және одан жоғары этилденбеген бензин құйғанда қозғалтқыштың қуаты мен айналу сәті төмендейді.
- Қысқа қашықтықтарға жиі тоқтаумен және аз жылдамдықта жүрілген жүріс кезінде жанармай жүйесі мен қозғалтқышта қалдықтардың пайда болуына әкеліп соғады, бұл қозғалтқышты оталдыру кезінде кедергілерге, динамиктердің нашарлауына және басқа да кедергілерге әкеледі.
- Іске қосылудың қиындауы, қозғалтқыштың тоқтауы, шу мен қозғалтқыштың әрқалай жұмысы сияқты ақаулар сапасы төмен бензинді қолданғаннан болу мүмкін. Осындай ақаулар пайда болғанда басқа өндіруші/басқа сорт бензин қолданып көріңіз. Егер қозғалтқыш диагностикасының бақылау шамы жанса, тездетіп авторизацияланған MITSUBISHI MOTORS сервис орталықтарына барғаныңыз жөн.

Бензин E10

E00203200019

Бензинді қозғалтқыш EN 228 еуропалық стандартына сәйкес E10 (10% этанолдан тұратын) маркалы бензинге сәйкес келеді.

⚠ ЕСКЕРУ

- **10% аса этанолды (этилді спирт) көлемді үлесі бар жанармай пайдалануға рұқсат етілмейді.**
  10% аса этанолы бар жанармай қолдану жанармай жүйесінің, автокөлік қозғалтқышының, қозғалтқыш құрылғысының, сонымен бірге шығару жүйесінің ақауына алып келуі мүмкін.

Жанармайды бакқа құю

E00200204351

⚠ *ЕСКЕРТУ*

- **Жанармай толтыру кезінде тұрақтар мен жанармай бекеттері қабырғаларында жазылған қауіпсіздік ескертпелеріне назар аударған жөн.**
- **Бензин отқа қауіпті және жарылу қаупі бар сұйықтық болып табылады. Дұрыс қолданбаған жағдайда күйік немесе жарақат алу қаупі төнеді. Автокөлікке жанармай толтыру кезінде қозғалтқышты өшіріп, ашық оттан, ұшқын көздерінен және жалыны жоқ оттан айтарлықтай алшақ тұру керек. Тек ашық, жақсы желдетілетін жерлерде ғана жанармаймен жұмыс жасау қажет.**
- **Жанармай бағының қақпағын ашпас бұрын, міндетті түрде денеңіздегі статикалық электр зарядын жойыңыз, ол үшін автокөліктің немесе жанармай колонкасының металл бөлігіне қолыңызды тигізіңіз. Денеңізде қалып қойған статикалық электр заряды жанармай буының тұтануына әкеліп соғуы мүмкін.**
- **Жанармай құю кезеңін (жанармайдың қақпағын ашу және т.б.) өзіңіз басқарыңыз. Жанармай қақпағының жанында болуға өзгелерге жол бермеңіз. Адам денесі мен киіміндегі статикалық электр заряды жанармайдың тұтануына себепші болуы мүмкін.**
- **Құю кезеңі аяқталғанша жанармай қақпағының қасынан алыстап кетпеңіз. Егер Сіз басқа жаққа кететін болсаңыз және басқа операция жасасаңыз (мысалы, орындықта отырсаңыз), онда Сіздің денеңізде қайта статикалық зарядтар пайда болуы мүмкін.**
- **Жанармай бағының қақпағын алмастыру қажеттілігі туса, тек қана аталған автокөлік моделі үшін жасаған MITSUBISHI MOTORS компаниясының түпнұсқа қақпақтарын қолдану қажет.**

Жанармай багының көлемі

Алдыңғы жетекті автокөліктер: 63 л.
Толық жетекті автокөліктер: 60 л.

Жанармайды құю

1. Жанармай құймас бұрын қозғалтқышты өшіріңіз.
2. Жанармай бактің құйма аузы автокөліктің артқы сол жағында орналасқан. Жанармай бактің құйма аузының есікшесін құралдар панелінің астындағы рычаг көмегімен ашыңыз.

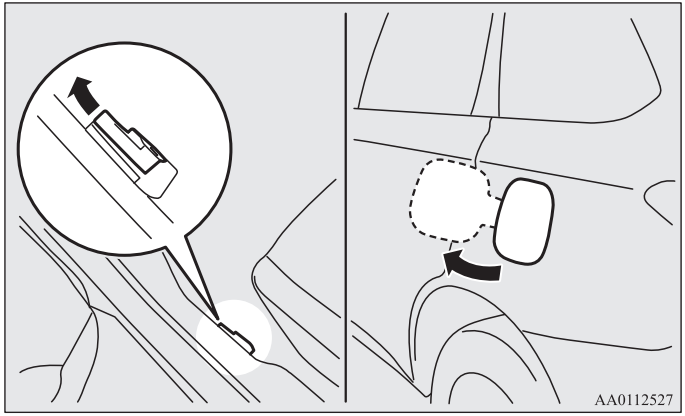

3. Жанармай бактің құйма аузын баяу, қақпақты сағат тілімен кері бағытта бұрап ашыңыз.

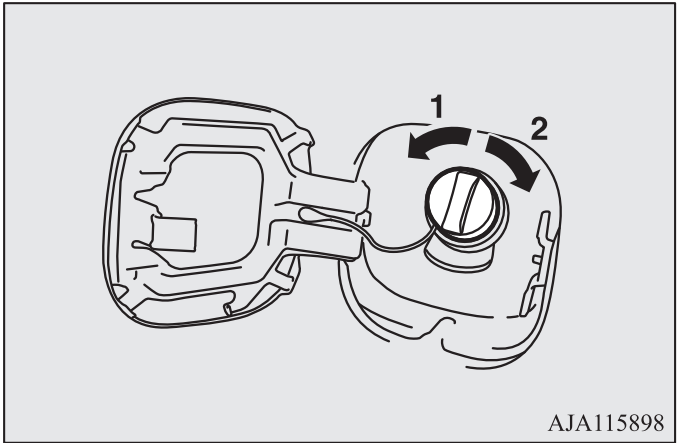

1- Ашу
2- Жабу

⚠ ЕСКЕРУ

- **Коректену жүйесі қысым астында болғандықтан жанармай бактің құйма аузының қақпағын ақырын ашыңыз. Осылайша жанармай бак ішіндегі қысым мен сирету атмосфералық қысыммен араласып кетеді. Егер де ысылдаған дыбыс естісеңіз, қақпақты дыбыс тоқтағанша ашпаңыз. Кері жағдайда жанармай сыртқа қарай төгіліп, Сіздің немесе айналаңыздағылардың үстіне шашырауы мүмкін.**

ЕСКЕ АЛУ

- Жанармай құю кезінде жанармай бағының құю аузы қақпағын тросын құю аузының іш жағында орналасқан ілгекке іліңіз.

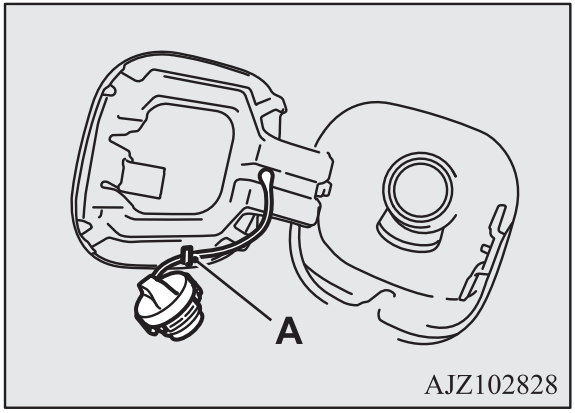

4. Жанармай құю пистолетін жанармай бағына неғұрлым тереңірек батырыңыз.

⚠ ЕСКЕРУ

- **Пистолетті жанармай бағының саңылау осінен алыстатпаңыз.**

5. Жанармай құю кезеңі автоматты түрде екінші рет аяқталғанда, жанармай құю толығымен аяқталады.
6. Жанармай бағының қақпағын жабу үшін оны сағат жүрісі бойынша тырс еткен дыбыс естілгенше жаймен бұраңыз, содан кейін жанармай бағының тірекшесін жабыңыз.

Аксессуарлар мен қосымша жабдықты орнату

E00200302185

MITSUBISHI MOTORS авторизацияланған қызмет көрсету орталығына жүгініңіз.

⚠ *ЕСКЕРУ*

- **Автомобиліңіз электрондық басқару жүйесін тексеру және қызмет көрсету үшін диагностикалық жалғағышпен жабдықталған. Бұл жалғағышқа электрондық басқару жүйесін тексеру және қызмет көрсету үшін диагностикалық құралдан басқа құрылғыларды қосуға тыйым салынады. Кері жағдайда, аккумуляторлық батарея өшірілуі мүмкін,автомобильдің электрондық компоненттері жұмыс істемеуі немесе өзге күтпеген ақаулар пайда болуы мүмкін. Сонымен қатар, диагностикалық жалғағышқа қандай да бір басқа құрылғының, диагностикалық құралды қоспағанда, қосылу салдарынан пайда болған ақаулар автомобиль өндірушісінің кепілін өтемейді.**

- Аксессуарлар мен қосалқы жабдықтарды орнату автокөлік шығарылған елде күшін жоймаған нормативті құжаттарға сәйкес, сонымен бірге аксессуарлар мен жабдықтарға қосымша берілген құжаттар ескертулері мен қолданылымдарына сәйкес жүргізілуі тиіс.

- Электрожабдықтарының дұрыс орнатылмауы олардың күйіп кетуіне әкеліп соғуы мүмкін. Сол себепті, осы нұсқаулықтағы «Модернизация/электрожабдықтар немесе жетек жүйелерінің құрылымына өзгеріс енгізу» бөлімін оқыңыз.

- Радиоқабылдағышты орнату кезінде қажетті мәліметтерді (радиосигналардың жиілігі, қуаттылығы, орнату процедурасы) алу үшін центр MITSUBISHI MOTORS авторизацияланған сервистік орталығына хабарласыңыз.
  Радиосигналардың беріліс жиілігі, қуаттылығы мен орнату жағдайлары талаптарға сәйкес келмесе, бұл электрондық құрылғылардың жұмысына әсер етуі мүмкін, автомобильдің пайдалану қауіпсіздігіне жағымсыз әсерін тигізеді.
- Автокөліктің ішінде сыртқы антеннасыз ұялы телефонның немесе радиоқабылдағыштың жұмыс істеуі автокөліктің жүруіне қауіп төндіретін электромагнитті кедергілер туғызады.
- Автокөліктің техникалық мінездемесіне сәйкес келмейтін шиналар мен дөңгелектерді қолдануға тиым салынады. Дөңгелек шиналары мен дискілерінің көлемі «Техникалық сипаттамалар» бөлімінде көрсетілген.

Маңызды ақпарат!

Түрлі өндіріс орындарының қосалқы жабдықтары мен қосалқы бөлшектері сатылымда кең таралғандықтан, MITSUBISHI MOTORS компаниясы мен оның ресми өкілдеріне автокөлік қауіпсіздігіне осындай бөлшектер қалай әсер ететіндігін тексеру мүмкін болмайды.

Көптеген бөлшектер қолдануға заңды түрде рұқсат алған, мысалы, «general operators permit» (бөлшектерді пайдалануға заңды түрде берілген рұқсат) маркасы бар немесе желі орнату мен қосу операциясы заңды түрде мақұлданған бөлшектер құрылымы. Алайда заңды түрде мақұлданған бұл рұқсаттардың өзі де осы бөлшектерді орнату кезінде автокөлікке еш қауіп төндірмейтініне кепілдік бермейді.

Сонымен бірге, ережеге сәйкес, көшірме бөлшектерді сатушылар мен заң шығарушы орындар немесе компаниялар тарапынан жауапкершілікті жүктейтін ешқандай заңды міндеттемелер болмайтынын еске сақтауыңызды өтінеміз. Бөлшектердің (MITSUBISHI MOTORS тұпнұсқалы қосалқы бөлшектерімен аксесуарлары) MITSUBISHI MOTORS авторландырылған сервистікорталығында ұсынылған және сатып алынғанына, сондай-ақ, оларды орнату MITSUBISHI MOTORS авторландырылған сервистікорталығында жүзеге асырылғанына сенімді болу. Осы айтылғандар MITSUBISHI автокөлігінің құрылымына өзгеріс енгізу кезінде де сақталады. Мұндай жағдайларда қауіпсіздік шаралары ретінде MITSUBISHI MOTORS авторизацияланған қызмет көрсету орталығымен мақұлданған өзгерістерді ғана енгізуге рұқсат етіледі.

Модернизация/электрожүйе немесе желі жүйесіне өзгеріс енгізу

E00200400368

MITSUBISHI MOTORS CORPORATION компаниясы пайдалану кезінде қауіпсіз жоғары сапалы автокөліктер шығарады. Қауіпсіздік пен жоғарғы сапаның сақталуы үшін электрожүйе мен желі жүйесіне қатысты қосалқы жабдықтар мен құрылымдарына өзгеріс енгізу MITSUBISHI кепілдемелеріне сәйкес келуі керек.

⚠ *ЕСКЕРУ*

- **Автокөлік шанағына тию кезінде немесе орнатудың қате әдістерін қолданған жағдайда (балқымалы сақтандырғыш орнатылмайды және т.б.) өткізгіштердің бүлінуі артынан қауіп төндіретін электронды құралдардың күйіп кетуіне немесе қалпына келтіруге болмайтын жағдайларға әкеліп соғуы мүмкін.**

Түпнұсқалық қосалқы бөлшектер

E00200500499

MITSUBISHI MOTORS компаниясы өзінің автокөліктерінің жоғары сапалы әрі сенімді болуы үшін барлығын жасауда. MITSUBISHI MOTORS компаниясының төлтума қосалқы бөлшектерін ғана пайдаланыңыз.
Ол бөлшектердің конструкциясы мен сапасы MITSUBISHI автокөлігін ең жақсы техникалық күйде ұстауға мүмкіндік береді. Төлтума қосалқы бөлшектер төменде келтірілген жазбамен таңбаланады және ол MITSUBISHI MOTORS-тың барлық қызмет көрсету орталықтарында бар.

MITSUBISHI MOTORS
GENUINE PARTS

Қолданылған майды қауіпсіз пайдалану нұсқауы және оларды жою ақпараты

E00200600155

⚠ *ЕСКЕРТУ*

- **Тері мен қолданылған майдың ұзақ мерзімде жанасуы тері сырты ауруларына, соның ішінде дерматит немесе рак сияқты тері ауруларына әкеліп соғуы мүмкін.**
- **Мүмкіндік болса, қолданылған майдың теріге тиюінен аулақ болыңыз, тиген жағдайда теріні жақсылап жуыңыз.**
- **Қолданылған майды балалардың қолы жетпейтін жерде ұстаңыз.**

Қоршаған орта күзеті

Заңда канал жүргізу желілерін, су қоймалары мен топырақты ластауға қатаң тиым салынған. Қолданылған майды жинайтын арнайы ресми орталықтар мен қолданылған майлы фильтрлер мен қолданылған майларды жою құралдарымен жабдықталған автошеберханалардың қызметіне жүгініңіз. Күдік туған жағдайда қолданылған майды жою үшін жергілікті билік органдарына хабарласыңыз.

Қолданылған аккумуляторды жою ақпараты

E00201300032

Сіздің автокөлігіңізде аккумулятор батареялары бар. Оларды тұрмыстық қалдықтармен бірге лақтыруға болмайды.

Қолданылған аккумуляторларды қайтадан қалпына келтіру, жұмыс жасату және тиісті қызмет көрсету үшін оларды Сіздің еліңізде іске асырылатын заң шығару орындары мен 2006/66/EC Директивін сақтай отырып қабылдаудың сәйкес орындарына өткізіңіз.

Қолданылған аккумулятор-ларды дұрыс жою кезінде. Сіз айтарлықтай қорларды үнемдеуге және қалдықтарға дұрыс қарамағанның нәтижесінде адам денсаулығы мен қоршаған ортаға келетін зиянның алдын аласыз.

Есіктердің бекітілуі мен ашылуы

Кілттер. 1- 2
Кілт нөмірі белгіленген қосымша 1- 4
Электронды иммобилайзер (қозғалтқыштың оталуына
құрсау жасайтын айдап әкетуге қарсы жүйе) 1- 4
Есік құлыбын қашықтықтан басқару
жүйесі* 1- 6
Автокөлікпен дистанциялық басқару жүйесі
жүйесі* 1- 13
Есіктер 1- 24
Орталық құлып 1- 26
Артқы есіктердің құлыптарын ашуды салоннан
құрсаулау 1- 27
Жүк салу бөлігінің есігі* 1- 28
Жолжүгі бөлімшесі есігінің электржетегі* 1- 30
Салон ішінен жүк салу бөлігі есігінің
ашылуы 1- 40
Электроәйнеккөтергіштер 1- 41
Люк* 1- 44

Кілттер

E00300104029

Олардың көмегімен барлық құлыптарды ашып-жабуға болады

Есік құлыптарын қашықтықтан басқару жүйесі орнатылған автокөліктер кілті

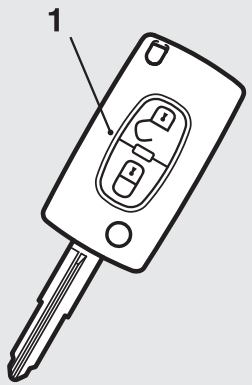

AJA115322

Электронды кілт

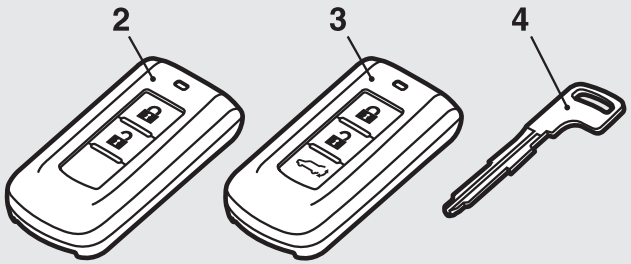

AJA115335

1- Есік құлыптарын қашықтықтан басқару жүйесі орнатылған автокөліктер кілті
2- Электронды кілт
3- Электронды кілт (жолжүгі бөлімшесі есігінің электржетегін басқару батырмасымен)
4- Қосалқы кілт

⚠ *ЕСКЕРТУ*

- **Ұшақта ұшып келе жатқан кезде кілттің түймесін басуға тиым салынады. Түймені басқан жағдайда кілт ұшақ жүйесінің ерне-улік жұмыстарына кері әсерін тигізетін электромагнитті толқындар шығарады.**
  Кілтті сөмкеңізде алып жүрген жағдайда оның түймесінің оқыс басылып кетпеуін қадағалаңыз.

ЕСКЕ АЛУ

● Кілт - қоса салынған сигнал таратқышы бар электронды құрал болып табылады. Оны зақымдаудың алдын алу үшін келесі талаптарды орындау қажет:

- Ұзақ уақыт түзу күн сәулесі түсетін жерге қалдырып кетпеңіз, мысалы құралдар панелінде.
- Кілтті бөлшектемеңіз және конструкциясына еш өзгеріс енгізбеңіз.
- Кілтті қисайтпаңыз және қатты ұрылатын жағдайлардан сақтаңыз.
- Кілтке су тигізбеңіз.
- Магнитті кілт ұстағыш сияқты магнитті заттардан алшақ ұстаңыз.
- Магнит өрісін тудыратын аудиожүйеден, компьютерден, телевизордан және басқа да электр құрылдардан алшақ ұстаңыз.
- Кілтті қатты электромагнитті сәуле шығаратын ұялы телефон, өткізгішсіз жабдықтар және жоғарғы жиілікті жабдықтардан (медициналық аппараттарды қосқанда) сияқты заттардан қашықта сақтаңыз.
- Кілтті ультрадыбыс және т.с. көмегімен тазалауға тиым салынады.
- Кілтті жоғарғы температура немесе ылғалдылық әсер ететін жерлерде қалдырмаңыз.

● Иммобилайзерде тіркелген теңдестіру коды кілт кодымен сәйкес келмеген жағдайда қозғалтқыш оталмайды. Кілттерді дұрыс қолдану туралы толық мәліметтер «Электронды иммобилайзер» бөлімінде келтірілген.

Кілтті пайдалану және тағып жүру

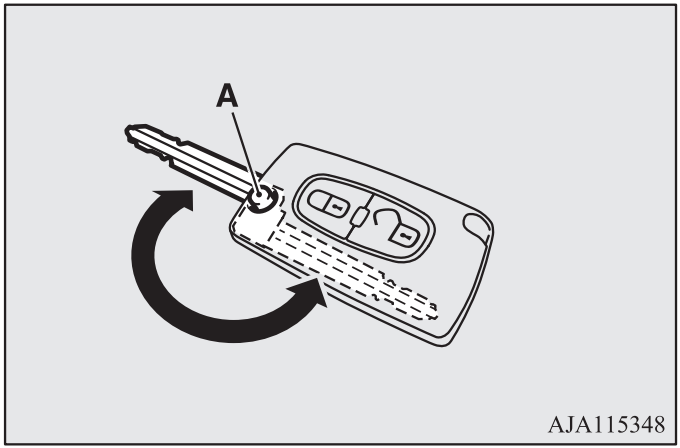

Кілтті пайдалану үшін оның корпусындағы батырмаға (A) басыңыз. Алып жүру үшін батырмаға басып, кілтті жинаңыз.

Кілт нөмірі белгіленген қосымша

E00312700011

Кілт нөмірі затбелгіге (суретті қараңыз) ұрылған.
Кілт нөмірін жазып алыңыз, содан кейін затбелгіні кілттен ажыратып, бөлек сақтап қойыңыз, өйткені кілттің түпнұсқасын жоғалтып алған жағдайда MITSUBISHI MOTORS авторизацияланған қызмет көрсету орталығына көшірмесіне тапсырыс беру үшін қажет болады.

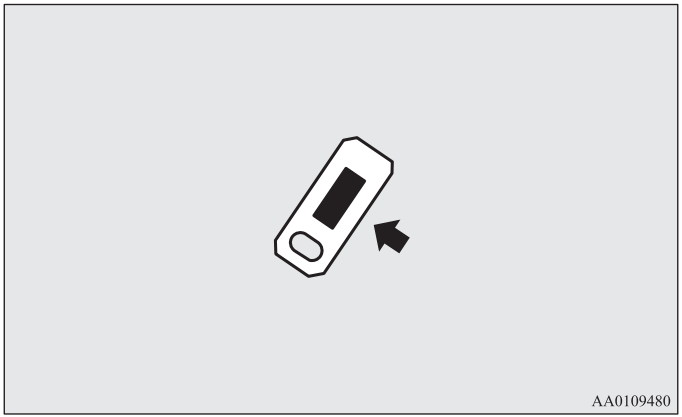

Электронды иммобилайзер (қозғалтқыштың оталуына құрсау жасайтын айдап әкетуге қарсы жүйе)

E00300203397

Электронды иммобилайзер автокөлікті айдап әкету мүмкіндігін айтарлықтай төмендетеді. Бұл жүйе белгісі – басқа тұлғалар оталдырмақ болған жағдайда қозғалтқыштың оталуына құрсау жасау. Қозғалтқышты оталдыру тек иммобилайзер жүйесінде тіркелген кілттің көмегімен ғана жасалады (белгілі жағдайларда ғана).

ЕСКЕ АЛУ

- Төменде көрсетілген жағдайларда ғана тіркелген кілт кодын жүйе оқымай қалуы мүмкін. (есіктердің құлыптарын қашықтықтан басқару жүйесі бар автомобильдер)
  - Кілт сақинаға, магнитті немесе металлды затқа тисе

  - Кілт басқа кілттің металлды бөлігіне тисе

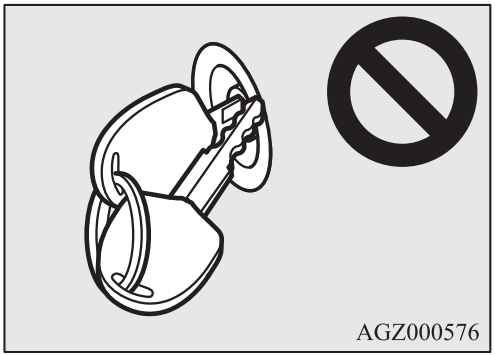

- Егер кілт иммобилайзердегі басқа кілтке тисе немесе оларға жақын жерде тұрса, сонымен қатар, басқа авто- көлік кілтімен жақын жерде тұрса

Мұндай жағдайда басқа затты немесе басқа кілтті алып тастаңыз. Осыдан кейін қозғалтқышты қайта оталдырып көріңіз. Егер қозғалтқыш оталмаса,MITSUBISHI MOTORS авторизацияланған қызмет көрсету орталығына жүгініңіз.

- Біреуін жоғалтып алған жағдайда тез арада MITSUBISHI MOTORS авторизацияланған қызмет көрсету орталығына жаңа кілтке тапсырыс беріңіз. Оны алу үшін, автокөлікпен бірге қалған кез-келген кілтті MITSUBISHI MOTORS авторизацияланған қызмет көрсету орталығына апарыңыз. Иммобилайзерде кілттердің белгілі бір санын ғана тіркеуге болады.
  - Есік құлыптарын қашықтықтан басқару жүйесі бар автокөлік кілттері
  - Электронды кілттер: 4 кілтке дейін.

⚠ *ЕСКЕРУ*

- **Иммобилайзер жүйесіне қандай да бір өзгерістер енгізуге болмайды. Осындай әрекеттердің салдарынан иммобилайзер істен шығуы мүмкін.**

*Есік құлыбын қашықтықтан басқару жүйесі**

E00300304353

Барлық есіктерді қашықтықтан басқару тетігімен есіктерді, сонымен қатар жүк бөлігінің есігін де ашуға немесе бекітуге болады. Бұл тетік арқылы артқы көріністің сыртқы айналары да басқарылады.

Есік құлыптарын қашықтықтан басқару жүйесі бар автокөлік кілттері

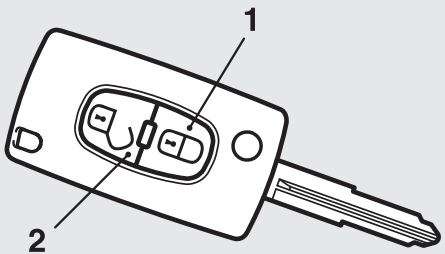

AJA115364

Электронды кілт

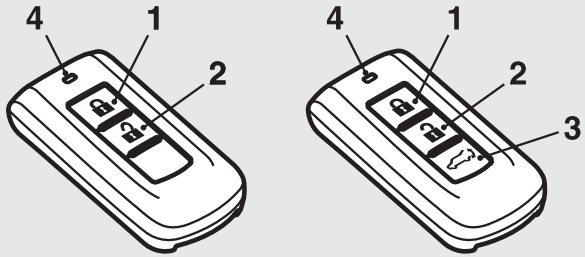

AJA115377

1- LOCK түймесі (бекіту)
2- UNLOCK түймесі (ашу)
3- Жолжүгі бөлімшесі есігінің электржетегін басқару батырмасы
4- Индикатор

Бекіту

LOCK (1) түймесін басыңыз. Осыдан кейін барлық есіктер, жүк бөлігінің есіктерімен қоса жабылады. Есікті, жүк бөлігінің есіктерімен қоса бекіту кезінде бұрылыс нұсқаулықтары бір жолы жыпылықтайды

Ашылу

UNLOCK (2) түймесін басыңыз. Осыдан кейін барлық есіктер, жүк бөлігінің есіктерімен қоса ашылады. Есікті ашу кезінде салон жарығы шамының алдыңғы сөндіргіші DOOR жағдайында болса немесе салон жарығы шамының артқы сөндіргіші (●), орташа жағдайында тұрса (күнге қарсы перделер модификациясынан басқа), салонды жарықтандыру шамы шашамен 15 секунд жанады да, бұрылыс нұсқаулықтары 2 жолы жыпылықтайды.
Автокөлік моделіне қарай габаритті оттардың қосылуын шамамен 30с. етіп бағдарламалап қоюға болады. 3-74 беттегі «Басқару тетіктері және бақылау-өлшеу жабдықтары». «Жайлы жарықтандырғыш» бөлімдерін қараңыз.

ЕСКЕ АЛУ

- Автокөлік түрлерінде UNLOCK (2) түймесін бір жолы басқан жағдайда тек жүргізуші жағының есігі ашылатындай етіп бағдарламалап қоюға болады.
  Есіктерді және жолжүгі бөлімшесінің есігін ашу функциясы жоғарыда сипатталғандай бапталса, барлық есіктерді ашу үшін қатарымен екі реті UNLOCK батырмасына басу талап етіледі.
  1-9 беттегі «Есіктер мен жүк бөлігі есігін ашу тәсілдерін орнату» бөлімін қараңы
- Артқы көріністің сыртқы айналары жиналатын қосқышы бар автокөліктер үшін автокөлікті ашу және бекіту кезінде қашықтықтан басқару тетігінің көмегімен артқы көріністің сыртқы айналарын қалыпты жағдайына келтіру мен жинау мүмкін болады. 4-18 беттегі «Қозғалыс бастамасы және автокөлікті жүргізу.
- Егер қарақ K (2) бекіту түймелерін басқаннан кейін 30 секунд ішінде есіктердің біреуі де ашылмаса, онда құлыптар автоматты түрде бекітіледі.
- Есік кілттерін дистанционды басқару жүйесінің жұмысын былайша өзгертуге болады :
  - Есіктердің автоматты түрде бекітілуіне дейін арақашықтықты өзгерту.
  - Есіктерді, жүк бөлігінің есігімен қоса ашу мен бекіту кезінде растауды орнату (бұрылыс дабылының жыпылықтауы).
  - Растау қызметін өшіруге болады (есіктердің ашылуы мен бекітілуі кезінде бұрылыс нұсқағыштарының жыпылықтауы).
  - Есік ашылу/жабылу кезіндегі ескеру бұрылыс көрсеткіштердің жыпылықтау санын өзгерту.

Толық ақпаратты MITSUBISHI MOTORS авторизацияланған қызмет көрсету орталығынан алуға болады. Mitsubishi (MMCS) қатынастық жүйесімен жабдықталған автокөліктерде орнату түрлерін дисплейден-ақ өзгертуге болады. Бұдан да толығырақ ақпарат басқа нұсқаулықта берілген.

Артқы көріністің сыртқы айналарын басқару (артқы көріністің сыртқы айналарын жинайтын электрлі жетектегі автокөліктер)

E00310800177

Жинау

LOCK (1) түймесін басқаннан кейін 30 секунд ішінде артқы көріністің сыртқы айналарын жинау үшін LOCK түймесін екі рет тезірек басыңыз.

Қалыпты жағдайына келтіру

UNLOCK (2) түймесін басқаннан кейін 30 секунд ішінде артқы көріністің сыртқы айналарын қалыпты жағдайына келтіру үшін UNLOCK түймесін екі рет тезірек басыңыз.

Артқы көріністің сыртқы айналары жоғарыда көрсетілгендей жұмыс жасамайды. Егер Сіз артқы көріністің сыртқы айналары жоғарыда көрсетілгендей жұмыс жасағанын қаласаңыз, онда оны есік құлыптарын қашықтықтан басқару жүйесі немесе автокөлікті қашықтықтан басқару жүйесінің көмегімен есікті бекіту кезінде автоматты түрде жиналып/ қалыпты жағдайына келмейтіндей етіп оның басқарылуын келтіріп қою керек.
4-18 беттегі «Артқы көріністің сыртқы айналары» бөлімдерін қараңыз.
Толық ақпаратты MITSUBISHI MOTORS авторизацияланған қызмет көрсету орталығынан алуға болады.
Mitsubishi (MMCS) қатынастық жүйесімен жабдықталған автокөліктерде орнату түрлерін дисплейден-ақ өзгертуге болады.
Бұдан да толығырақ ақпарат басқа нұсқаулықта берілген.

ЕСКЕ АЛУ

- Есіктер құлыптарын қашықтықтан басқару жүйесімен жабдықталған артқы көріністің сыртқы айналарын жинау қосқышы бар автомобильдер үшін, автомобильді қашықтықтан басқару жүйесі арқылы автомобильді жабу кезінде артқы көріністің сыртқы айналары автоматты түрде жиналуы мүмкін. 4-18 беттеріндегі «Артқы көріністің сыртқы айналары» тарауын қара.
- Есік құлыптарын қашықтықтан басқару жүйесі мынадай жағдайларда жұмыс жасамайды:
  - Кілт оталдыру құлыбында қалып қойғанда (автокөліктерді қашықтықтан басқару жүйесі бар автокөліктерден).
  - Жүк бөлігінің есігін қоса алғанда қандай да бір есік ашық.
- Қашықтықтан басқару пультінің ұзақтық әрекеті автокөлік тен 4 метр қашықтықта. Алайда жақын жерде теледидар мұнарасы, электростанциялар мен радиостанциялар болса, пульт әрекетінің радиусы өзгеруі мүмкін.
- Төменде көрсетілген жағдайлардың біреуі орын алса, қашықтықтан басқару тетігінің қоректендіру элементінің отырып қалғанын көрсетуі мүмкін:
  - Арақашықтықтан басқару пульті автокөліктен қалыпты жағдайда, бірақ сонда да есіктер ашылмайды не бекітілмейді.
  - Индикатор (4) әлсіз жанады немесе мүлде жанбайды.

  Толық ақпаратты MITSUBISHI MOTORS авторизацияланған қызмет көрсету орталығынан алуға болады.
  Егер Сіз өз бетіңізше қоректендіру элементін өзгертетін болсаңыз, 1-10 беттегі «Қашықтықтан басқару тетігіндегі қоректендіру элементін алмастыру үрдісі» бөлімін қараңыз.
- Кілтіңізжоғалып немесе бүлініп қалса, көшірмесін жасату үшін MITSUBISHI MOTORS авторизацияланған қызмет көрсету орталы-ғына жүгініңіз.

● Егер Сізге қосалқы арақашықтықтан басқару пульті қажет болса, MITSUBISHI MOTORS авторизацияланған қызмет көрсету орталығына жүгініңіз.
Автомобиліңіз үшін бірнеше пульт қосылуы мүмкін.

- Есіктердің құлыптарын қашықтықтан басқару жүйесінің кілттері:
- Электрондық кілттер: қашықтықтан басқарудың 4 пультіне дейін

Есіктерді және жүк бөлігінің есігін ашу тәсілдерін орнату

E00310300202

Есіктерді ашудың екі нұсқасының біреуін таңдауға болады. Есіктерді ашу тәсілінің әрбіреуін таңдаған сайын ашу тәсілінің қайсысын таңдайтыныңызды көрсететін дабыл даусы шығады.

Дабыл	Тәсіл
Бір рет	Барлық есіктерді және жүк бөлігінің есігін ашу
Екі рет	Тек жүргізуші есігін ашу

1. Оттау құлпындағы кілтті LOCK қалпына бұрыңыз да, оны алып шығыңыз (есіктердің құлыптарын қашықтықтан басқару жүйесі бар автомобильдер) немесе жұмыс режимін қосыңызOFF (автомобильді қашықтықтан басқару жүйесі бар автомобильдер).
2. Жарықтандыру жабдықтарының айырғышын OFF жағдайына бұрып, жүргізуші есігін ашық қалдырыңыз.
3. LOCK (1) түймесін (4-10 секунд) басып ұстап тұрып, бір мезгілде UNLOCK (2) түймесін басыңыз.
4. 3 бөлімдегі LOCK түймесін басқаннан кейін 10 секунд ішінде LOCK түймесін, содан кейін UNLOCK түймесін жіберіңіз.

ЕСКЕ АЛУ

● Mitsubishi (MMCS) қатынастық жүйесімен жабдықталған автокөліктерде орнату түрлерін дисплейден-ақ өзгертуге болады. Бұдан да толығырақ ақпарат басқа нұсқаулықта берілген.

Есіктер мен жүк бөлігі есігін ашу тәсілдерін орнату

E00309501647

Қоректендіру элементін ауыстыру алдында дененізден статикалық электр зарядын кетіріңіз, ол үшін жерге тұйықталған металл затқа қол тигізіңіз.

ЕСКЕРТУ

- **Дұрыс ауыстырмаған жағдайда аккумуляторлық батарея жарылуы мүмкін.**
  Аккумуляторлық батареяны дәл сондай немесе оған ұқсас түріндегі батареяға ауыстыру керек.

ЕСКЕРУ

- **Қашықтықтан басқару пультінің корпусы ашық болса, оған су, кір және т.с.с. кірмеуін қадағалаңыз. Сондай-ақ ішкі компоненттерге тиіспеңіз.**

ЕСКЕ АЛУ

- Ауыстыру үшін қоректендіру элементін электротауарлар дүкенінен алуыңызға болады.
- Қоректендіру элементін өз қалауыңызға қарай MITSUBISHI MOTORS авторизацияланған қызмет көрсету орталығында ауыстытуыңызға болады.

Есік құлыптарын қашықтықтан басқару жүйесі бар автокөліктер кілті

1. Қашықтықтан басқару пультінен бұранданы (A) бұрап алыңыз.

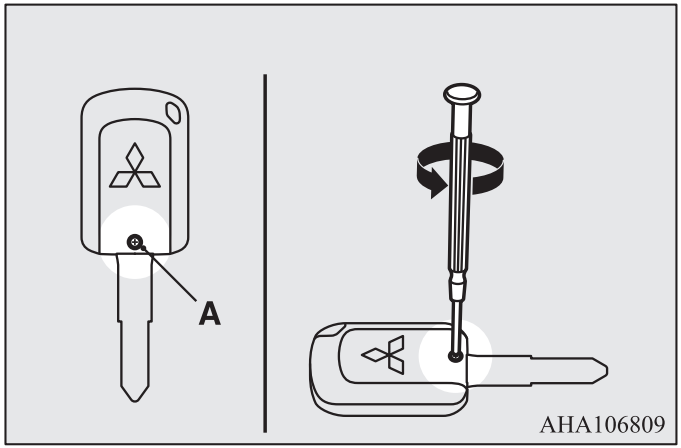

2. MITSUBISHI логотипі бар тетікті жоғары қаратып, ұшы жалпақ бұрап шығарғыштың басына мата орап, корпустың саңылауына тығып, оның көмегімен қақпағын ашыңыз.

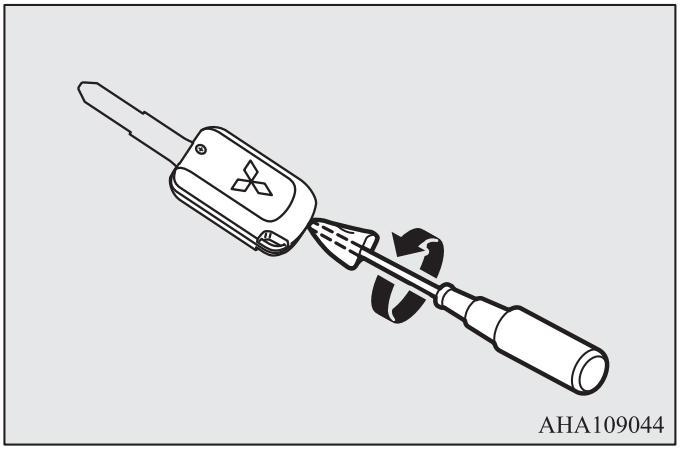

ЕСКЕ АЛУ

- MITSUBISHI логотипі жоғаы қарап тұрғанына көз жеткізіңіз. Егер MITSUBISHI логотипі жоғары қарап тұрмаса, онда қақпағын ашқаннан кейін қашықтықтан басқару тетігінің түймелері түсіп қалуы мүмкін.

3. Қоректендірудің ескі элементін шығарыңыз.

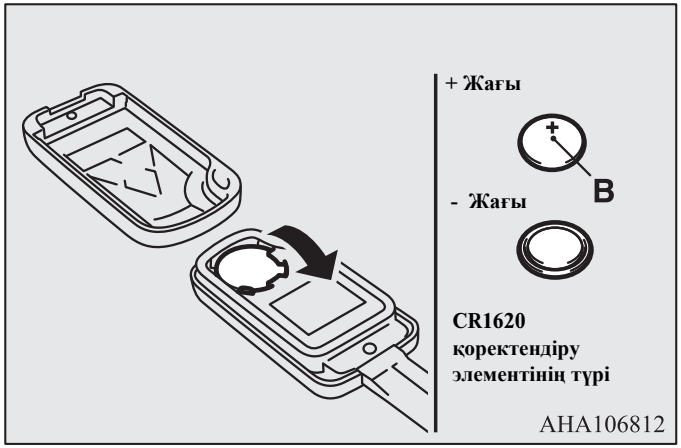

4. Қоректендірудің жаңа элементін +(B) жағын төмен қаратып қойыңыз.
5. Қашықтан басқару пультінің корпусын тығыз жабыңыз.
6. 1 тармақта түсірілген (A) бұрандасын бұраңыз.
7. Қашықтықтан басқару тетігінің жұмысқа жарамды екеніне көз жеткізіңіз.

Электронды кілт

1. MITSUBISHI логотипі бар тетікті жоғары қаратып, ұшы жалпақ бұрап шығарғыштың басына мата орап, корпустың саңылауына тығып, оның көмегімен қақпағын ашыңыз.

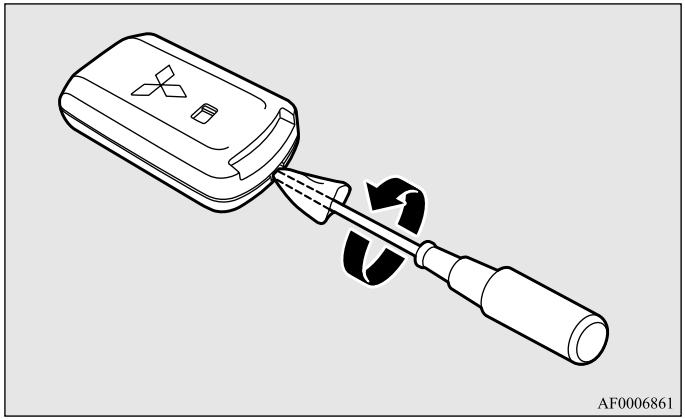

ЕСКЕ АЛУ

- MITSUBISHI логотипі жоғаы қарап тұрғанына көз жеткізіңіз. Егер MITSUBISHI логотипі жоғары қарап тұрмаса, онда қақпағын ашқаннан кейін қашықтықтан басқару тетігінің түймелері түсіп қалуы мүмкін.

2. Қоректендірудің ескі элементін шығарыңыз.

3. Қоректендірудің жана элементін + жағымен (A) жоғары кіргізіңіз.

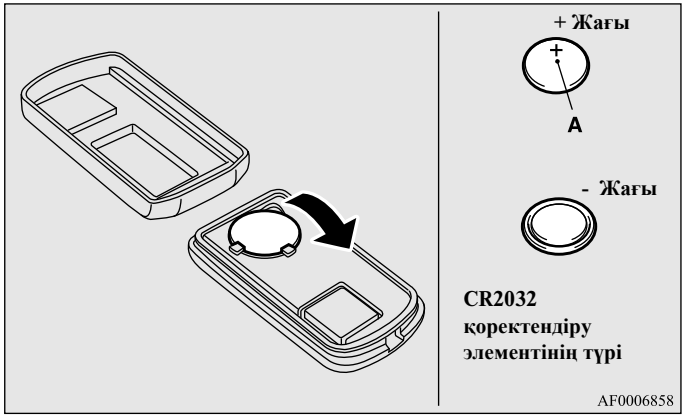

4. Қақпағын тығыз жабыңыз.
5. Қашықтықтан басқару жүйесінің жұмыс қабілеттілігін тексеріп алыңыз.

*Автокөлікпен дистанциялық басқару жүйесі**

E00305602041

Электронды кілті бар автокөлікті қашықтықтан басқару жүйесі арқылы есіктерді, жүк бөлігінің есігімен қоса ашуға және жабуға, сонымен қатар қозғалтқышты оталдыруға және жұмыс қызметін өзгертуге болады. Сонымен бірге электронды кілт есік құлыптарын қашықтықтан басқару жүйесінің тетігі ретінде де қолданылады.
1-6 беттегі «Есік құлыптарын қашықтықтан басқару жүйесі» бөлімдерін қараңыз.

Электронды кілт үнемі жүргізушіде болуы керек. Ол есіктерді, жүк бөлігінің есігімен қоса ашу мен жабуға, қозғалтқышты оталдыруға және басқа да қызметтерді орындау үшін қажет. Сондықтан да автокөліктен алыс кетпес және есіктерді жаппас бұрын кілттің Өзіңізде екеніне көз.

⚠ *ЕСКЕРТУ*

- **Жүрегінде имплантталған стимуляторы немесе электрлі дефибрилляторы бар тұлғалар таратқыштардың сыртқы (A) немесе ішкі (B) жағында тұрмауға тиіс. Автокөлікті қашықтықтан басқару кезінде қолданылатын радиотолқындар жүректің имплантталған стимуляторы немесе электрлі дефибрилляторының жұмысына кері әсерін тигізуі мүмкін.**

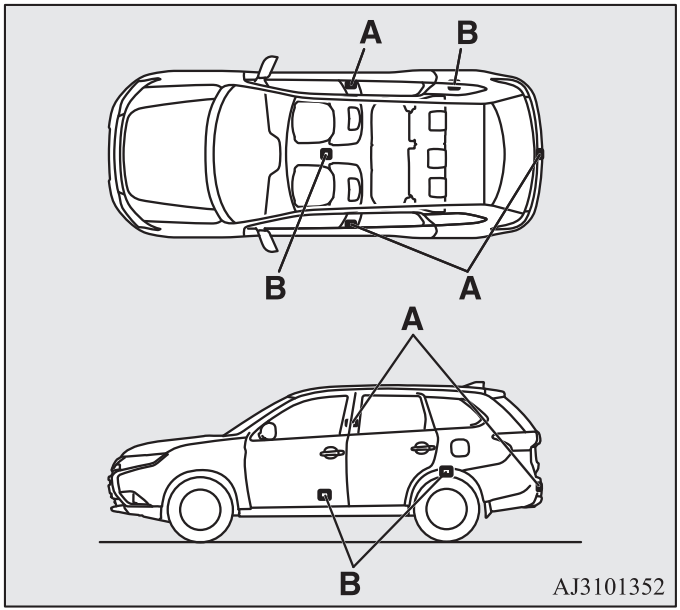

⚠ ЕСКЕРТУ

● **Басқа да электрлі медициналық жабдықтарды қолдану кезінде (имплантталған стимулятор немесе электрлі дефибриллятордан басқа) осы жабдықтарды жасап шығарушылардан алдын-ала бұлардың жұмысына радиотолқындардың қалай әсер ететінін біліп алыңыз. Радиотолқындар электрлі медициналық жабдықтардың жұмыстарына әсерін тигізуі мүмкін.**

Автокөлікті қашықтықтан басқару жүйесінің қызметін келесі жолдармен өзгертуге болады (оны қарапайым есік құлыптарын қашықтықтан басқару жүйесі ретінде қолдануға болады).
Қосымша ақпаратты MITSUBISHI MOTORS авторизацияланған қызмет көрсету орталығынан алуға болады.

- Есіктерді, жүк бөлігінің есігімен қоса тек ашуға/бекітуге болады.
- Тек қозғалтқышты оталдыруға болады.
- Автокөлікті қашықтықтан басқару жүйесін сөндіруге болады.

Қызметі өзгерген жағдайда таратқыш келесі жолдармен жұмыс істейді:
- Есіктердің немесе жүк бөлігі есігінің ашылуы/бекітілуі: ішкі және сыртқы таратқыштар.
- Тек қозғалтқышты оталдыру: ішкі таратқыш.

ЕСКЕ АЛУ

● Автокөлікті қашықтықтан басқару жүйесінде өте әлсіз электромагнитті толқындар қолданылады. Автокөлікті қашықтықтан басқару жүйесі мына жағдайларда қате немесе тұрақсыз жұмыс істеуі мүмкін:
- Күшті электрлімагнитті сәулелену көзінің: телевизиялық мұнара, электрлі станцияның, радиостанцияның немесе әуежайдың жанында болғанда.
- Егер электронды кілт байланыс құралдары жанында, мысалы, ұялы немесе радиотелефонның, немесе электронды құрылғының, мысалы, дербес компьютердің жанында болса.
- Егер электронды кілт металды кілтке тисе немесе онымен жабыл- са.
- Егер жанында есіктердің құлыптарын алыстан басқару жүйесінің басқа пульті қолданылып тұрса.
- Егер электронды кілттің қорек беру элементі қуат аз алған болса.
- Егер электронды кілт қатты радиосәулелену немесе кедергілер аясында орналасса.

Мұндай жағдайда қосалқы кілтті пайдаланыңыз. 1-23 беттегі «Электронды кілтті пайдаланбай автокөлікті тасымалдау» бөлігін қараңыз.

● Электронды кілт үнемі таратқыштан сигнал қабылдап отырғандықтан, оның қорек беру элементі оның қолданылып қолданылмауына қарамастан қуаты бітеді. Қорек беру элементі қызметінің мерзімі электронды кілтті жиі пайдалануға байланысты 1 жылдан 3 жылға дейін жарамды. Қорек беру элементі ауыстыру үшін MITSUBISHI MOTORS-тың қызмет көрсету орталығына жолығыңыз.
1-10 беттегі "Кілттегі қоректендіру элементін ауыстыру әрекеті" бөлімін қараңыз.

● Электронды кілт үнемі белгі қабылдап тұратындықтан, қатты сыртқы радиотолқындар қоректендіру элементінің разрядын тездетеді. Электронды кілтті теледидердың, компьютердің және басқа да электронды жабдықтардың қасында қалдырмаңыз.

Автокөлікті қашықтықтан басқару жүйесінің әрекет ету аймағы

E00305701625

Егер электронды кілт Өзіңізде болса, есіктерді ашу үшін автокөлікке жақындап (жүйенің әрекет ету аймағына еніңіз) және есік тұтқасындағы нүктені немесе жүргізуші не алдыңғы жолаушы есігіндегі немесе жүк бөлігінің есігіндегі LOCK немесе OPEN түймесін басыңыз; осы кезде Сіздің электронды кілтіңіздегі идентификация кодын тексеру жүреді. Есіктреді, жүк бөлігінің есігімен қоса ашу немесе бекіту, қозғалтқышты оталдыру және жұмыс қызметін өзгерту сияқты жұмыстарды тек қана электронды кілттің коды жүйе жадысында сақталған тіркеу кодымен сәйкес келген жағдайда ғана жасай аласыз.

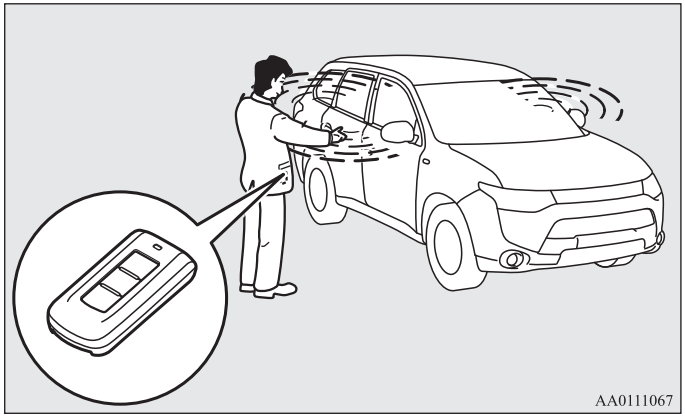

ЕСКЕ АЛУ

- Электронды кілттің қоректендіру элементінің заряды әлсіз болған жағдайда, сонымен қатар жанында қатты электромагнитті сәуле немесе кедергі болған жағдайда жүйе әрекетінің радиусы азайып, оның жұмысы тұрақсызданады.

Есіктердің немесе жүк бөлігі есіктерінің ашылуы мен бекітілуі кезіндегі әрекет алыстығы

E00306201584

Жүйенің қолданылу ұзақтығы жүргізуші есігінің тұтқасынан, алдынғы жолаушы есігінің тұтқасынан және жүксалғыш есігінің тұтқасынан шамамен 70 см құрайды.

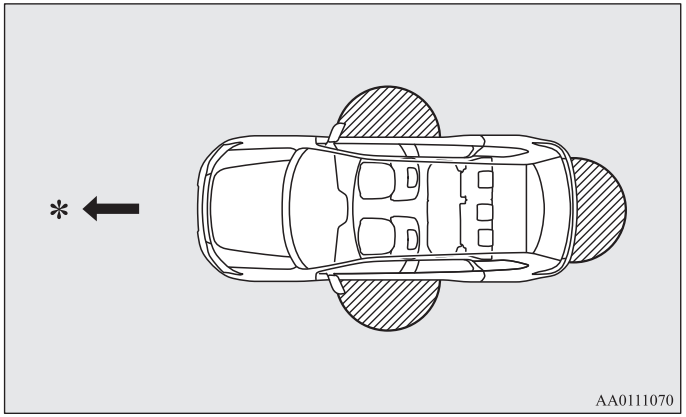

*: Алдыға қарай қозғалыс

: Әрекет ету аймағы

ЕСКЕ АЛУ

- Есікті ашу және бекіту қызметі жүйе электронды кілтті таныған жағдайда жүк бөлігінің есігіндегі немесе жүргізуші есігіндегі ашу түймесін басқанда ғана жұмыс істейді.
- Егер Сіз алдыңғы есікке, есіктің терезесіне немесе жүк бөлігінің есігіне өте жақын тұрсаңыз, онда есіктерді ашуға немесе бекітуге мүмкіндік болмайды.
- Егер электронды кілт алыстығы жүргізуші не алдыңғы жолаушы есігіндегі, сонымен қатар жүк бөлігінің есігіндегі ашу/бекіту түймелерінен 70 см. қашықтықта тұрса, кілт жерден тым жоғары немесе төмен тұрса да жүйенің жұмыс істемей қалуы мүмкін.
- Егер электронды кілт жүйенің әрекет ету аймағынан тыс жерде болса, есіктерді, жүк бөлігінің есігін қоса электронды кілті жоқ кез келген адам ашып немесе бекіте алады. Бұл үшін жүргізуші не алдыңғы жолаушы есігіндегі, сонымен қатар жүк бөлігінің есігіндегі LOCK немесе OPEN ашу/бекіту түймелерін басу керек.

Қозғалтқышты оталдыру

E00306301354

Жүйенің әрекет ету аймағы салонның ішкі кеңістігімен шектеледі.

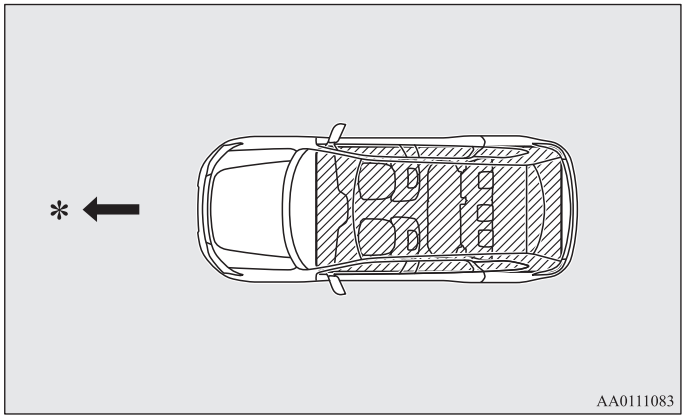

*: Алдыға қарай қозғалыс

: Әрекет ету аймағы

ЕСКЕ АЛУ

- Электронды кілт әрекет аймағында жатқан жағдайдың өзінде де, егер электронды кілт мысалы, зат салғыш жәшікте, жабдықтар панелінің үстіңгі жағында, есіктер панелінің қалтасында немесе жүк бөлігінде жатқан кездерде қозғалтқышты оталдыру және жұмыс қызметін өзгерту мүмкін болмайды.
- Электронды кілт автокөліктің сыртқы жағында тұрса да, бірақ есікке немесе есік терезесіне тым жақын тұрса, қозғалтқышты оталдыруға болады.

Электронды кілтті пайдалану арқылы автокөлікті тасымалдау

E00305802232

Есіктерді және жүк бөлігінің есігін бекіту

Егер электронды кілт Өзіңізде болса, жүргізуші не алдыңғы жолаушы есігіндегі немесе жүк бөлігінің есігіндегі ашу/бекіту (A) нүктесін немесе жүк бөлігіндегі LOCK (B) (кілт жүйенің әрекет ету аймағында болуы тиіс) нүктесін бассаңыз барлық есіктер, жүк бөлігінің есігімен қоса бекітіледі.

Бұрылыс нұсқағыштар бір рет жыпылықтайды.

1-24, 1-26 және 1-28 беттердегі «Есіктерді бекіту мен ашу». «Есіктер». «Орталық құлып». «Жүк бөлігінің есігі» бөлімдерін қараңыз.

Жүргізуші мен алдыңғы жолаушы есіктеріндегі ашу/бекіту түймелері

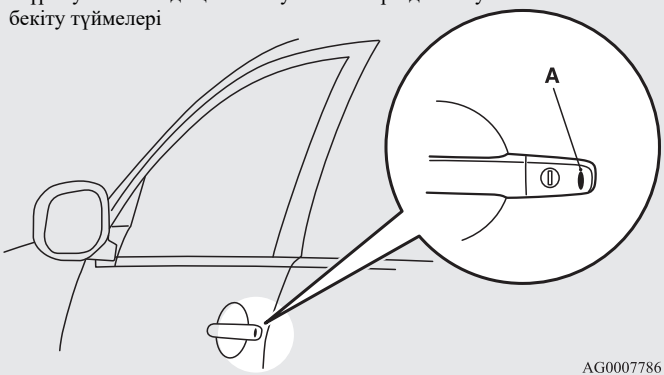

Жүк бөлігінің есігіндегі түймесі

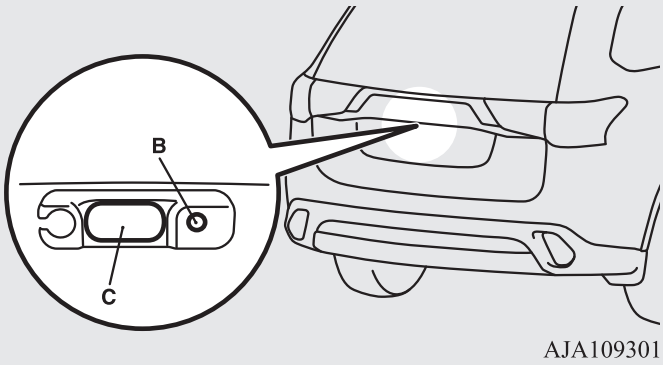

ЕСКЕ АЛУ

- Артқы көріністің сыртқы айналарын жинау ажыратқышы бар автокөліктер үшін автокөлікті бекіту кезінде қашықтықтан басқару тетігінің көмегімен артқы көріністің сыртқы айналарын жинап және қайта орнына келтіруге болады. 4-18 беттегі «Артқы көріністің сыртқы айналары» бөлімдерін қараңыз.

- Келесі жағдайларда автокөлікті қашықтықтан басқару жүйесі жұмыс істемейді.
  - Электронды кілт салонда қалып қойғанда.
  - Қандай да бір есік, жүк бөлігінің есігімен қоса ашық немесе дұрыс жабылмай қалғанда.
- Жүк бөлігінің есігіндегі OPEN (C) түймесі автокөліктің бекітілгенін тексеру үшін қолданылуы мүмкін. Автокөлікті бекіткеннен кейін 3 секунд ішінде жүк бөлігінің есігіндегі OPEN түймесін басыңыз. Егер жүк бөлігінің есігіндегі OPEN түймесін 3 секундтан кейін басатын болсаңыз, жүк бөлігінің есігін қоса алғанда барлық есіктер қайта ашылып кетеді.
- Есіктерді жабу уақытын тексеруге арналған уақытты өзгертуге болады. Толық ақпаратты MITSUBISHI MOTORS авторизацияланған сервистік орталығынан алуға болады. Mitsubishi (MMCS), коммуникациялық жүйесімен жабдықталған авитомобильдерде баптауды тура дисплейде ауыстыруға болады. Толық ақпарат жеке нұсаулықта берілген.

Есіктерді және жүк бөлігінің есігінашу

Егер электронды кілт Өзіңізде болса, жүргізуші не алдыңғы жолаушы есігіндегі немесе жүк бөлігінің есігіндегі ашу/бекіту (A) нүктесін немесе жүк бөлігіндегі OPEN (B) (кілт жүйенің әрекет ету аймағында болуы тиіс) нүктесін бассаңыз барлық есіктер, жүк бөлігінің есігімен қоса ашылады.

Есікті осы кезде салон жарығы шамының алдыңғы сөндіргіші DOOR жағдайында болса немесе салон жарығы шамының артқы сөндіргіші (●) орташа жағдайында тұрса (күнге қарсы перделер модификациясынан басқа), салонды жарықтандыру шамы шашамен 15 секунд жанады.

Егер жүргізуші немесе алдыңғы жолаушы есігіндегі ашу/бекіту түймелерін басқаннан кейін секунд ішінде есіктердің бірде біреуі ашылмаса, есіктер автоматты түрде қайта бекітіліп қалады. 1-24, 1-26 және 1-28 беттердегі «Есіктер». «Орталық құлып». «Жүк бөлігінің есігі» бөлімдерін қараңыз.«

Жүргізуші мен алдыңғы жолаушы есіктеріндегі ашу/бекіту түймелері

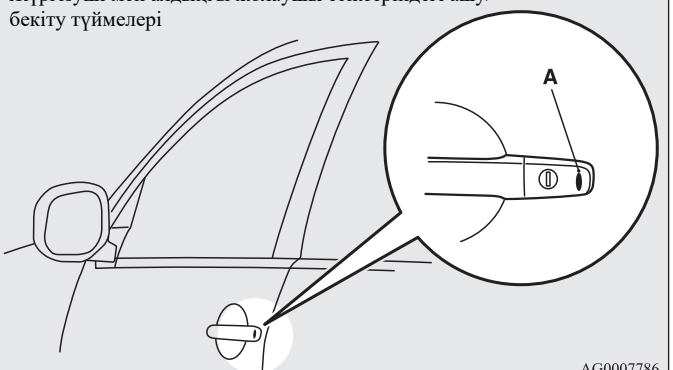

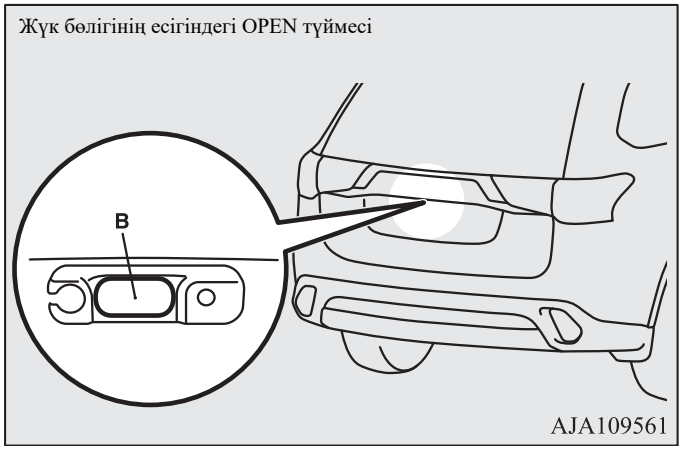

ЕСКЕ АЛУ

- Артқы көріністің сыртқы айналарын жинау ажыратқышы бар автокөліктер үшін автокөлікті ашу кезінде қашықтықтан басқару тетігінің көмегімен артқы көріністің ішкі айналарын жинап және қайта орнына келтіруге болады. 4-18 беттегі «Артқы көріністің ішкі айналары» бөлімдерін қараңыз.
- Есіктердің бірі, оның ішінде жолжүгі бөлімшесінің есігі, ашық болса немесе тығыз жабылмаса, автомобильді қашықтан басқару жүйесі жүйесі жұмыс істемейді.
- Барлық есіктер жабық екендігін тексеріп алу мүмкіндігі болуы үшін, есіктерді жапқан соң 3 секунд бойы жолжүгі бөлімшесі есігіндегі OPEN батырмасы арқылы ашуға болмайды.
- Есіктердің жабылуын тексеру үшін берілген уақытты өзгертуге болады. Толық ақпаратты авторизацияланған MITSUBISHI MOTORS сервистік орталығынан алуға болады.Mitsubishi (MMCS) қатынастық жүйесімен жабдықталған автокөліктерде орнату түрлерін дисплейден-ақ өзгертуге болады. Бұдан да толығырақ ақпарат басқа нұсқаулықта берілген.
- Ашу мен автоматты түрде бекітілу арасындағы уақыт қашықтығын өзгертуге болады. Толығырақ ақпаратты MITSUBISHI MOTORS авторизацияланған қызмет көрсету орталығынан алуға болады. Mitsubishi (MMCS) қатынастық жүйесімен жабдықталған автокөліктерде орнату түрлерін дисплейден-ақ өзгертуге болады. Бұдан да толығырақ ақпарат басқа нұсқаулықта берілген.

Есіктерді ашу мен бекітуді растау

Растау мынадай түрде іске асырылады (алайда салон жарығы шамының алдыңғы сөндіргіші DOOR жағдайында болып немесе салон жарығы шамының артқы сөндіргіші (●) орташа жағдайында тұрған (күнге қарсы перделер модификациясынан басқа) кезде ғана салонды жарықтандыру шамы жанатынын есте сақтау керек).

Бекіту кезінде:	бұрылыс нұсқағыштары бір рет жыпылықтайды.
Ашу кезінде:	салонды жарықтандыру шамы шамамен 15 секундқа жанады да, бұрылыс нұсқағыштары екі рет жыпылықтайды.

ЕСКЕ АЛУ

- Бұл қызметтің орнатылуын келесі жолмен өзгертуге болады. Mitsubishi (MMCS) қатынастық жүйесімен жабдықталған автокөліктерде орнату түрлерін дисплейден-ақ өзгертуге болады. Бұдан да толығырақ ақпарат басқа нұсқаулықта берілген.
  - Растауды тек есіктерді ашу мен бекіту үішн ғана орнату (бұрылыс нұсқағыштарының жыпылықтауы).
  - Растау қызметін сөндіру (бұрылыс нұсқағыштарының жыпылықтауы).
  - Растау қызметі үшін бұрылыс нұсқағыштарының жыпылықтауының санын өзгерту.

  Толығырақ ақпаратты MITSUBISHI MOTORS авторизацияланған қызмет көрсету орталығынан алуға болады.

Ескертудің қосылуы

E00305900662

Автокөлікті айдап әкету немесе қашықтықтан басқару жүйесінің кенеттен іске қосылуының алдын алу мақсатында дыбыс дабылы қосылады да, көпқызметті дисплейге жүргізушіге ескертетін ақпараттық терезе шығады. Ескерту шыққан жағдайда автокөлік пен электронды кілтіңізді міндетті түрде тексеріңіз. Сонымен қатар ескертпе дисплейге автокөлікті қашықтықтан басқару жүйесінде ақау пайда болған кезде де шығады. Аталған ескертпе жасаушы хабарламалардың біреуі шыққан жағдайда

1 TYPI: түсті сұйық кристалды дисплей

2 TYPI: дара хромды сұйық кристалды дисплей

Сипаттама	1 TYPI		2 TYPI		Ескертпе (шешім)
	Дисплей	Зуммер	Индикатор	Зуммер	
Ақау бар екені табылды		Ішіне орнатылған зумер бір дабыл шығарады	Қосылады	Дыбысы шықпайды	Автокөлікті қашықтықтан басқару жүйесіндегі ақау
Аккумулятор батареясы - ның төменгі қуаты		Ішіне орнатылған зумер бір дабыл шығарады	Жыпықтайды	Дыбысы шықпайды	Аккумулятор батареясы отырып барады, ескерту жасалуда. (Батарея толық отырып қалса, ескерту жасалмайды).
Электронды кілт табылмады		Ішкі зуммер бір дабыл шығарады	Жыпықтайды	Дыбысы шықпайды	Егер оталдыру ажыратқышы OFF жағдайынан ACC немесе ON жағдайына ауыстырылса, қозғалтқыш жұмыс істеп тұрған кезде төменде көрсетілген жағдайлардың кез келгені орын алатын болса, ескерту жасалады: • Сізде басқа кодты басқа автокөліктің электронды кілті болуы мүмкін немесе электронды кілт әрекет ету аймағынан тыс жерде. • Электронды кілттің қоректендіру элементі толық отырып қалған. • Қабылдау аймағындағы байланыс электр магнитті сәулемен бұзылған

Сипаттама	1 ТҮРІ		2 ТҮРІ		Ескертпе (шешім)
	Дисплей	Зуммер	Индикатор	Зуммер	
Электронды кілтті суыру қажеттігі туралы еске түсіру	REMOVE KEY FROM KEY SLOT	Ішкі зуммер шамамен 1 минут дабыл шығарады; Сыртқы зуммер шамамен 3 секундтай үздіксіз дабыл шығарады.	Жыпықтайды	Ішкі зуммер шамамен 1 минут дабыл шығарады; Сыртқы зуммер шамамен 3 секундтай үздіксіз дабыл шығарады.	Электронды кілт ұяшықта тұрғанда OFF жұмыс қызметі қосылып тұрып, жүргізушінің есігі ашылатын болса, дисплейде сәйкес ескерту шығады және шамамен 3 секунд бойы сыртқы зуммер дабылы шығады, сонымен қатар шамамен 1 секундтай кілтті суыру керектігі туралы ескерту жасап ішкі зуммер дабыл шығарады. Электронды кілт ұяшықтан суырыла салысымен, зуммер өшеді.
Электронды кілттің болуын бақылау жүйесі	KEY NOT DETECTED	Ішкі зуммер бір дабыл шығарады; сыртқы зуммер үздіксіз дабыл шығарады.	Жыпықтайды	Ішкі зуммер бір дабыл шығарады; сыртқы зуммер үздіксіз дабыл шығарады.	• Автокөлік қозғалыссыз және OFF қызметінен басқа жұмыс қызметі қосылып тұрған кезде, автокөліктің есігін ашып, салоннан электронды кілтті шығарсаңыз, электронды кілт автокөлікке қайта салынбайынша дисплейге сәйкес ескерту шығып тұрады. • Есікті ашпай электронды кілтті ашық терезеден сыртқа шығарсаңыз, электронды кілттің бар екені туралы бақылау жүйесі жұмыс істемейді. • Электронды кілттің бар екені туралы бақылау жүйесін электронды кілт ашық терезеден шығарылған кезде де істейтіндей етіп келтіруге болады. Толық ақпаратты MITSUBISHI MOTORS авторизацияланған қызмет көрсету орталығынан алуға болады. • Егер қозғалтқышты қосу үшін электронды кілт жүйенің әрекет ету аймағында болса да, электронды кілттің жүйеде тіркелген идентификациялық кодымен сәйкестендіре алмаған жағдайда ескерту дабылы қосылып кетуі мүмкін, мысалы электрлік магнитті немесе басқа да кедергілер кезінде.

Сипаттама	1 ТҮРІ		2 ТҮРІ		Ескертпе (шешім)
	Дисплей	Зуммер	Индикатор	Зуммер	
Электронды кілттің салонда тұрып бекітуінің алдын алу жүйесі	KEY STILL IN VEHICLE	Ішкі зуммер бір дабыл шығарады; сыртқы зуммер шамамен 3 секундтай үздіксіз дабыл шығарады.	Жыпықтайды	Сыртқы зуммер шамамен 3 секундтай үздіксіз дабыл шығарады	• Егер OFF жұмыс қызметі қосылып тұрғанда, электронды кілтті салонда қалдырып, жүк бөлігінің есігімен қоса барлық есіктерді бекітсе, жүргізуші есігінің немесе алдыңғы жолаушы есігінің тұтқасындағы бекіту/ашу түймесін не жүк бөлігінің есігіндегі LOCK түймесін басу арқылы жүк бөлігінің есігімен қоса барлық есіктерді бекіткіңіз келсе, ескерту жасалады да есіктер бекітілмейді. • Есіктерді бекітпес бұрын, электронды кілттің Өзіңізде екеніне көз жеткізіңіз. Электронды кілтті автокөлік ішінде қалдырып кетсеңіз де, есіктерді қашықтықтан басқару радиодабылы және электр магниттік аймақтар жағдайында есіктерді бекіту мүмкін болады.
Бекітілмеген есіктердің бақылау жүйесі	CHECK DOORS	Ішкі зуммер бір дабыл шығарады; сыртқы зуммер шамамен 3 секундтай үздіксіз дабыл шығарады.	Жыпықтайды	Сыртқы зуммер шамамен 3 секундтай үздіксіз дабыл шығарады	Егер OFF жұмыс қызметі қосылып тұрғанда жүргізуші есігінің немесе алдыңғы жолаушы есігінің тұтқасындағы бекіту/ашу түймесін не жүк бөлігінің есігіндегі LOCK түймесін басу арқылы жүк бөлігінің есігімен қоса барлық есіктерді бекіткіңіз келсе, есіктердің біреуі немесе жүк бөлігінің есігі мықтап жабылмаса, ескерту жасалып, есіктер жабылмай қалады.
OFF жұмыс қызметін қосу қажеттігі туралы ескерту жүйесі	OFF	Ішкі зуммер бір дабыл шығарады; сыртқы зуммер шамамен 3 секундтай үздіксіз дабыл шығарады.	Жыпықтайды	Сыртқы зуммер шамамен 3 секундтай үздіксіз дабыл шығарады	Егер OFF жұмыс қызметінен басқа қызмет қосылып тұрса, жүргізуші есігінің немесе алдыңғы жолаушы есігінің тұтқасындағы бекіту/ашу түймесін не жүк бөлігінің есігіндегі LOCK түймесін басу арқылы жүк бөлігінің есігімен қоса барлық есіктерді бекіткіңіз келсе, ескерту жасалып, есіктер жабылмай қалады.

Электронды кілтті қолданбай автокөлікті пайдалану

E00306000019

Қосалқы кілт

E00307200441

Қосалқы кілт электронды кілттің ішінде болады. Қандай да бір себептермен (мысалы, қоректендіру элементінің отырып қалуынан) электронды кілттерді қолдану мүмкін болмаса, жүргізуші есігінің құлыптарын қосалқы кілттің көмегімен ашуға және бекітуге болады. Қосалқы кілтті қолдану үшін (A) бекіткіш түймесін (B) көрсетілген бағытқа қарай итеріңіз де, электронды кілттен қосалқы кілтті суырып алыңыз (C).

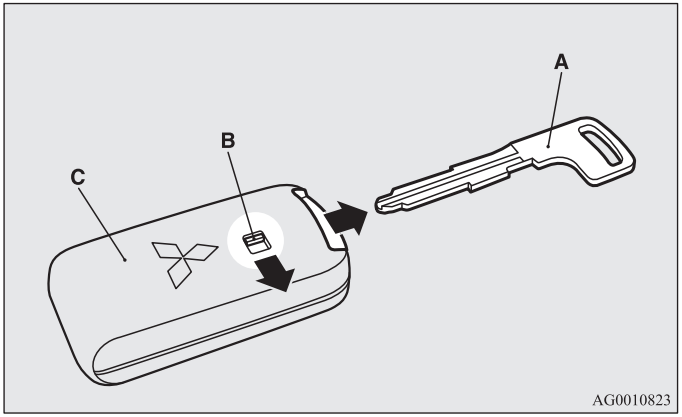

ЕСКЕ АЛУ

- Қосалқы кілтті тек оқыс жағдайларда ғана қолданыңыз. Электронды кілттің қоректендіру элементі отырып қалған жағдайда электронды кілтті қолдану үшін оны тез арада ауыстырыңыз.
- Қосалқы кілтті қолданғаннан кейін оны қайтадан электронды кілтке салыңыз.

Жүргізуші есігін ашу және бекіту

Есіктерді бекіту үшін қосалқы кілтті автокөліктің алдыңғы жағына қарай бағыттап бұраңыз, ашу үшін – артқа қарай. 1-24 беттегі «Есіктер» бөлімдерін қараңыз.

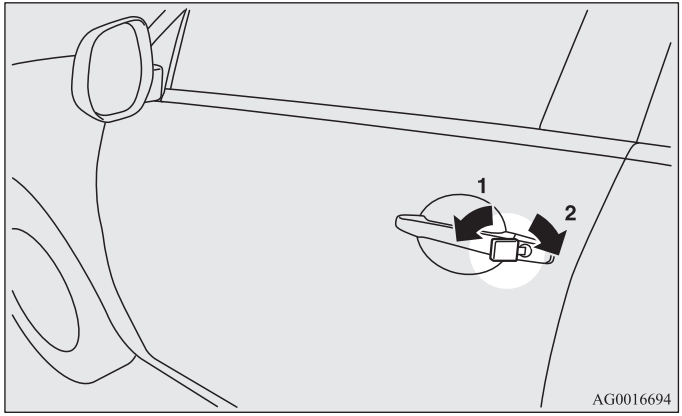

1- Бекіту
2- Ашу

Есіктер

E00300402275

⚠ *ЕСКЕРУ*

- **Қозғалыс алдында барлық есіктердің жабық тұрғанына көз жеткізіңіз: толық жабылмаған есіктермен қозғалу өте қауіпті.**
- **Автокөлікте балаларды қараусыз қалдыруға тиым салынады.**
- **Кілт салон ішінде тұрғанда сырттан есіктерді бекітуге болмайды.**

ЕСКЕ АЛУ

- Автокөлік салонында кілттің қалып қалмауы үшін, жүргізуші есігі ашық тұрғанда оны бекіту түймесімен де, кілтпен де құлыптау мүмкін емес.

Есікті кілтпен ашу және бекіту

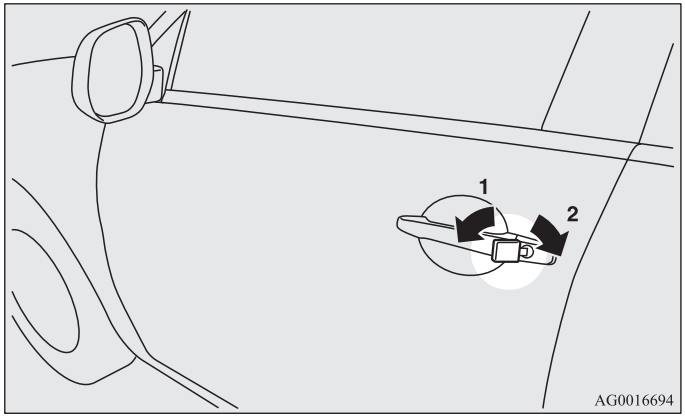

1- Бекіту
2- Ашу

ЕСКЕ АЛУ

- Кілттің көмегімен тек жүргізуші есігін ашуға және бекітуге болады.
  Барлық есіктерді, жүк бөлігінің есігімен қоса ашу мен бекіту үшін орталық құлыптың айырғышын, есік құлыптарын қашықтықтан басқару жүйесін немесе автокөлікті қашықтықтан басқару жүйесін қолданыңыз. 1-26 беттегі «Орталық құлып», 1-6 және 1-29 беттердегі «Есік құлыптарын қашықтан басқару жүйесі», сонымен қатар 1-17 беттегі «Электронды кілтті пайдалану арқылы автокөлікті тасымалдау» бөлімдерін қараңыз.
- Егер автокөлік автокөлікті қашықтан басқару жүйесімен жабдықталған болса, жүргізуші есігін қосалқы кілттің көмегімен ашып және бекітуге болады. 1-23 беттегі «Қосалқы кілт» бөлімін қараңыз.

Есіктерді автокөлік ішінен ашу және бекіту

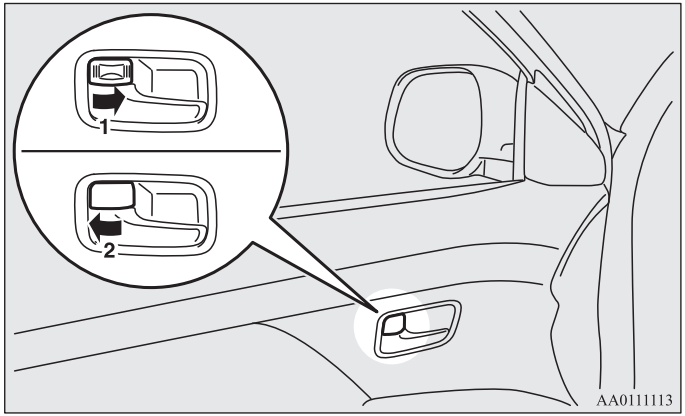

1- Бекіту
2- Ашу

Есікті ашу үшін есіктің ішкі жағына орналасқан тұтқаны өзіңізге тартыңыз.

ЕСКЕ АЛУ

- Жүргізуші есігін есік құлыптарының құрсаулау түймесін қолданбай-ақ есіктің ішкі жағында орналасқан тұтқаны өзіңізге тартып ашуға болады.

Есіктерді кілтсіз бекіту

Алдыңғы жүргізуші есігі, жүк бөлігінің есігі

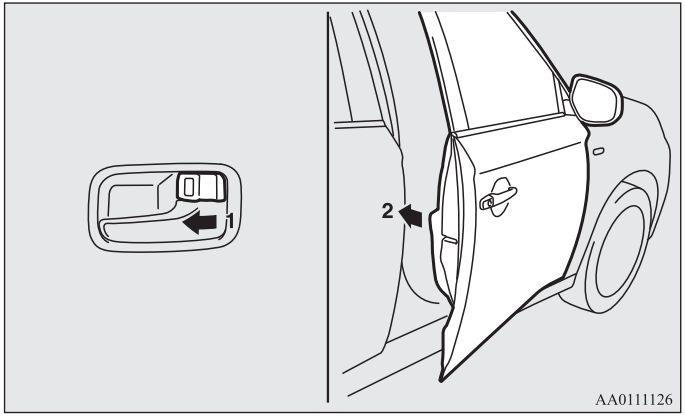

Есіктерді бекітудің ішкі түймесін (1) «бекітілген» жағдайына қойып, есікті жабыңыз (2).

ЕСКЕ АЛУ

- Егер жүргізуші есігі ашық тұрса, бұл түйменің көмегімен оның есігін жабу мүмкін емес.

Орталық құлып

E00300801937

ЕСКЕ АЛУ

- Егер есіктерді бірнеше рет ашып және бекіте берсеңіз, жүйені істен шығаратын орталық құлып қорғанысының жинақталған тізбегі қосылуы мүмкін. Бұндай жағдайда орталық құлыптың айырғышын қайта қолданбас бұрын шамамен бір минуттай күте тұрыңыз.
- Егер жүргізуші есігі ашық тұрса, оны орталық құлып айырғышының көмегімен жабу мүмкін емес.

Есіктерді, жүк бөлігінің есігімен қоса ашу және бекіту

Орталық құлып айырғышының көмегімен

Жүргізуші есігіндегі орталық құлып айырғышының көмегімен барлық есіктерді, жүк бөлігінің есігімен қоса ашуға және бекітуге болады.

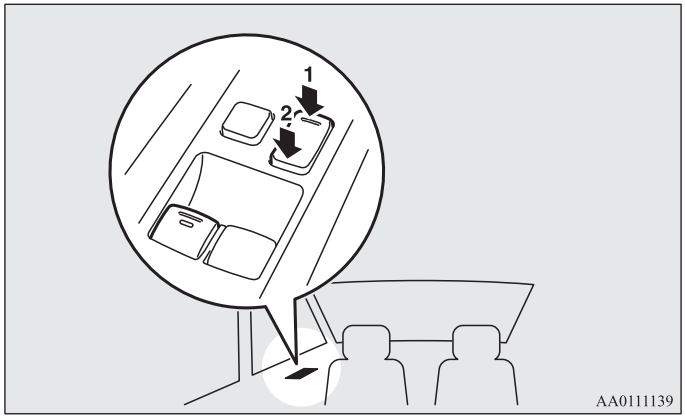

1- Бекіту 2- Ашу

Есіктерді және жүк бөлігінің есігін ашу

E00311300283

Сіз оталдыру құлыбының немесе қозғалтқышты оталдыру және тоқтату нүктесінің және де селектор тұтқасының (CVT бар автокөліктер үшін) көмегімен есіктерді, жүк бөлігінің есігімен қоса ашу тәсілін таңдай аласыз.

Аталған қызметтер автокөлікті зауыттан алып келгенде қосылмай тұрады. Осы қызметтерді қосу немесе өшіру үшін MITSUBISHI MOTORS авторизацияланған қызмет көрсету орталығына жүгініңізү.

Оттау құлпы немесе қозғалтқышты іске қосу және тоқтату батырмасы арқылы ашу.

Барлық есіктер, жүк бөлігінің есігімен қоса оталдыру құлыбын LOCK жағдайына қарай бұрағанда немесе OFF жұмыс тәртібінің қосылған кезінде ашылады.

Селектор тұтқасының көмегімен

Барлық есіктер, жүк бөлігінің есігімен қоса егер оталдыру құлыбы ON жағдайында тұрса немесе ON жұмыс жағдайы қосылып тұрса, селектор тұтқасын P (тұрақ) жағдайына ауыстырған кезде ашылады.

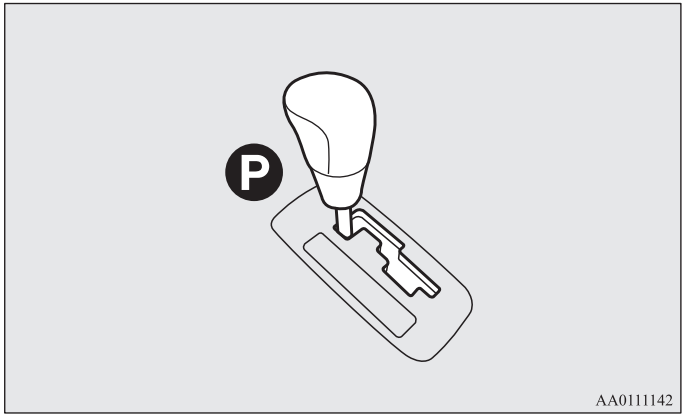

ЕСКЕ АЛУ

- Mitsubishi (MMCS) қатынастық жүйесімен жабдықталған автокөліктерде орнату түрлерін дисплейден-ақ өзгертуге болады. Бұдан да толығырақ ақпарат басқа нұсқаулықта берілген

Салон ішіненартқы есіктер құлыбын ашу құрсауы

E00300901042

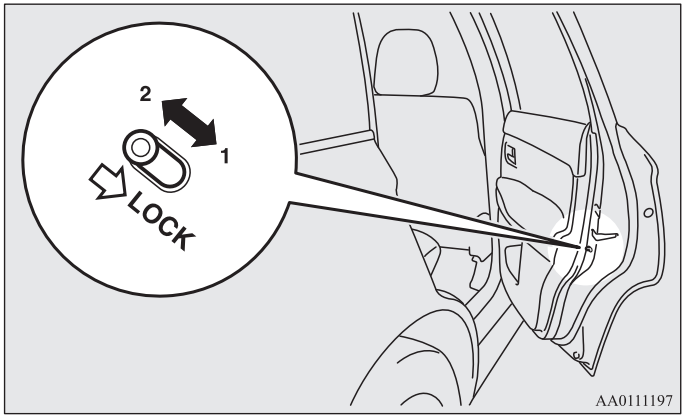

1- Құрсаулау
2- Құрсаудан шығару

Бұл жүйе қозғалыс кезінде артқы есіктердің іштен ашылып кетуінен сақтайды.

Егер тұтқа «Құрсауланған» жағдайында тұрса, артқы есіктерді есіктің ішкі жағында орналасқан тұтқаның көмегімен ашуға болмайды. Егер тұтқа «Құрсаудан шығарылған» жағдайына ауыстырылса, қорғаныс механизмі жұмыс жасамайды.

⚠ *ЕСКЕРУ*

- **Артқы есіктерді ішкі жағынан ашылып кетуі үшін құрсаулауға артқы орындықтарда балаларды тасымалдаған кезде нұсқау беріледі, есіктердің оқыс ашылып кетуі апатты жағдайдың себебі болуы мүмкін.**

*Жүк салу бөлігінің есігі**

E00301402562

⚠ *ЕСКЕРТУ*

- **Жүк бөлігінің ашық есіктерімен қозғалу өте қауіпті, өйткені салонға көміртегі қышқылы (CO) кіруі мүмкін. Ыстың иісі мен түсі болмайды. Оны жұту естен тануға және өлімге де әкелуі мүмкін.**
- **Жүк бөлігінің есігін ашып, жабу кезінде жақын жерде адамдардың жоқтығына көз жеткізіңіз, және басыңызды ұрып және қолдарыңыз бен мойныңызды, т.б. қысып алмас үшін.**
- **Егер автокөлікке қар не мұз тұрып қалса, жүк бөлігін ашар алдында оларды тазалап тастаңыз. Егер қар мен мұзды тазаламай жүк бөлігінің есігін ашатын болсаңыз, есік тығыз қар мен мұздың күшімен жабылып қалуы мүмкін.**

- **Жүк бөлігінің есігін ашып, жабу кезінде жақын жерде адамдардың жоқтығына көз жеткізіңіз, және басыңызды ұрып және қолдарыңыз бен мойныңызды, т.б. қысып алмас үшін. Егер автокөлікке қар не мұз тұрып қалса, жүк бөлігін ашар алдында оларды тазалап тастаңыз. Егер қар мен мұзды тазаламай жүк бөлігінің есігін ашатын болсаңыз, есік тығыз қар мен мұздың күшімен жабылып қалуы мүмкін.**

⚠ *ЕСКЕРУ*

- Жүк салу немесе жүк тиеу кезінде жүк бөлігінің есігі зақымдалып қалмаудың алдын алу үшін оның ашылуына ештеңенің кедергі болмауын қадағалаңыз.

Бекіту/ашу

Жолжүгі бөлімшесінің есігін жүргізуші есігіндегі орталық құлыптың ажыратқышы арқылы ашып-жабуға болады.

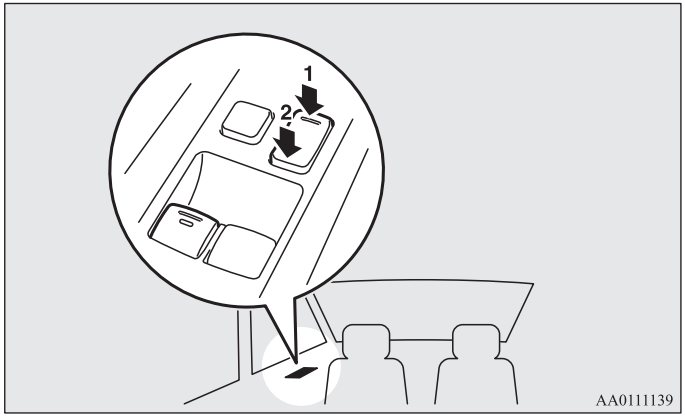

1- Бекіту
2- Ашу

ЕСКЕ АЛУ

- Егер есікті бірнеше рет қатарынан ашып, жапса, жүйені ажыратқыш, орталық құлыптың ішіне салынған қорғаныс желісі жұмыс істеуі мүмкін. Бұл жағдайда орталық құлыптың сөндіргішін қайтадан пайдалану алдында бір минуттай күте тұрыңыз.

Ашу

Жүк бөлігінің есігін ашып, ашу түймесін (A) басып, есікті жоғары көтеріңіз.

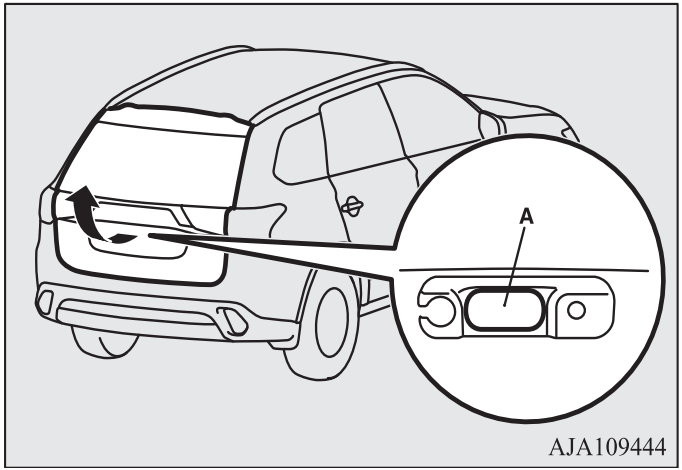

ЕСКЕ АЛУ

- Егер аккумуляторлық батарея отырып қалса немесе өшірілсе, жүк салғыш есігін ашу мүмкін емес.
  Жолжүгі бөлімшесінің есігін ашу қажет болса, оны ашу механизмі арқылы ішінен ашуға болады.
  1-40 беттеріндегі «Салоннан жолжүгі бөлімшесінің есіктерін ашу» тарауынан қара.

Жабу

Суретте көрсетілгендей жүк бөлігінің есігін тұтқасынан төмен қарай тартыңыз. Жолжүгі бөлімшесінің есігін толық жабу үшін оны ішінен жайлап жабыңыз. Жүк бөлігінің есігінің нақты бекітілгеніне көз жеткізіңіз.

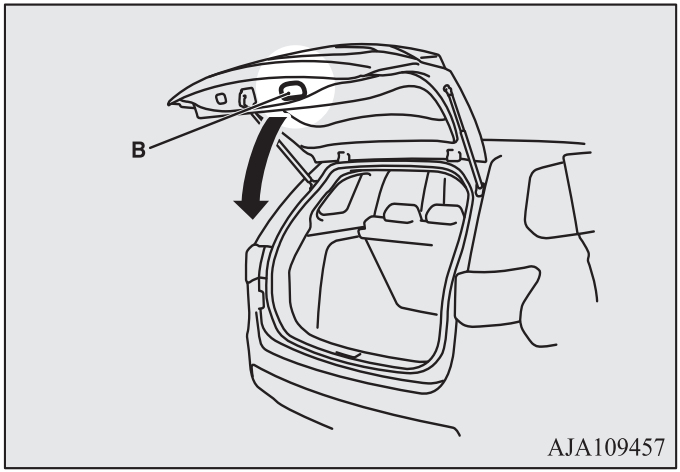

⚠ ЕСКЕРУ

- **Жүк бөлігінің есігін жабу кезінде оның астында саусақтардың қалып қоймауын қадағалаңыз (Сіздің немесе басқалардың).**

ЕСКЕ АЛУ

- Жүк бөлігінің есігі газды тіреулермен сүйемелденеді (C). Олардың зақымдануы мен дұрыс жұмыс жасамауының алдын алу үшін келесі талаптарды сақтаңыз:
  - Жүк бөлігінің есігін жауып тұрып, газды тіреулерді ұстамаңыз.
  - Газды тіреулерді ұстап тұрып, есікті тартпаңыз және итермеңіз.
  - Тіреуге пластмасса, изолента және т.б. жапсырмаңыз.
  - Олардың айналасын жіппен және т.б. орамаңыз.
  - Газды тіреулерге қандай да бір заттарды ілмеңіз.

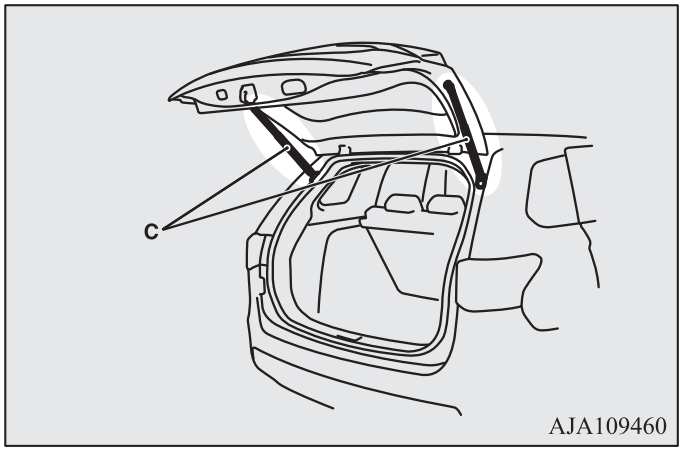

*Жолжүгі бөлімшесі есігінің электржетегі**

E00312800012

Жолжүгі бөлімшесі есіктерінің электржетегін пайдаланбас бұрын, жолжүгі бөлімшесінің есігін есіктердің құлыптарын қашықтықтан басқару жүйесі, автомобильді қашықтықтан басқару жүйесі немесе орталық құлыптың ажыратқышы арқылы ашыңыз. 1-6 беттеріндегі «Есіктердің құлыптарын қашықтықтан басқару жүйесі» , 1-13 беттеріндегі «Автомобильді қашықтықтан баақару жүйесі», 1-26 беттеріндегі «Орталық құлып» тарауларын қара.

Жолжүгі бөлімшесі есігінің электржетегін пайдалану

E00312901111

⚠ *ЕСКЕРТУ*

- **Жолжүгі бөлімшесі адамдарды тасымалдауға арналмаған. Балаларға жолжүгі бөлімшесіндегі жол жүруге немесе ойнауға рұқсат етпеңіз. Жолжүгі бөлімшесінде жол жүру немесе ойнау жазатайым оқиға әкеліп соқтыруы мүмкін.**
- **Қозғалыс алдында жолжүгі бөлімшесінің есігі тығыз жабылғанын қарап алыңыз. Жолжүгі бөлімшесінің ашық есігімен жүрсеңіз, пайдаланылған газдардың автомобильдің салонына кіру және иіс газымен улану қауіпі төнеді.**
- **Қауіпсіздік мақсатында жолжүгі бөлімшесі есігінің электржетегімен тек қана ересек адамдар қолдану керек, балалар емес.**
- **Жолжүгі бөлімшесінің есігін ашып-жапқанда, жақында адам жоқ екендігін байқап алыңыз және басыңызды соғып, қолыңызды, мойныңызды және т.б. қысып алмау үшін сақ болыңыз. Жүкті тиеу және түсіру алдында жолжүгі бөлімшесінің есігі толығымен жабық екендігін байқап алыңыз.**

⚠ ЕСКЕРУ

- **Жүкті тиеу және түсіру кезінде газ шығаратын түтіктің жанында тұруға болмайды. Газдың шығу жүйесінің ыстық детальдерінен күйіп қалуыңыз мүмкін.**
- **Тиеу және түсіру алдында жолжүгі бөлімшесі есіктерінің зақымдануына жол бермеу үшін, оның ашылуына кедергі жоқ екендігін байқап алыңыз.**
- **Қозғалыс алдында жолжүгі бөлімшесінің есігі тығыз жабылып тұрғанын байқап алыңыз.**
- **Электржетегі бар жолжүгі бөлімшесінің есіктері үшін MITSUBISHI MOTORS бірегей детальдерінен басқа, қандай да бір қосалқы бөлшектер мен аксессуарларды пайдалануға тыйым салынады. Кейбір аксессуарлар тым ауырып болуы мүмкін, ол сарт етіп жабудан қорғау механизмінің іске қосылуына әкеліп соқтыруы мүмкін.**

⚠ ЕСКЕРУ

- **Электржетегі бар жолжүгі бөлімшесінің есігін жапқан кезде құлыптардың (A) жанында бөгде заттардың болмауын қадағалаңыз. Бөгде заттар құлыпқа түссе,бұл жолжүгі бөлімшесі есігінің дұрыс жабылуына кедергі туғызуы мүмкін.**

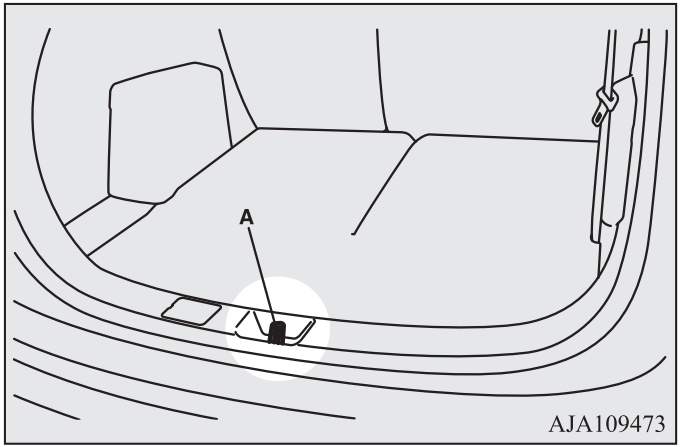

ЕСКЕ АЛУ

- Электржетегі бар жолжүгі бөлімшесінің есігін ашқан немесе жапқан кезде қолыңыз рычагтың (B)маңында қалып қоймағанын қадағалаңыз.
- Газды тіреуіштер (C) жолжүгі бөлімшесінің есігін ашық қалпында ұстап қалу үшін төменде көрсетілген жерлерде орнатылған.
- Жүкті тиеу және түсіру кезінде жолжүгі бөлімшесі есігі электржетегінің рычагына басыңызды соғыпқалмаңыз.

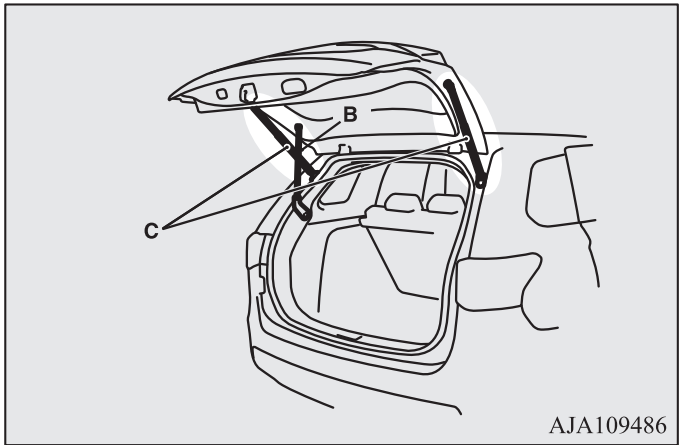

ЕСКЕ АЛУ

- Зақымдануға немесе қате пайдалануға жол бермеу мақсатында келесі талаптарды сақтаңыз:
  - Электржетегі бар жолжүгі бөлімшесінің есігін жапқан кезде газды тіреуіштерді тартпаңыз және итермеңіз.
  - Тіреуіштерге пластмасса, изолента және т.с.с. жапсырмаңыз.
  - Айналасына жіп және т.с.с. орамаңыз.
  - Газды тіреуіштердің әрекет ету аймағына ештеңе ілмеңіз.

Автоматты жұмыс режимі

E00313001106

Жолжүгі бөлімшесі есігінің электржетегін есіктердің құлыптарын қашықтықтан басқару жүесінің кілтіндегі батырма арқылы немесе электронды кілтпен не жолжүгі бөлімшесі есігінің электржетегіне қуат беру батырмасы (A) қосылып тұрған кезде жолжүгі бөлімшесінің есігін жабу батырмасы арқылы басқаруға болады.

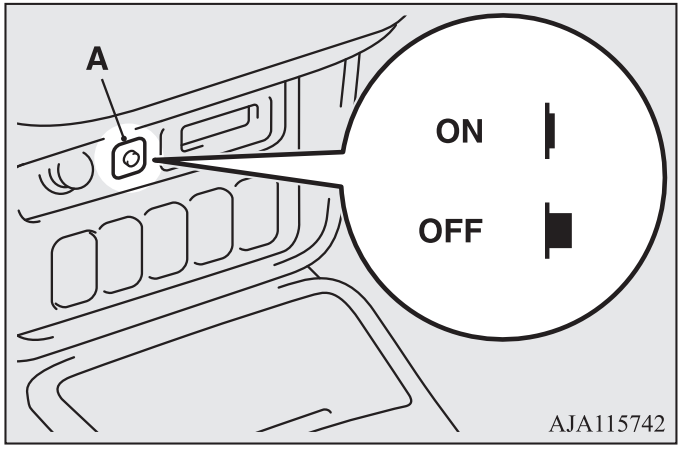

⚠ *ЕСКЕРТУ*

- **Жолжүгі бөлімшесі есігінің электржетегі пайдаланбаса, жолжүгі бөлімшесі есігінің электржетегіне қуат беру батырмасын ажыратыңыз. Қуат беру батырмасын қосылған түрде қалдырсаңыз, электржетекті қосу батырмасын немесе электржетегі бар жолжүгі бөлімшесінің есігін жабу батырмасын байқаусызда бассаңыз немесе балалар басса, біреудің басы не қолы қысылып қалуы мүмкін.**

⚠ ЕСКЕРТУ

- **Электржетек жұмыс істеп тұрғанда, электржетекке қуат беру батырмасын ажыратсаңыз, есік тоқтатылады да, электржетек қол режиміне ауысады. Осы сәтте жолжүгі бөлімшесінің есігі, қалпына байланысты кенеттен ашылуы не жабылуы мүмкін.**

⚠ ЕСКЕРУ

- **Жолжүгі бөлімшесінің есігін ашқан және жапқан кезде шамадан тыс күш жұмсамаңыз. Бұл ақауға әкеліп соқтыруы мүмкін.**
- **Жолжүгі бөлімшесінің есігінің электржетегі жұмыс істеп тұрғанда, қозғалтқышты қосуға тыйым салынады. Қорғау механизмі іске қосылып, жолжүгі бөлімшесінің есігі үзілмелі жылжитын болады.**

ЕСКЕ АЛУ

- Аккумуляторлық батареяның қуаты бітсе немесе өшсе, электржетегі бар жолжүгі бөлімшесінің есігін ашу мүмкін болмайды. Жолжүгі бөлімшесінің есігін ашу қажет болса, оны ашу механизмі арқылы ішінен ашуға болады. 1-40 беттеріндегі «Салоннан жолжүгі бөлімшесінің есіктерін ашу» тарауынан қара.
- Жолжүгі бөлімшесі есігінің электржетегіне қуат беру батырмасы қосылған кезде, есіктер құлыптарын қашықтықтан басқару жүйесі пультінің батырмасына немесе жолжүгі бөлімшесінің есігіндегі жабу батырмасына басқанда, зуммер жолжүгі бөлімшесі есігінің электржетегі іске қосылмағаны жөнінде төрт рет ескерту сигналын береді.
- Жолжүгі бөлімшесі есігінің электржетегі келесі жағдайларда қате жұмыс істейді:
  - Автомобиль еңісте тұрса.
  - Қатты жел кезінде.
  - Жолжүгі бөлімшесінің есігі қармен басылса.
- Электржетегі бар жолжүгі бөлімшесінің есігін қатарымен бірнеше рет ашып-жапсаңыз, жүйені ажырататын, орнатылған электржетекті қорғау шынжыры іске қосылуы мүмкін, бұл электржетекті қол жұмысының режиміне ауыстырады.
- Электржетек жұмыс істеп тұрған сәтте немесе есік жабылған соң жолжүгі бөлімшесі есігінің тұтқасын тартсаңыз, жолжүгі бөлімшесінің есігі тұтқаға қол тигізгенше бірден іске асырылатын қозғалысқа қарсы бағытта қозғалысты бастайды.
- Жолжүгі бөлімшесінің есігі ашық тұрған кезде аккумуляторлық батареяны немесе сақтандырғышты ауыстырғанда есік автоматты режимде жабылмайды. Ондай жағдайда электржетегі бар жолжүгі бөлімшесінің есігін қолмен жабу керек.

Жұмыс жағдайлары

E00313101107

Электржетегі бар жолжүгі бөлімшесінің есігі төменде көрсетілген жағдайлар сақталған кезде автоматты режимде ашылуы мүмкін.

Электронды кілт қолданылады

- OFF жұмыс режимі қосылған.
- Электржетегі бар жолжүгі бөлімшесінің есігі толық жабылған.
- Электржетегі бар жолжүгі бөлімшесінің есігі ашылған.

Жүргізуші жағынан жолжүгі бөлімшесі есігінің электржетегін қосу батырмасы қолданылады.

- ON жұмыс режимі қосылған, селектор рычагы P (тұрақ) қалпында тұр.
- Электржетегі бар жолжүгі бөлімшесінің есігі толық жабылған.
- Жолжүгі бөлімшесі есігінің құлпы бұғаттан шығарылған.

Төменде аталған барлық жағдайлар сақталған кезде электржетегі бар жолжүгі бөлімшесінің есігі автоматты режимде жабылуы мүмкін:

Электронды кілт пайдалынады.

- OFF жұмыс режимі қосылып тұр.
- Электржетегі бар жолжүгі бөлімшесінің есігі толық ашылған.
- Адамдар, жүк және т.б. датчиктерге тимей тұр.

Жүргізуші жағынан жолжүгі бөлімшесі есігінің электржетегін қосу батырмасы немесе жолжүгі бөлімшесінің есігіндегі жабу батырмасы пайдалынады.

- ON жұмыс режимі қосылған, селектор рычагы P (тұрақ) қалпында тұр немесе ACC не OFF жұмыс режимі қосылып тұр.
- Электржетегі бар жолжүгі бөлімшесінің есігі толық ашылған.
- Адамдар, жүк және т.б. датчиктерге тимей тұр.

Электронды кілт батырмасы немесе жүргізуші жағынан жолжүгі бөлімшесі есігінің электржетегін қосу батырмасы арқылы жолжүгі бөлімшесі есігінің электржетегін пайдалану.

E00313500074

Жолжүгі бөлімшесі есігімен бірге автомобильді ашқан соң, электронды кілт батырмасын (A) немесе жүргізуші жағынан жолжүгі бөлімшесі есігінің электржетегін қосу батырмасы (B) арқылы жолжүгі бөлімшесі есігінің электржетегін белсендіруге болады.

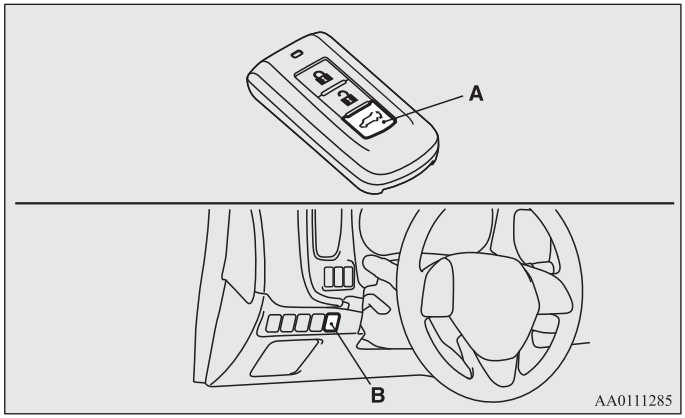

Электронды кілт қолданылады.

Жолжүгі бөлімшесі есігінің электржетегін қосу батырмасы қатарымен екі рет басылса, жолжүгі бөлімшесі есігінің электржетегі зуммер дыбыстық сигналы берілген соң белсендіріледі. Жолжүгі бөлімшесі есігінің электржетегі келесідей жұмыс істейді:

• Жабық қалпында:	зуммер естіледі және жолжүгі бөлімшесі есігі толық ашылады.

- Ашық қалпында: зуммер естіледі және жолжүгі бөлімшесі есігі толық ашылады.

Электржетек жұмыс жасап тұрған кезде,жолжүгі бөлімшесі есігінің электржетегін қосу батырмасына бірнеше рет бассаңыз, зуммер сигналы естіледі де жолжүгі бөлімшесінің есігі кері бағытта қозғалысын бастайды.

ЕСКЕ АЛУ

- Жолжүгі бөлімшесі есігінің электржетегін қосу батырмасына 3 және одан да көп рет бассаңыз, жолжүгі бөлімшесінің есігі белгіленген режимде іске қосылмауы мүмкін. Егер осындай жағдай болса, біраз уақыт күтіңіз, одан соң жолжүгі бөлімшесі есігінің электржетегін қосу батырмасына екі рет басыңыз.

Жүргізуші жағынан жолжүгі бөлімшесі есігінің электржетегін қосу батырмасы қолданылады.

Егер жолжүгі бөлімшесі есігінің электржетегін қосу батырмасын 1 секундтан көп ұстасаңыз, жолжүгі бөлімшесі есігінің электржетегі зуммер дыбыстық сигналы берілгенен кейін белсендіріледі. Жолжүгі бөлімшесі есігінің электржетегі келесідей жұмыс істейді:

- Жабық қалпында: зуммер естіледі және жолжүгі бөлімшесі есігі толық ашылады.
- Ашық қалпында: зуммер естіледі және жолжүгі бөлімшесі есігі толық ашылады.

Электржетек жұмыс жасап тұрған кезде, жолжүгі бөлімшесі есігінің электржетегін қосу батырмасына бірнеше рет бассаңыз, зуммер сигналы естіледі де жолжүгі бөлімшесінің есігі кері бағытта қозғалысын бастайды.

⚠ ЕСКЕРТУ

- **Жолжүгі бөлімшесі есігінің электржетегін қосқан кезде, қоршаған аймақтың қауіпсіздігін байқап алыңыз, автомобильдің алдында және артында жеткілікті бос кеңістік бар екендігіне көзіңізді жеткізіңіз, сондай-ақ басыңызды, қолыңыз бен саусақтарыңызды соққыдан және қысылудан сақтаңыз.**

Ашу батырмасы арқылы жолжүгі бөлімшесінің есігін ашу.

E00313600062

Ашу батырмасы (C) арқылы жолжүгі бөлімшесінің есігін ашу үшін электржетекті қосу.

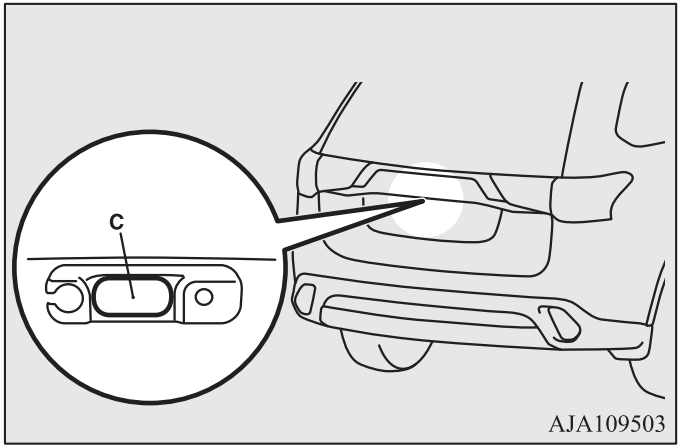

Есіктер, оның ішінде жолжүгі бөлімшесінің есігі ашылып тұрған кезде, ашу батырмасына бассаңыз, электржетегі бар жолжүгі бөлімшесінің есігі зуммер сигналы берілген соң ашылады. Автомобиль жабық тұрса, зуммер сигналы іске қосылмайды.

ЕСКЕ АЛУ

- Электрондыкілт өзіңізбен бірге болса, жолжүгі бөлімшесінің есігін ашу батырмасына басқан кезде, электржетегі бар жолжүгі бөлімшесінің есігі жабық тұрса да, ашылады.

Жабу батырмасы арқылы жолжүгі бөлімшесінің есігін жабу

E00313700063

Электржетегі бар жолжүгі бөлімшесінің есігін жолжүгі бөлімшесі есігінің кесігіндегі жабу батырмасына (D) басу арқылы жабуға болады.

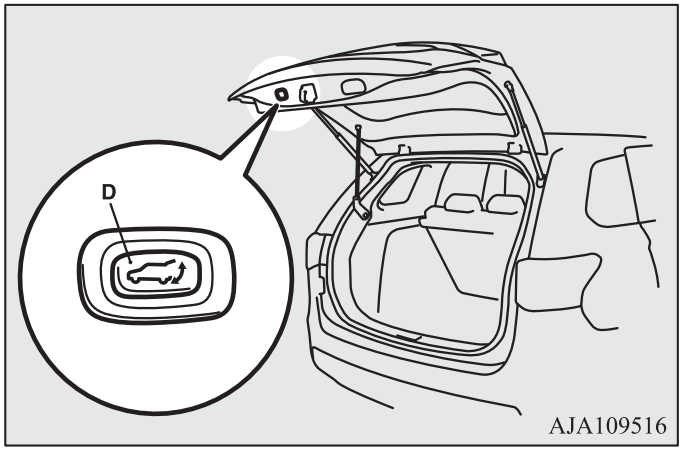

Жолжүгі бөлімшесі есігінің кесігіндегі батырмаға бассаңыз, жолжүгі бөлімшесінің есігі зуммер сигналы берілгеннен кейін жабылады. Жолжүгі бөлімшесінің есігі жабылған кезде жабу батырмасына бірнеше рет бассаңыз, зуммер сигналы берілгеннен кейін жолжүгі бөлімшесінің есігі ашылады.

ЕСКЕ АЛУ

- Электржетегі бар жолжүгі бөлімшесінің есігі ашылып жатқан кезде, жабу батырмасына бірнеше рет қайта бассаңыз, зуммер сигналы берілгеннен кейін жолжүгі бөлімшесінің есігі жабыла бастайды.

Жарақаттану қауіпсіздігінің механизмі

E00313200013

Жолжүгі бөлімшесінің есігі автоматты жұмыс кезінде адамды не затты қысып алса немесе электржетегі бар жолжүгі бөлімшесі есіктерінің екі жағынан датчиктерге (A) соққы тіркелсе, жарақаттану қауіпсіздігінің механизмі іске қосылады. Қауіпсіздік мақсатында дыбыс сигнализаторы бір реттік сигнал береді, ал электржетегі бар жолжүгі бөлімшесінің есігі кері бағытта қозғалысын бастайды.

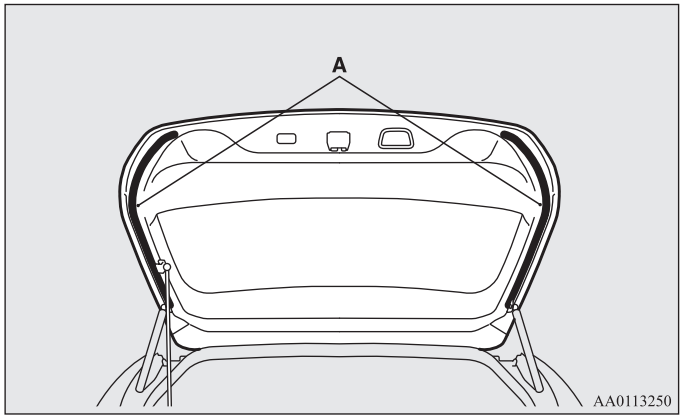

⚠ *ЕСКЕРУ*

- **Кейде жарақатану қауіпсіздігі механизмі қысылып тұрған нысанның жағдайы мен конфигурациясына байланысты іске қосылмауы мүмкін. Сондықтан есікке қолыңызды, дене бөлігін немесе қандай да бір затты қысып алмау үшін аса сақ болу керек.**
- **Электржетегі бар жолжүгі бөлімшесініңесігі қадамының ең соңында жарақаттану қауіпсіздігінің функциясы толық ажыратылады. Сондықтан есікке қолыңызды не саусақтарыңыздықысып алмау үшін аса сақ болыңыз.**

⚠ ЕСКЕРУ

- **Жарақат қауіпсіздігі механизмі жүк бөлімшесінің есігін қолмен жапқан кезде өшеді. Сондықтан осы кезде қол немесе саусақтарыңыз қысылып қалмас үшін абай болыңыз.**
- **Егер жарақат қауіпсіздігімеханизмі қатарынан бірнеше рет қосылса жүк бөлімшесі есігін қолмен жабуға болады. Бұл кезде аса сақтықты сақтау керек, өйткені, жүк бөлімшесінің есігі оның қалпына байланысты кенеттен ашылып немесе жабылып қалуы мүмкін.**
  Толық ашылу немесе жабылу қалпына жеткеннен кейін жүк бөлімшіесі есігі электр жетегінің қалыпты жұмысы жаңғыруы мүмкін.

ЕСКЕ АЛУ

- Егер нақты бір жағдайларда немесе эксплуатация жағдайында датчиктерге адамды немесе затты қысып қалғандағыдай күш ықпал етсе жарақат қауіпсіздігі механизмі іске қосылуы мүмкін.
- Жүкті тиеу немесе түсіру кезінде немесе артқы әйнектерді тазалау кезінде датчиктерге зақым келтіріп алмаңыз. Ондай жаңдай болған жағдайда жүк бөлімшесі есіктері автоматты түрде жабылуын тоқтатады.

Кенеттен жабылудан қорғау механизмі

Жүк бөлімшесінің электр жетекті есігінің автоматты ашылғаныныан кейін жүйе есіктің жабыла бастағанын сезген сәтте, мысалы, есікте жиналып қалған қардың әсерінен, жүк бөлімшесі есігінің электр жетегі есікті автоматты түрде жабады. Кенеттен жабылудан қорғау механизмі іске қосылған кезде зуммер дыбысы береді.

ЕСКЕ АЛУ

- Егер жүк бөлімшесінің есігінде қар жиналып қалса электр жетекті қосар алдында оны тазартыңыз.
- Жүк бөлімшесінің электр жетекті есігіне түпнұсқа MITSUBISHI MOTORS-тан басқа қандай да бір тетіктерді, аксессуарларды қолдануға тыйым салынады. Кейбір аксессуарлар тым ауыр болып кенеттен жабылу механизмінің автоматты іске қосылуына әкеліп соғуы мүмкін.
- Егер жүк бөлімшесінің электр жетекті есігінің автоматты ашылуынан кейін бірден оны қолмен жабуға тырыссаңыз кенеттен жабылудан қорғау механизмі автоматты түрде іске қосылуы мүмкін.

Кенеттен іске қосылудан қорғау механизмі

Егер қозғалтқыш жүк бөлімшесінің электр жетекті есігінің автоматты жұмыс жасауы кезінде оталса электр жетек аккумуляторлы батареяның жеткіліксіз кернеуі кесірінен қолмен басқаруға ауысып кетуі мүмкін, және жүк бөлімшесінің электр жетекті есігі автоматты ауысу кезінде қай жерде болса, сол жердегі аралықта қалып қалуы мүмкін. Механизм электр жететің кенеттен іске қосылуын ескертеді. Жүк бөлімшесінің электр жетекті есігі толық ашық немесе толық жабық жағдайға жеткен кезде шамамен 10минуттан кейін электр жетегінің автоматты режимдегі жұмыс жасауы мүмкін.

⚠ ЕСКЕРУ

- **Жарақат қауіпсіздігі механизмі кенеттен іске қосылу механизмін қосқан кезде өшеді. Сондықтан осы кезде қол немесе саусақтарыңыз қысылып қалмас үшін абай болыңыз.**

Қол жұмыс режимі

E00313401041

Жолжүгі бөлімшесі есігінің электржетегіне қуат беру батырмасы қосылып тұрса, жолжүгі бөлімшесінің есігі тек қана қолмен ашылады және жабылады. Жолжүгі бөлімшесінің есігін ашып, ашу батырмасын (A) басыңыз да есікті жоғары көтеріңіз.

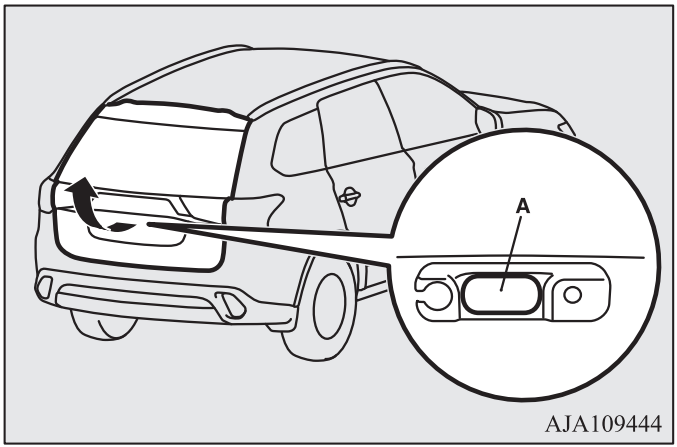

AJA109444

⚠ ЕСКЕРУ

- **Жол жүгі бөлімшесінің есігін ашқан кезде есіктің жанында ешкім жоқ екендігіне көз жеткізіп алыңыз.**

ЕСКЕ АЛУ

- Егер жолжүгі бөлімшесінің есігіндегі ашу батырмасын басқан соң, есікті бірден ашылмаса, ол ашылмауы мүмкін. Ондай жағдайда ашу батырмасына тағы бір рет басыңыз да жолжүгі бөлімшесінің есігін жоғарыға қарай тартыңыз.
- Егер аккумуляторлық батареяның қуаты бітсе немесе өшсе, электржетегі бар жолжүгі бөлімшесінің есігін ашу мүмкін болмайды.

Жолжүгі бөлімшесінің есігін жабу үшін тұтқаны (B) төмен тартыңыз да есік толық жабылған соң, тұтқаны жібере салыңыз, одан соң есітің сенімді жабылуы үшін жолжүгі бөлімшесінің есігін жайлап итеріп қойыңыз.

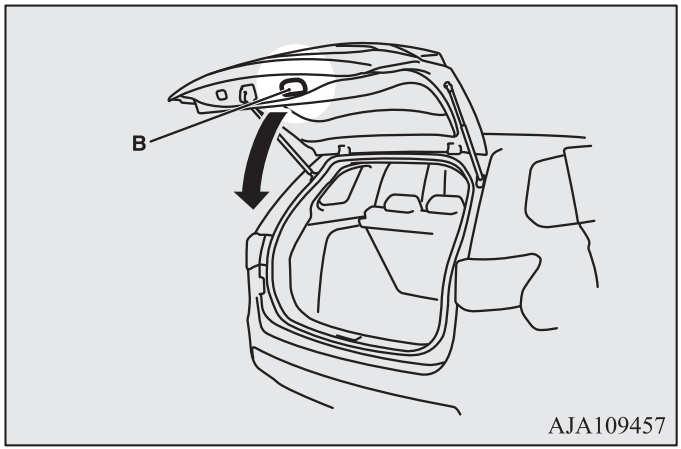

AJA109457

⚠ ЕСКЕРУ

- **Ішкі тұтқадан қолыңызды жібермей, жолжүгі бөлімшесінің есігін толық жабуға тыйым салынады. Қолыңыз қысылуы немесе жарақаттануы мүмкін.**
- **Жарақаттану қауіпсіздігінің механизмі жолжүгі бөлімшесінің есігін қолмен жапқан кезде ажыратылады. Сондықтан осы сәтте қолыңыз не саусақтарыңыз қысылып қалмауы үшін аса сақт болыңыз.**

Жолжүгі бөлімшесінің есігін жабу кезіндегі көмек механизмі

E00313300043

Жолжүгі бөлімшесінің есігін оңай жабу механизмі электржетегі бар жолжүгі бөлімшесінің есігін жапқан кезде көмектесуге арналған. Жолжүгі бөлімшесінің есігі бекітілген ашық қалыптан жабылса, ол автоматты түрде жабылады.

⚠ ЕСКЕРТУ

- **Ашық тұрған қалпынан электржетегі бар жолжүгі бөлімшесі есігінің автоматты түрде жабылуы кезінде қолыңызды не саусақтарыңызды қысып алмау үшін сақ болыңыз. Егер де жолжүгі бөлімшесі есіктерінің жайлап жабу механизмінің іске қосылған кезде қолыңыз не саусақтарыңыз қысылып қалады деп ойласаңыз, электржетегі бар жолжүгі бөлімшесі есігінің тұтқасын тартыңыз. Жолжүгі бөлімшесінің есігі ашық қалпында келеді.**

⚠ ЕСКЕРУ

- **Жолжүгі бөлімшесінің табалдырығындағы қапсырмаға (A) тимеңіз. Жолжүгі бөлімшесі есіктерінің жайлап жабу механизмі іске қосылып, саусақтарыңызды қысып алуыңыз мүмкін**

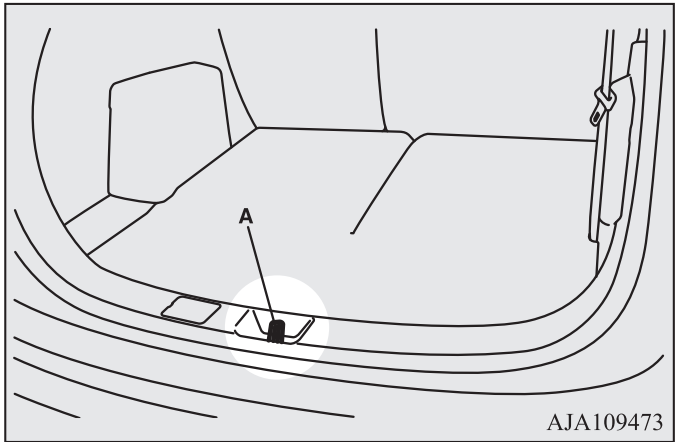

ЕСКЕ АЛУ

- Жолжүгі бөлімшесінің есігін оңай жабу механизмі жолжүгі бөлімшесі есігінің электржетегінекуат беру батырмасы OFF ажыратылған қалпында болса да, жұмыс істей береді.
- Жолжүгі бөлімшесі есігінің тұтқасына бірізді ұзақ әсер ету қорғау шынжырын белсендіру мүмкін, онда жолжүгі бөлімшесінің есігін оңай жабу механизмі біраз уақытқа жұмыс қабілеттілігін жоғалтуы мүмкін. Осындай жағдайда жолжүгі бөлімшесінің есігін оңай жабу механизмін қайта белсендірмес бұрын бір минуттай кідіре тұрыңыз.

Жүк бөлігінің есігін салон ішінен ашу

E00303400298

Жүк бөлігінің есігін аккумулятор батареялары отырып қалған кезде салон ішінен ашу механизмінің көмегімен ашуға болады. Ашу механизмінің тұтқасы жүк бөлігінің есігіне жинақталған (сур.қараңыз).

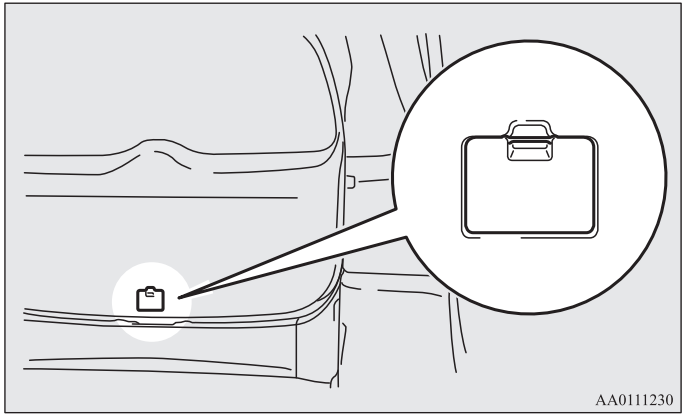

Бұл механизмнің орналасуы мен қолданылу тәртібімен танысыңыз және де онымен Сіздің отбасы мүшелеріңіздің де танысқанына көз жеткізіңіз.

Ашу

1. Жолжүгі бөлімшесі есігінің ішкі жағындағы қақпақты (A) ашыңыз.

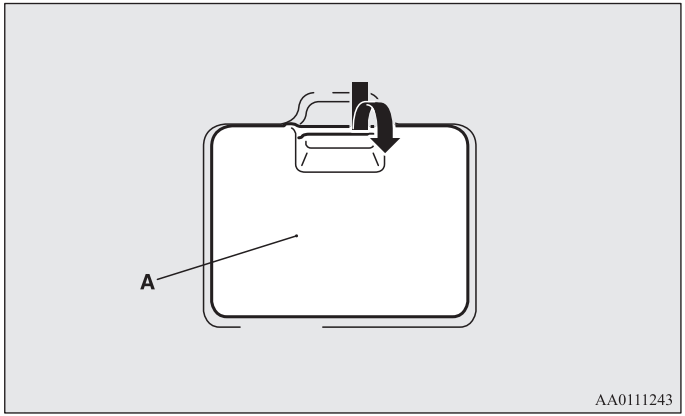

2. Жүк бөлігінің есігін ашу үшін, тұтқаны (B) енгізіңіз.

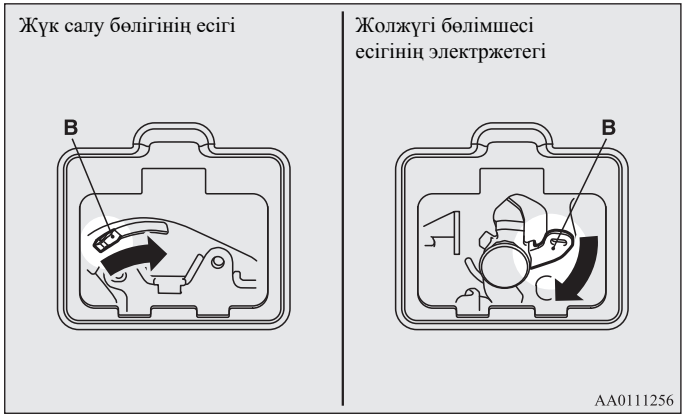

3. Жүк бөлігін есігін ашу үшін, оны іштен итеріңіз.

⚠ *ЕСКЕРУ*

- **Жүк бөлігінің есігін ашу механизмінің қақпағы үнемі жабық тұруы тиіс, өйткені қозғалыс кезінде оған енетін заттар механизм тұтқасын оқыс ауыстырып, жүк бөлігі есігінің ашылып кетуіне соқтыруы мүмкін.**

Электроәйнеккөтергіштер

E00302200589

Әйнеккөтергіштердің электрлі жетегі оталып тұрған немесе ON жұмыс тәртібі қосылып тұрған жағдайда әрекет етеді.

Әйнеккөтергіштердің электрлік жетегінің қосқышы

E00302301822

Әр есіктің электрлік әйнеккөтергіші сәйкес қосқышты басу кезінде қосылады.

1- Жүргізуші есігінің әйнеккөтергіштері
2- Алдыңғы жолаушы есігінің әйнеккөтергіштері
3- Сол жақтағы артқы есіктің әйнеккөтергіштері
4- Оң жақтағы артқы есіктің әйнеккөтергіштері
5- Электрліәйнеккөтергіштер құрсауының қосқыш.

⚠ ЕСКЕРТУ

- **Әйнеккөтергіштің электржетегін қоспас бұрын, қозғалмалы әйнекпен бас, қол, саусақ және тағы да басқа дене мүшелерінің қысылып қалмайтынына көз жеткізіңіз.**
- **Автокөліктен шығарда, кілтті оталдыру құлыбында.**
- **Автокөлікте балаларды немесе электрлі әйнеккөтергіштерді қауіпсіз қолдануға қабілетсіз басқа да тұлғаларды қараусыз қалдыруға болмайды.**

Жүргізуші жағынан пернелер.

Жүргізуші есігіндегі пернелер арқылы барлық есіктерге арналған әйнеккөтерігштерді басқаруға болады. Тиісті пернені басып, әйнекті көтеруге не түсіруге болады.
Әйнекті түсіру үшін, батырманы басыңыз, көтеру үшін – жоғарыға тартыңыз.
Пернені тірелгенші басқан (немесе тартқан) кезде әйнек автоматты түрде толығымен түседі (көтеріледі).
Әйнекті аралық қалпында тоқтату талап етілсе, батырманы жайлап басыңыз (тартыңыз).

Жолаушылар орындарындағы пернелер.

Жолаушылар орындарының пернелері арқылы жолаушылар есіктерінің тиісті әйнеккөтергіштерін басқаруға болады.
Әйнекті түсіру үшін, батырманы басыңыз, көтеру үшін – жоғарыға тартыңыз.

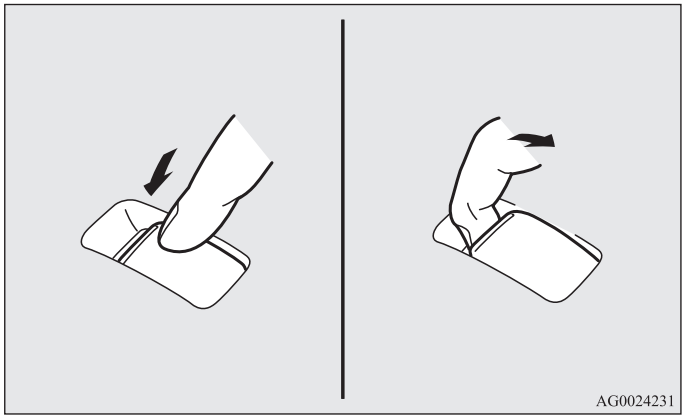

ЕСКЕ АЛУ

- Оталып тұрмаған кезде терезе көтергішін қайта-қайта түсіріп көтеру аккумулятор батареясының отырып қалуына әкеліп соғады. Терезе көтергіштерді тек оталып тұрған кезде ғана қосыңыз.
- Артқы есіктердің терезесі терезе ұзындығының жартысына дейін ғана түседі.

Әйнеккөтергіштер бөгетінің қосқышы

E00303101263

Бұл қосқыш пайдаланылған кезде, жолаушылар өз басқыштарының көмегімен әйнектерді көтеріп не түсіре алмайды, ал жүргізуші жақтағы басқыштың көмегімен тек жүргізуші есігінің әйнегін көтеріп не түсіре алады. Басқыштарды құрсаудан шығару үшін, құрсау қосқышын қайталап басыңыз.

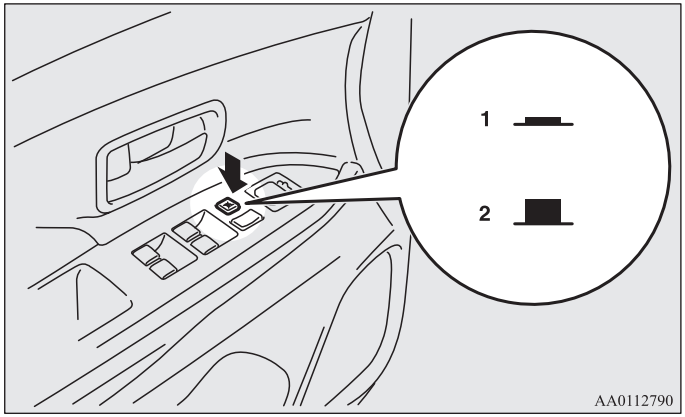

1- Құрсаулау
2- Құрсаулаудан шығару

⚠ *ЕСКЕРТУ*

- **Бала оқыста әйнеккөтергішті басып жіберіп, оның басы мен қолы әйнекпен қысылып қалуы мүмкін. егер автокөлікте бала болса, әйнеккөтергіштерді құрсаулау басқышымен құрсаулап тастаңыз.**

Таймер

E00302401012

Есіктердің әйнегін қозғалтқыш өшкеннен кейін 30 секунд аралығында көтеріп және түсіруге болады.
Алайда жүргізуші немесе алдыңғы жолаушы есігі ашылғаннан кейін әйнеккөтергіштер жұмысын тоқтатады.

Жарақаттың алдын алу механизмі (тек жүргізуші есігінің әйнектері үшін)

E00302500830

Егер қозғалып келе жатқан әйнектің астында қол немесе бас қалса, әйнек автоматты түрде түседі.
Сонда да жүргізуші есігінің әйнегін көтермес бұрын, жолаушылардың біреуі қолын немесе басын терезеден шығарып тұрмағанына көз жеткізіңіз.
Жарақаттың алдын алу механизмі жұмысын бастағанда әйнекті біраз секундтан кейін көтеруге болады.

⚠ *ЕСКЕРТУ*

- **Қатарынан үш немесе бірден көп жұмыс жасағанынан кейін әйнеккөтергіштердің жарақаттың алдын алу механизмі уақытша өшеді.**
  Егер осы уақытта әйнектің астына қол немесе бас қалып қалса, адам күрделі жарақат алуы мүмкін.

⚠ *ЕСКЕРУ*

- **Әйнек жүрісінің соңында жарақаттың алдын алу қызметі өшеді. Бұл әйнекті толығымен көтеруге мүмкіндік береді. Осы кезде өте сақ болу керек және саңылауға саусақтардың түспеуін қадағалау керек.**

⚠ ЕСКЕРУ

- **Басқыш көтерілген жағдайда тұрса, жарақаттың алдын алу механизмі өшеді. Осы кезде өте сақ болу керек және саңылауға саусақтардың түспеуін қадағалау керек.**

ЕСКЕ АЛУ

- Егер қозғалыс кезінде жүргізуші есігінің әйнегіне әйнек астына қол немесе бас қалып қалу сияқты жағдайларға ұқсас соққылар мен физикалық салмақ түсу қаупі төніп тұрса, жарақаттың алдын алу қызметі жұмысын бастайды.
- Егер аккумулятор батареясы өшіп немесе әйнеккөтергіштің электрлік жетегі шынжырының сақтандырғышы ауыстырылса, жарақат алу қауіпсіздігінің механизмі өшеді, сөйтіп есіктің әйнегін автоматты түрде толығымен түсіру/көтеру мүмкін болмай қалады. Егер жүргізуші есігінің әйнегі түсіп тұрса, әйнек толығымен көтерілгенше сәйкес қосқышты бірнеше рет жоғары тартыңыз. Содан кейін қосқышты жіберіп, оны қайта көтеріп, сол күйінде кемінде бір минут ұстап тұрып, қайта жіберіңіз. Осыдан кейін жүргізуші есігінің әйнеккөтергіші қалыпты жағдайда жұмыс істей бастайды.

*Люк**

E00302800309

Люк

Люктің электржетегі тек қозғалтқыш қосылып тұрғанда ғана қосылады (оталу құлпы ON қалпында).

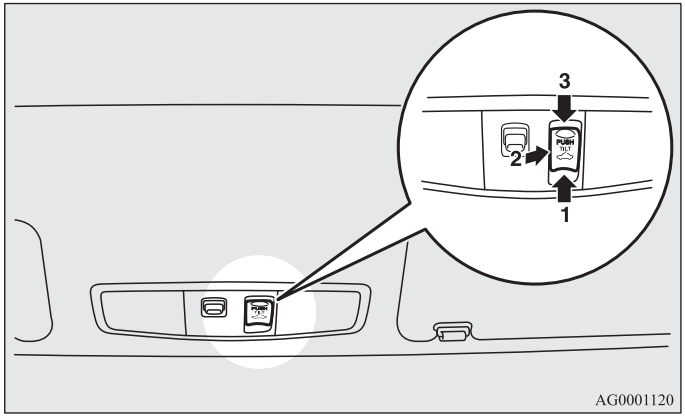

1- Ашу
2- Көтеру
3- Жабу, түсіру

Люкті ашу үшін, сөндіргішті (1) бағытында басыңыз.
Люкті тоқтату үшін, сөндіргішті (2) бағытта немесе (3) бағытта басыңыз.

ЕСКЕ АЛУ

- Толық ашылған қалпына аз жетпей, люк автоматты түрде тоқтайды.
  Толық ашу үшін, сөндіргішті тағы бір рет басыңыз.

Люкті жабу үшін сөндіргішті (3) бағытында басыңыз.
Люкті тоқтату үшін, сөндіргішті (1) немесе (2) бағытында басыңыз.

Люкті көтеру үшін, сөндіргішті (2) бағытында басыңыз.
Люк панелінің артқы бөлігі салонды желдету үшін көтеріледі.

Люкті түсіру үшін, сөндіргішті (3) бағытында басыңыз.

⚠ ЕСКЕРТУ

- **Қозғалыс кезінде ашық люкке басыңызды, қолыңызды, т.б. шығармаңыз.**
- **Автокөлік ішінде қараусыз балаларды немесе люктің электржетегін қауіпсіз қолдана білмейтін адамдарды қалдыруға болмайды.**
- **Люктің электржетегін қоспас бұрын, қозғалыстағы люкпен қол, бас, саусақ, .т.б. қысылып қалмайтынына көзіңізді жеткізіңіз.**

Жарақаттан қауіпсіз механизм

Жабылып келе жатқан люкке қол немесе бас тиген жағдайда, люк автоматты түрде ашылады.
Алайда, люкті ашып-жаппас бұрын, оған қол немесе бас шығып тұрмағанын қадағалаңыз.
Жарақаттанқауіпсіз механизм қосылғаннан кейін люкті бірнеше секундтан кейін жабуға болады.

Егер жарақаттанқауіпсіз механизм қайта-қайта бес немесе одан да көп рет қосыла берсе, люкті қалыпты тәртіпте жабу мүмкін емес болады. Шұғыл шара ретінде люктың панелін батырмаға қадамдап басып, соңына дейін жабуға болады (2).

Одан соң келесі әрекеттерді орындап, люк панелінің қалпын жүктеуге болады:

1. Люкты ашыңыз.
2. Қосқышты (2)10 секунд бойы басып тұрыңыз.
3. Люктің панелі автоматты сатылы түрде көтеріңкі қалыпқа ауысады.
4. Люк панелі көтерілген қалпында тоқтаған соң, жүктеу процесі аяқталады.

Люк электрсымының қалыпты жұмысы қайта іске қосылмаса, MITSUBISHI MOTORS авторизацияланған сервистік орталығына хабарласыңыз.

ЕСКЕ АЛУ

- Люк қозғалысы кезінде люк астына қол немесе бас қалып кеткендегідей соққы алса немесе физикалық жүктеме алса жарақаттанқауіпсіз механизм іске қосылып кетуі мүмкін.

⚠ ЕСКЕРУ

- **Жарақаттанқауіпсіздік фунциясы люк жүрісінің соңында өшіріледі.**
  Бұл люкті толығымен жабуға мүмкіндік береді.
  Осы уақытта әсіресе мұқият болып жырақтарға саусақтардың қалып қалмауын қадағалау керек.

Күнге қарсы перде

Күннің көзінен қорғайтын перде қолмен ашылады және жабылады.

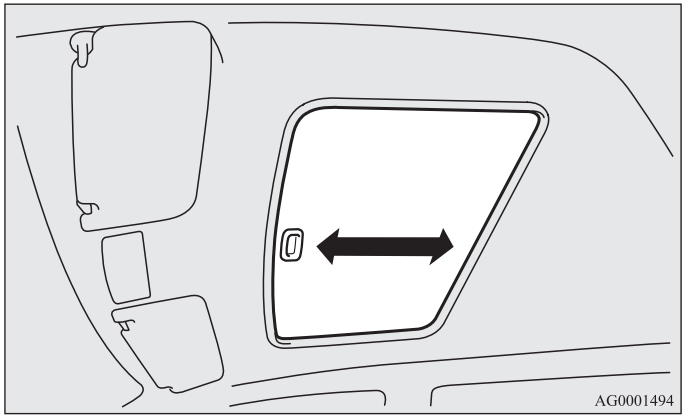

ЕСКЕРУ

- **Пердені жабу кезінде саусақтарынды қысып алмау үшін сақ болыңыз.**

ЕСКЕ АЛУ

- Пердені жаппас бұрын, міндетті түрде люктің панелін түсіріңіз.
- Люк ашық болса, күннің көзінен қорғайтын пердені жаба алмайсыз.

ЕСКЕ АЛУ

- Люк толық ашылуға аз қалғанда тоқтайды.
  Толық ашылған қалыпқа қарағанда бұндай қалыпта қозғалыс кезінде ауа дірілі төмен.
- Автокөліктен шығарда, люкті жауып, оталдыру құлпынан кілтті міндетті түрде алу керек.
- Егер жабулы күйінде қатып қалса (қар жауғаннан кейін немесе аяз кезінде) люкті ашуға тырыспаңыз.
- Люктың қақпағына және төбе ойығының шеттеріне отырмаңыз және ауыр заттар қоймаңыз.
- Люк толығымен ашыла сала немесе жабыла сала сөндіргішті жіберіңіз.
- Егер сөндіргішті басқанда люк қозғалмаса, сөндіргішті жіберіп люк қозғалысына кедергі боп тұрған зат жоғын тексеріңіз. Егер люктің қозғалысына ештеңе кедергі болмаса, авторизацияланған MITSUBISHI MOTORS сервистік орталықтарына барыңыз.
- Төбеге кейбір жүксалғыш модельдерін немесе шаңғыларға арналған бекітпелерді орнату кезінде люктың қақпағы көтерілген қалпында тиюі мүмкін. Төбеде жүксалғыш немесе шаңғыларға арналған бекітпе орнатылған болса, люкты көтерер кезде мұқият болыңыз.
- Автокөліктен шығарда немесе жуу орнына барғанда люктің жабықтығын тексеріңіз.
- Люк ойығының нығыздаушысына (қара резеңке жолақ) құрамында балауыз бар заттарды тигізбеуге тырысыңыз. Нығыздаушыға балауыз тиген жағдайда, люктің бітеулігіне кепіл берілмейді.
- Автокөлікті жуғаннан кейін немесе жаңбырдан соң люкті ашбас бұрын суды сүртіп тастаңыз.
- Қозғалтқыш өшіп тұрғанда, ұзақ уақыт люктің электржетегін қолдану – аккумуляторлық батареясын разрядтайды. Люктің электржетегін қозғалтқыш жұмыс істеп тұрғанда ғана қолданыңыз.

Орындықтар мен қауіпсіздік белдігі

Отыратын орындардың орналасу нұсқалары. 2- 2
Отыратын орындарды реттеу. 2- 3
Алдыңғы отыратын орындар 2- 4
Екінші қатардағы отырғыштарды 2- 6
Бас қойғыштар. 2- 7
Жүк бөлігінің ауданын кеңейту 2- 10
Отыратын орындарды жинау 2- 14
Қауіпсіздік белдіктер 2- 17
Қауіпсіз белдікті жүкті әйелдердің
қолдануы. 2- 26
Қауіпсіздік белдіктерінің тартылу
күшін шектеу жүйесі. 2- 27
Балалар орындықтары 2- 28
Қауіпсіздік белдіктерін тексеру. 2- 39
Пассивті қауіпсіздік құралдың
қосымша жүйесі (SRS)-
қауіпсіздік жастықшалары 2- 40

Отыратын орындардың орналасу нұсқалары

E00400200821

Отыратын орындықтарды ыңғайлы үйлесімде орналастыруға болады.

		5 орын
Әдеттегі қалып		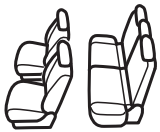 AGM000168
Отыратын орындарды жинау → 2-14 бет		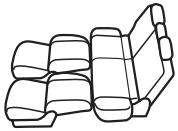 AGM000285
Жүк бөлігінің ауданын кеңейту	Отырғыштардың арқалықтарын алға қарай жинау (екінші қатардағы отырғыштарды) → 2-11 бет	AAM008704

Отыратын орындарды реттеу

E00400301933

Жүргізушінің отыратын орындығын өзіңізді ыңғайлы сезінетіндей, тепкілерге, руль дөңгелегіне, ажыратпа-қосқыштарға және т.б. жететіндей және жақсы көруді қамтамасыз ететіндей реттеңіз.

⚠ *ЕСКЕРТУ*

- **Орындық жайын жүру кезінде реттеуге тиым салынады. Бұл жағдай автокөлікті бақылауды жоғалтып, апат салдарына әкеліп соғуы мүмкін. Реттегеннен кейін орындықтың орнына бекітілгеніне реттеу механизмін қолданбай, ары-бері қозғалтып көз жеткізіңіз.**
- **Жол жүру кезінде барлық жолаушылардың қауіпсіздік белдіктерін тағып, орындықта отырғандарын қадағалаңыз. Балаларды тасымалдау үшін үнемі балалар орындықтарын пайдалану қажет.**
- **Соғысқаннан немесе кенеттен тежегеннен адамдардың жарақат алу қаупін азайту үшін орындық арқабетін қозғалыс кезінде тігінен орналастыру қажет. Орындықтың шалқайған жағдайында қауіпсіздік белдігінің көмегі едәуір азаяды. Егер арқабет шалқайған жағдайда жолаушыға қауіпсіздік белдігі астынан сырғып кету қаупі төніп, жарақаттану мүмкіндігі жоғарылайды.**
- **Отырғыштың астына заттар қоймаңыз. Бұл отырғышқа толық бекітілуге кедергі болып, жазатайым оқиға тап болуыңыз мүмкін. Сондай-ақ отырғыштар мен автомобиль интерьерінің өзге элементтері зақымдануы мүмкін.**

⚠ *ЕСКЕРУ*

- **Орындықтарды дұрыс пайдалану мен олардың қауіпсіздігі үшін орындықтар үлкендердің бақылауымен реттелуі керек.**
- **Жүргізу кезінде орындық пен арқаңыздың арасына жастық сияқты заттарды қоюға болмайды. Соғысқан жағдайда бас тіреуіштерінің қорғаныс әсерлілігі азаяды.**
- **Алдыңғы орындықтардың арқабетінің иілу механизмі серіппемен жабдықталған, ол арқабетті бекіту тұтқасы жоғары көтерілген кезде арқабетті тік жағдайға қайтаруға тырысады. Арқабеттің бекіту тұтқасын көтерген кезде, арқабеттің оқыс тік жағдайға түсіп қалмауы үшін арқабетті арқаңызбен итеріңіз немесе қолыңызбен ұстап тұрыңыз.**
- **Орындықтарды қозғалтқанда қолыңыз бен аяғыңызды қысып қалмас үшін абай болыңыз.**
- **Екінші қатардағы отырғыш жиналып тұрған кезде алдыңғы отырғышты реттеусәтінде сақболыңыз, екінші қатардағы отырғыштың көтерілген жастығынашамадан тыс күш жұмсамаңыз. Кері жағдайда алдыңғы отырғыш арқалығының қаптамасын және екінші қатардағы отырғыш жастығының ілмегін бұзып алуыңыз мүмкін.**

Алдыңғы отыратын орындар

E00400400214

Механикалық реттеу

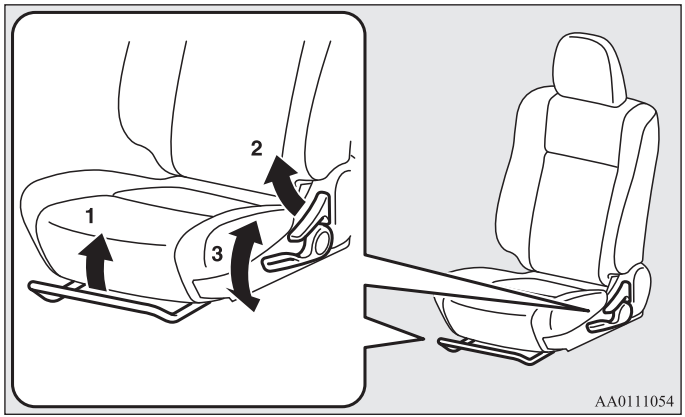

1- Бойлық бағыттағы реттеу
Отырғышты реттеу тетігін жоғары қарай тартып, қажет болған қалыпқа дейін артқа немесе алдыға жылжытыңыз. Отырғышты орнатқаннан кейін бекіту үшін тетікті жіберіңіз.

2- Арқабеттің иілу бұрышын реттеу
Арқалықты реттеу рычагын жоғарыға тартыңыз, арқалыққа шалқайыңыз, оны қажетті бұрышқа қисайытыңыз да рычагты жіберіңіз.

3 Орындықты биіктігі бойынша реттеу (жүргізуші орындығы)
Орындықтың биіктігін реттеу үшін иінді нұсқағышпен көрсетілген бағытта алма-кезек ауыстырып отырыңыз.

Электрлі жетектегі орындық*

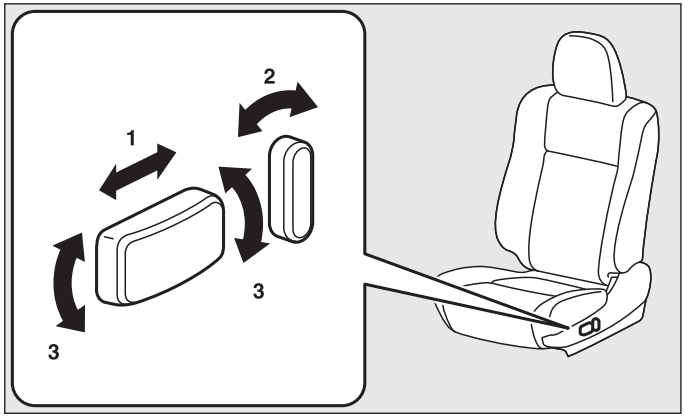

1- Бойлық бағытта реттеу
Орындықтардың жағдайын реттеу үшін қосқышты ұсқағышпен көрсетілген бағытқа қарай айналдырыңыз.

2- Арқабеттің иілу бұрышын реттеу
Арқабеттің иілу бұрышын реттеу үшін қосқышты нұсқағышпен көрсетілген бағытқа қарай бұраңыз.

3- Орындықты биіктігі бойынша реттеу
Орындықтың биіктігін реттеу үшін иінді нұсқағышпен көрсетілген бағытта алма-кезек ауыстырып отырыңыз. Егер қосқышты жоғары немесе төмен қозғасаңыз, барлық жастықшалар түседі немесе көтеріледі.

Орындықтарды жылыту*

E00401102313

Оталып тұрғанда немесе ON жұмыс тіртібі қосылып тұрғанда ғана орындықтың жылытқышын қосуға болады. Стрелкалармен көрсетілгендей ажыратқыша басыңыз. Жылытқышты қосқанда бақылау шамы жанады (A).

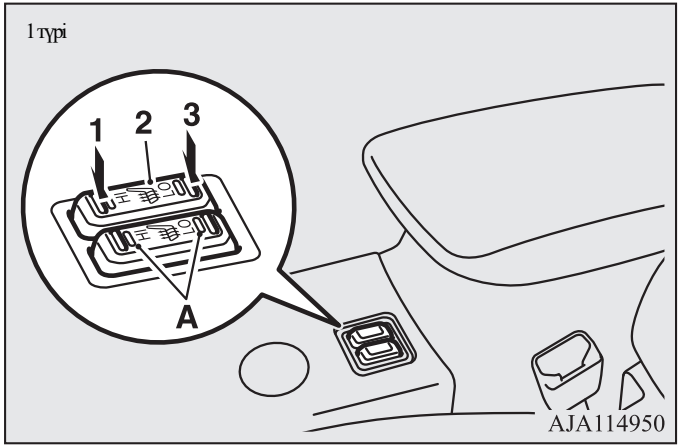

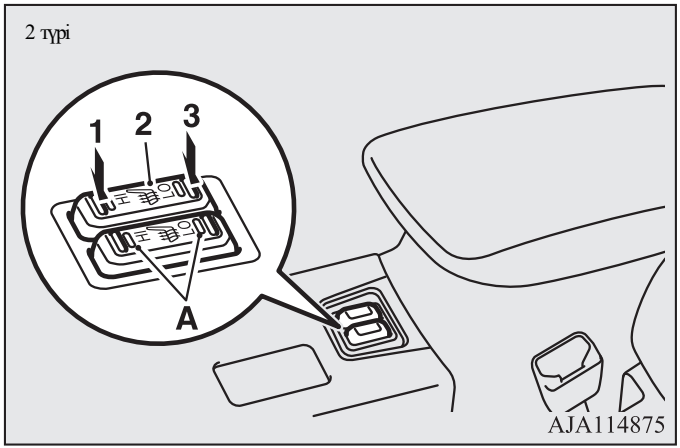

1 (HI)	-	Жоғары қуаттылық (орындықтың тез жылынуы үшін).
2 (орташа қалпы)	-	Жылытқыш өшірілген.
3 (LO)	-	Аз қуаттылық (орындықтың бірқалыпты жылылығын

⚠ ЕСКЕРУ

- **HI қызметін орындықтың тез жылынуы үшін пайдалануға болады. Орындық жылынғаннан кейін, орташа жылылықты сақтап тұру үшін, LO тәртібін қосыңыз. Жылытқыштың қосылып тұрған кезінде орындық температурасында аздаған діріл болуы мүмкін. Бұл жылыту жүйесіне термостат енгізу нәтижесінде болады және бұзылғандықтың белгісі емес.**
- **Кейбір адамдар орындықты жылыту кезінде қатты ыстық сезінуі немесе аздап күйік алуы мүмкін (терінің қызаруы, күлдіреу және т.б.):**
  - **Балалар, қарттар және ауру адамдар**
  - **Терісі сезімтал адамдар**
  - **Қатты қажыған адамдар**
  - **Ұйқыны келтіретін әсері бар алкогольдік және дәрілік заттар қабылдаған адамдар (суық тиюге қарсы және т.б.)**
- **Орындықтар үстіне ауыр заттар қоймаңыз және ине, түйреуіш сияқты үшкір заттар тықпаңыз.**
- **Жылытқышты қосқан кезде орындыққа жылубөлгіш материалдардан жасалған жастық, жамылғы сияқты заттарды қоймаңыз: бұл жылытқыш элементінің қызып кетуіне әкеліп соғады.**
- **Орындықты тазарту үшін бензин, керосин, спирт сияқты органикалық еріткіштерді қолданбаңыз: бұл тек орындықтың қабын ғана емес, сонымен бірге жылыту элементінеде кері әсерін тигізеді.**
- **Орындыққа су немесе басқа сұйықтықтар төгілген жағдайда жылытқышты қоспас бұрын оның толық кебуін күтіңіз.**
- **Орындық жылытқышының дұрыс жұмыс істемей тұрғанын байқасаңыз, оны дереу өшіріңіз.**

Екінші қатардағы отырғыштар

E00402000403

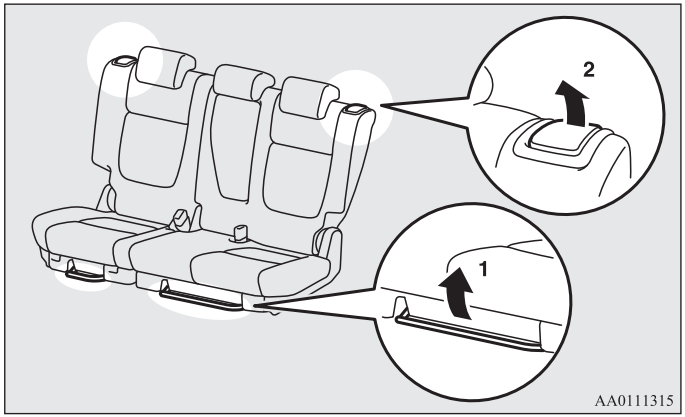

1- Бойлау бағытта реттеу* (екінші қатардағы отырғыштар реттелетін автомобильдер)
Отырғышты реттеу рычагын тартып, отырғышты қажетті қалпына дейін алдына не артына ауыстырыңыз. Рычагты түсіріңіз.Отырғыш таңдалған қалыпта бекітіледі.

2- Арқалық еңісінің бұрышын реттеу
Арқалықты артқа қарай ауытқу үшін, алдына сәл еңкейіп, реттеу рычагын жоғарыға тартыңыз, одан соң арқалыққа ауытқыңыз, оны қажеті бұрышқа еңкейтіп, рычагты жіберіңіз.

Шынтақ тірегіш

E00402400423

Шынтақ тірегішті қолдану үшін, оны көлденеңінен реттеңіз. Шынтаұ тірегішті орнына қайта келтіру үшін, оны орындық арқабетіне тігінен кіргізіңіз.

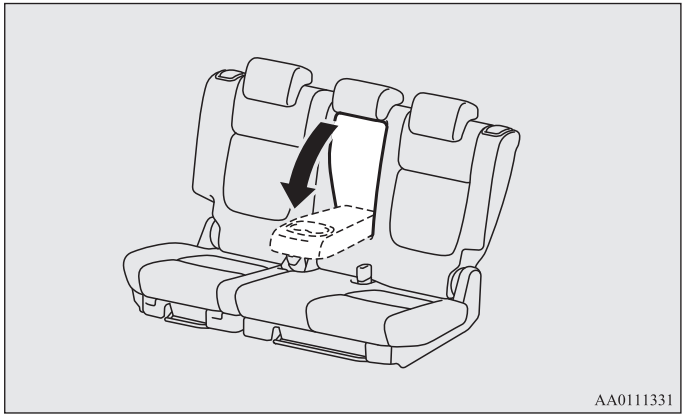

ЕСКЕ АЛУ

- Шынтақ тірегішке тұрмаңыз және отырмаңыз. Қарсы жағдайда оны зақымдап аласыз.
- Шынтақ тірегіштің жоғарғы жағында артқы орындықтардың жолаушыларына арналған стакан қойғыш бар.
  5-115 беттегі «Стакан қойғыш» бөлімін қараңыз.

Бас тірегіштер

E00403301543

⚠ЕСКЕРТУ

- **Егер бас тірегіштер орнатылмаған болса, апат жағдайында бұл жүргізуші мен жолаушыларды ауыр жарақаттар мен өлімге әкеліп соғуы мүмкін. Апаттың алдын алу үшін көлікке отырғанда оның бас тірегішінің дұрыс бекітілгеніне көз жеткізіңіз.**
- **Арқаңыз бен орындық арқабетінің ортасына жастық сияқты заттарды қоюға болмайды, өйткені бас пен бас тірегіш арасындағы аралық үлкен болса, бас тірегіштің қорғау әсері азаяды.**

⚠ЕСКЕРТУ

- **Артқы орындықтардың ортасына отырған кезде, бас тірегіш ұзындығын реттеп, бекітіңіз. Жүрмес бұрын міндетті түрде бас тірегішті реттеп алыңыз. Қарсы жағдайда соғысқан кезде ауыр жарақат алу мүмкін.**

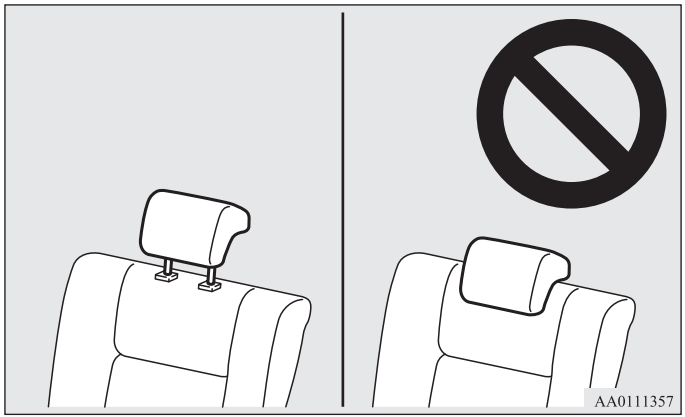

Биіктікті реттеу

Бас тірегіштердің биіктігін реттегенде, бас тірегіштің ортасы шамамен құлақ деңгейінде тұру керек: бұл жағдайда апат кезінде жарақаттану қаупі төмендейді. Егер ұзын бойлы адам үшін бас тірегіштің ортасын шамамен құлақ деңгейіне дейін қою мүмкін болмаса, онда бас тірегішті ең биік деңгейіне дейін көтеру керек.

Бас тірегішті жоғарылату үшін, оны көтеріңіз. Түсіру үшін нұсқағышпен көрсетілген (A) орнату түймесін төмен басыңыз. Реттегеннен кейін оның толық бекітілгеніне құлақ жеткізу үшін бас тірегішті басыңыз.

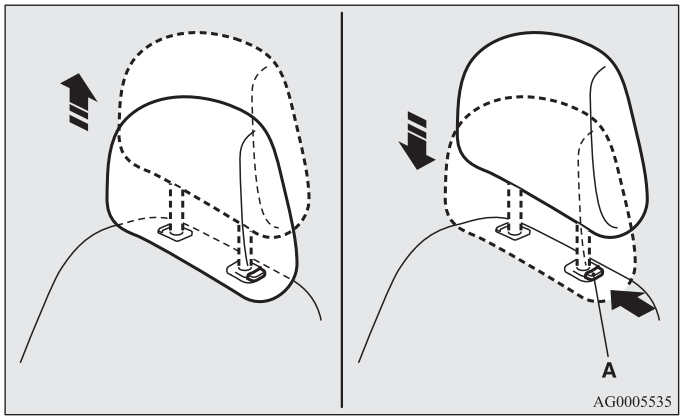

Алып тастау

Биіктікті реттеу батырмасын (A) басып тұрып, бас тірегішті көтеріңіз.

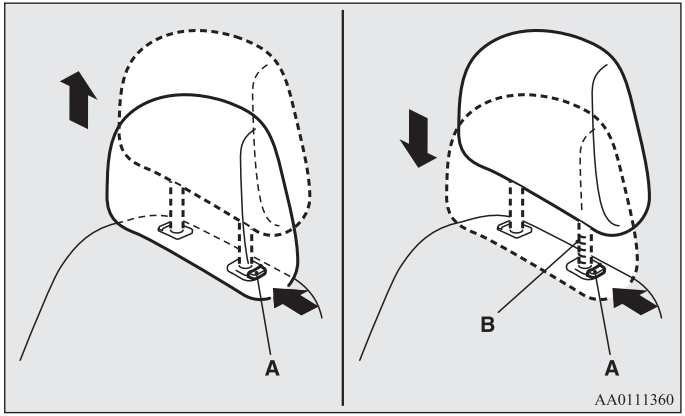

Орнату

Бас тірегіштің дұрыс түсетініне көз жеткізіп, нұсқағышпен көрсетілген (A) орнату түймесін басып, оны орындық арқабетіне қойыңыз. Ретттеу ойықтары(B) бар бас тірегіштерінің біліктері биіктікті реттеу батырмасы (A) басылып тұрған кезде орнатылуы тиіс.

⚠ ЕСКЕРУ

- **(A) биіктікті реттеу түймесінің жағдайын, түйме суретте көрсетілгендей дұрыс тұрғанын тексеріңіз және бас тірегіштің орындыққа бекітілгеніне көз жеткізу үшін, оны тартып көріңіз.**

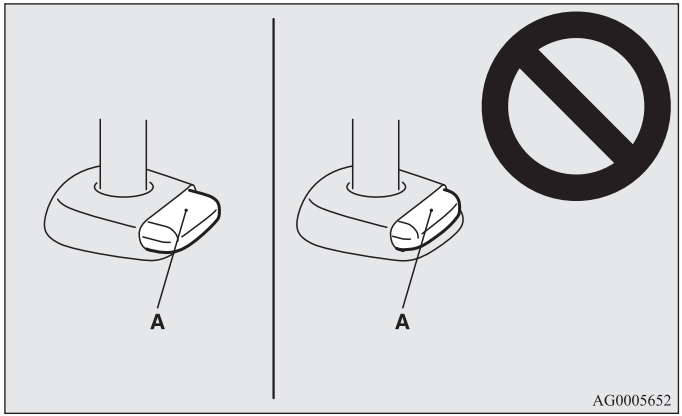

⚠ *ЕСКЕРУ*

- **Әр орындықтардың бас тірегіштері түрі мен көлемі жағынан өзгеше болады. Бас тіреуіштерді орнату кезінде, бас тірегіштердің өз орындарына сәйкестігіне көз жеткізіңіз. Бас тіреуіштері қате жағдайда орнатуға тиым салынады.**

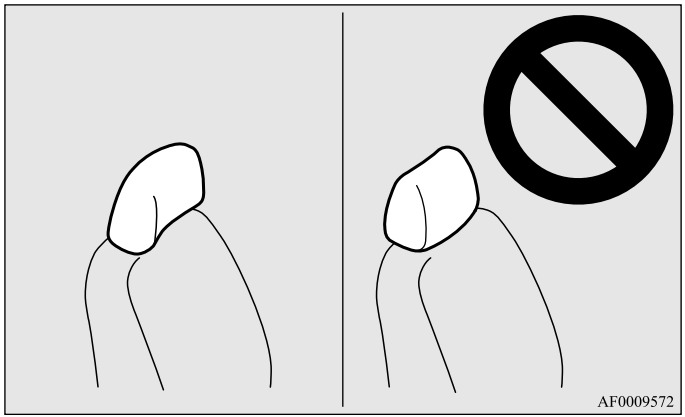

Жүк бөлігінің ауданын кеңейту

E00403400358

Жолжүгі бөлімшесінің алаңын кеңейту үшін екінші қатардағы отырғыштарды жинап қоя аласыз.

⚠ *ЕСКЕРУ*

- **Жүк бөлігіне орындықтар арқабеті деңгейінен асып кететін жүк толтырмаңыз.**
  Кенет тоқтаған кезде жүк бөлігіндегі бекітілмеген заттар салонға ұшып кетіп, жолаушыларды күрделі жарақаттауы мүмкін.
- **Орындықтарды жинаған кезде қолыңыз бен аяғыңызды қысып алмас үшін, өте сақ болыңыз.**

ЕСКЕ АЛУ

- Артқы орындықтар жеке-жеке жинала алады.

Екінші қатардағы отырғыштар арқалықтарын жинау*

E00403500580

Жинау

1. Екінші қатардағы отырғыштардың бас тірегіштерін тірелгенше түсіріңіз. 2-7 беттеріндегі «Бас тірегіштер» тарауын қараңыз.
2. Екінші қатардағы отырғыштардың орталық қауіпсіздік белдігін алып тастаңыз.
   2-22 беттеріндегі «Екінші қатардағы отырғыштардың орталық үш нүктелі қауіпсіздік белдігі» атаруын қараңыз.
3. Екінші қатардағы отырғыштарды тірелгенше итеріңіз (екінші қатардағы бойлай бағытта реттелетін отырғыштары бар автомобильдер үшін).
   2-6 беттеріндегі «Екінші қатардағы отырғыштар» атаруын қараңыз.

ЕСКЕ АЛУ

- Егер сіз екінші қатардың орындығын артқа қарай толық тіреп жылжытып қоймасаңыз екінші қатар орындықтарының арқасын жинай алмайсыз.

4. Отырғыш жастығының алдыңғы шетін көтеріңіз.

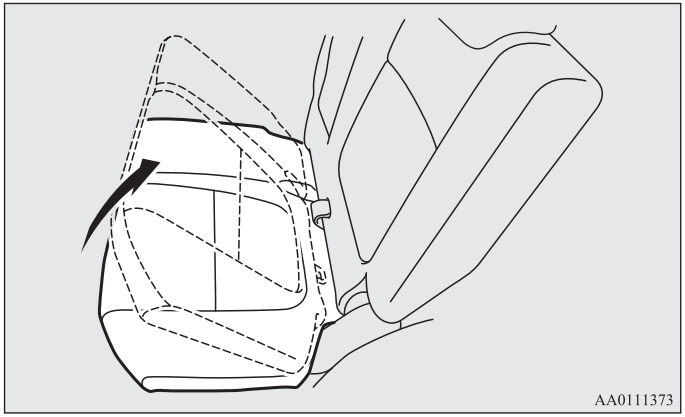

5. Отырғыш жастығын алға қарай аударыңыз.

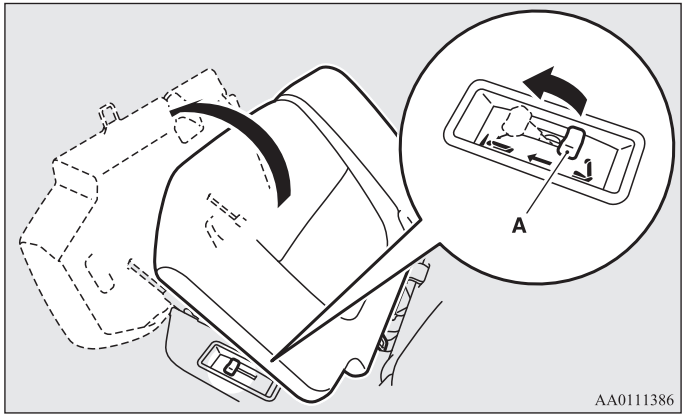

6. Қауіпсіздік белдіктерінің құлыптарын арнайы ойықтарға жинаңыз.

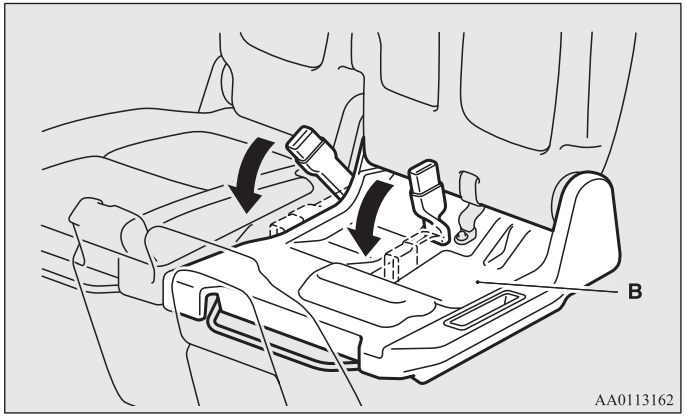

⚠ *ЕСКЕРУ*

- **Жолаушыларға пластмассты қаптамаға (B) отыруға рұқсат етпеңіз және оған жүгіңізді қоймаңыз.**
  Кері жағдайда қақпағы зақымдалуы мүмкін.

7. Тұтқаны (C) тартып, содан кейін орындық арқабетін жинаңыз.

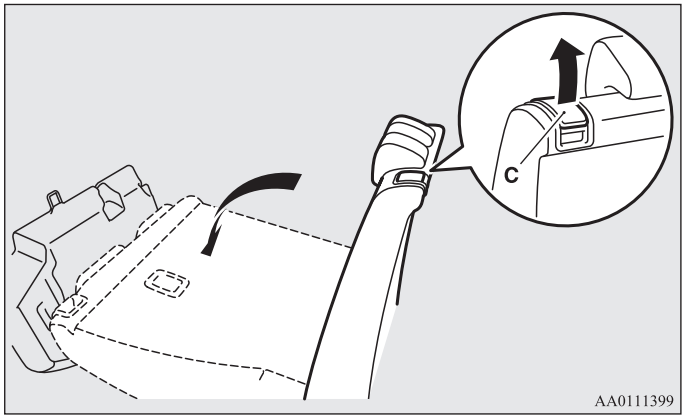

⚠ ЕСКЕРУ

- **Жиналған орындықтарға жолаушылардың отыруына жол бермеңізжәне оған жүк қоймаңыз. Олай істесеңіз орындықтар кронштейні бұзылып, оны қалыпты жағдайына келтіру мүмкін болмай қалады**

Отыратын орынды негізгі күйіне қайтару

1. Орындық арқабетін жақсылап бекітілгенше көтеріп тұрыңыз.
2. Қауіпсіздік белдіктерінің құлыптарын (A) алдын ала жоғары көтеріп, жайлап отырғыш жастығын түсіріңіз. Тұтқа (B) суретте көрсетілген қалыпта екенін қарап алыңыз.

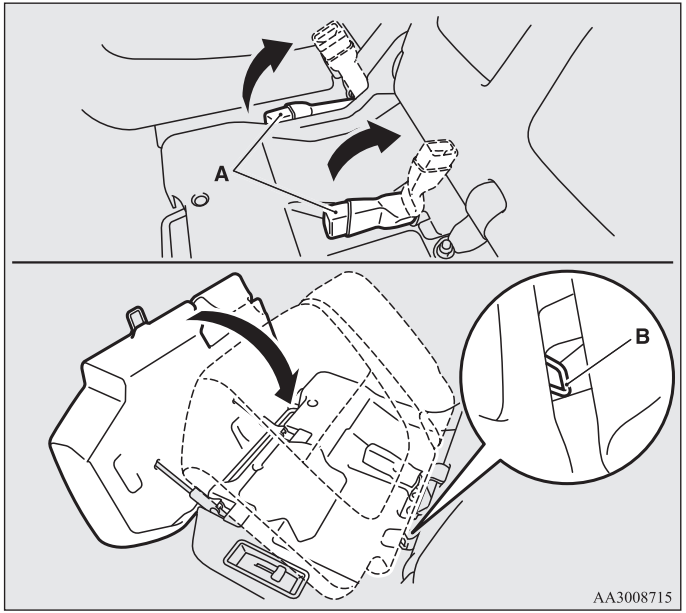

3. Отырғыш жастығы сенімді бекітілгенше оған басып тұрыңыз.

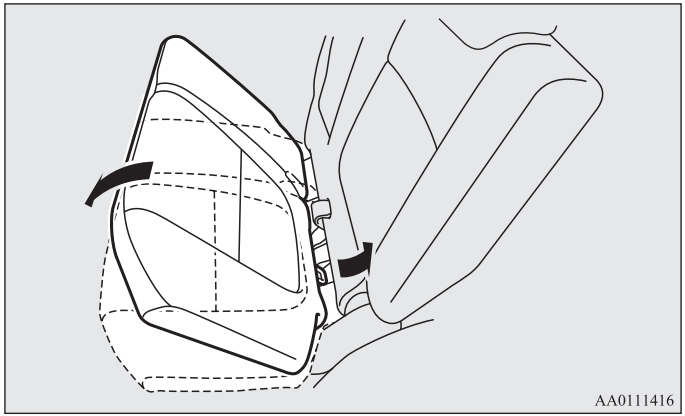

4. Қауіпсіздік белдіктерінің құлыптары отырғыш жастығының үстінде болуы тиіс.

*Отыратын орындарды жинау**

E00404300846

Бас қойғыштарды шешіп және отыратын орындардың арқалықтарын толығымен жазып, бір үлкен жазық отыратын орын жасауға болады.

⚠ЕСКЕРТУ

- **Жазылған отыратын орында жолаушыларды немесе жүкті тасымалдауға тыйым салынады. Бұл өте қауіпті.**

⚠ ЕСКЕРУ

- **Отыратын орындарды жазу үшін автомобильді қауіпсіз жерге тоқтатыңыз.**
- **Қауіпсіздік мақсатында отыратын орындар үлкен адармдармен немесе олардың қадағалауымен дұрыс реттелуі тиіс.**
- **Жайылған отыратын орындықтардың арқалығына тұрмаңыз.**
- **Отыратын орындықтың берік бекітілгеніне көз жеткізу үшін оны артқа-алдыға жылжытып көріңіз.**
- **Жайылған отыратын орындық арқалықтарына секірмеңіз және оларды соққыға бермеңіз.**
- **Отыратын орындардың арқалықтарын қолмен ұстай отырып, ақырын көтеру керек. Бұл операцияларды балалардың орындауына сеніп, тапсырмаңыз. Олар жарақат алуы мүмкін.**

1. Алдыңғы отырыштардың бас тірегіштерін түсіріңіз, шынтақшаны көтеріңіз және жолжүгі бөлімшесінің пердесін (ол болған жағдайда) шешіңіз. (2-7 беттеріндегі «Бас тірегіштер», 2-7 беттеріндегі «шынтақша» және 5-117 беттеріндегі «Жолжүгі бөлімшесінің пердесі» тарауларын қара)

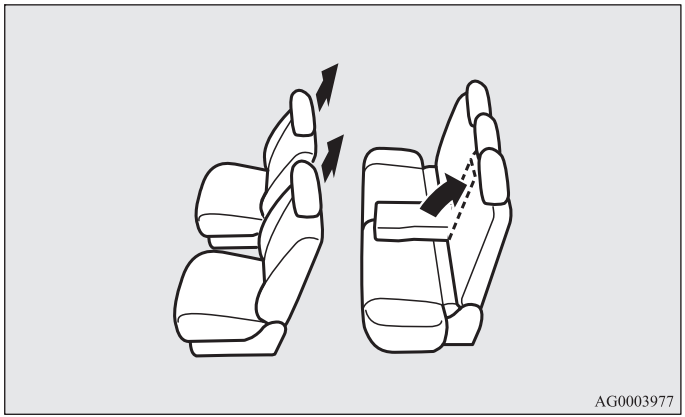

2. Екінші қатардағы отырғыштарды тірелгенше итеріңіз (екінші қатардағы бойлай бағытта реттелетін отырғыштары бар автомобильдер үшін).
(2-6 беттеріндегі «Екінші қатардағы отырғыштар» тарауын қара).

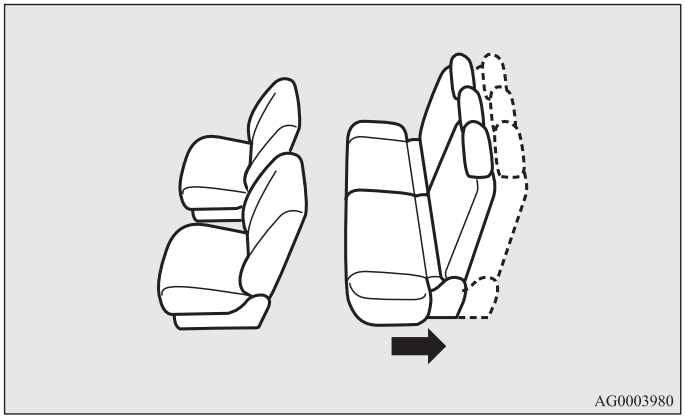

3. Алдыңғы отырғыштарды тірелгенше итеріңіз, одан соң беті тегіс болуы үшін арқалықтарын артқа қисайтыңыз. 2-4 беттеріндегі «Алдыңғы отырғыштар» тарауын қара)

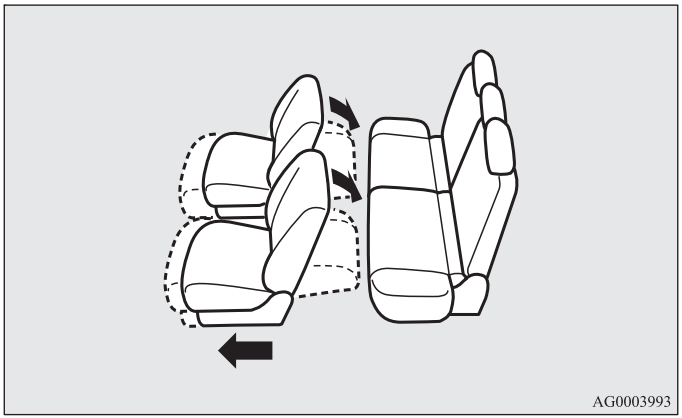

4. Екінші қатардағы отырғыштардың арқалықтарын артқа қисайтыңыз (2-6 беттеріндегі «Екінші қатардағы отырғыштар» тарауын қара)

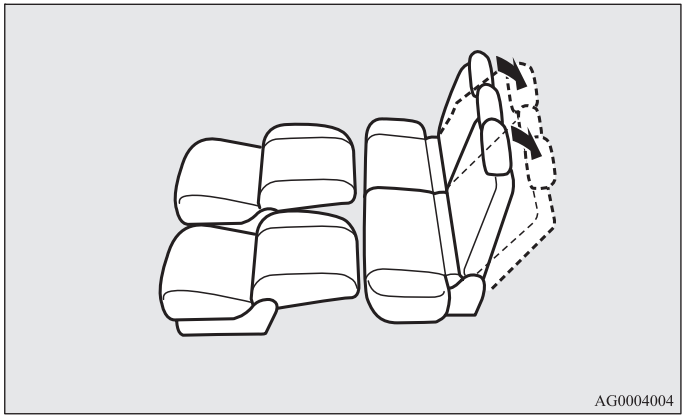

5. Енді барлық орындықтар толығымен жиналды. Орындықтарды қалыпты жағдайына келтіру үшін, осы әрекеттерді керісінше орындаңыз.

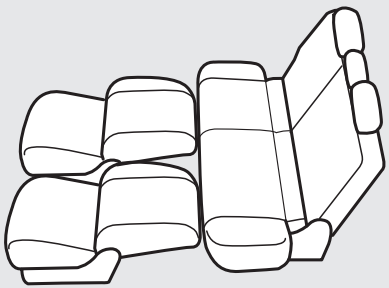

AG0003892

Қауіпсіздік белдіктері

E00404800867

Қауіпсіздік белдіктерін қозғалыс кезінде дұрыс пайдаланса, бұл апат кезінде жүргізуші мен жолаушылар үшін ең жақсы қорғаныс болып табылады.

Жүргізуші мен алдыңғы жолаушының қауіпсіздік белдіктері қауіпсіздік жастықшаларымен жабдықталған және созылу күшін шектеу құрылғыларымен жасақталған.

Бұл белдіктердің қолдану ережелері дәл қарапайым қауіпсіздік белдіктері сияқты.

Бөлімді қараңыз «Керілуге дейінгі және қауіпсіздік белдіктердің керілу күшін шектеу жүйесі» парақтар 4-14.

⚠ *ЕСКЕРТУ*

- **Қауіпсіздік белдігін барлық ересек жолаушылар мен бойы шақ келетін жеткіншектер тағыну керек.**

  Қауіпсіздік белдіктерін тағуға келмейтін балаларды арнайы балалар орындықтарына отырғызу қажет.
- **Белдіктің тұсы тек иық пен кеудеде тұру керек. Оны қолтықтың астынан не арқаның арт жағынан тақпаңыз.**
- **Қауіпсіздік белдігінің біреуін тек бір адам ғана тағу керек. Бір белдікпен екі адамды тарту қауіпті.**
- **Орындық арқабеті тігінен орналасқан жағдайда ғана, қауіпсіз белдігі жолаушы үшін жақсы қорғаныс бола алады. Егер арқабет шалқайтылған болса, жолаушының белдіктің астынан сырғанап кету қаупі төнеді, әсіресе алдыдан соғысқан жағдайда, жолаушы белдікпен немесе жабдықтар панеліне, орындық арқабетіне соғылып жарақаттануы мүмкін.**
- **Қауіпсіздік белдігін таққан кезде белдік қайырылып қалмағанына көз жеткізіңіз.**

⚠ЕСКЕРТУ

- **Қауіпсіздік белдігінің құрылымына өзгерістер енгізуге немесе белдікті тартылмай бос күйінде қалдыруға тиым салынады.**
- **Автокөлікті жүріп бара жатқан кезде қауіпсіздік белдігін тақсаңызда, баланы қолыңызға алуға, тізеңізге отырғызуға тиым салынады. Ересектің қолындағы бала автокөліктің кілт тоқтауы кезінде немесе соғысқанда ауыр жарақаттанып, опат болуы мүмкін.**
- **Қауіпсіздік белдігін міндетті түрде кеудеңізге тартылып тұратындай етіп реттеген жөн.**
- **Белдіктің белдік тарамы бел деңгейінде орналасу керек.**

Үшнүктелік қауіпсіздік белдігі (екпінді құрсаулау механизмімен)

E00404902732

Мұндай белдік түрлері ұзындық реттеуін қажет етпейді. Белдікті таққан соң жолаушының қозғалысына байланысты өзі реттеледі, бірақ кенеттен жұлқығанда белдік адам денесін ұстап автоматты түрде бекітіледі.

ЕСКЕ АЛУ

- Белдіктің бекітілгенін тексеру үшін, оны алдыға қарай жұлқып тартыңыз.
- Екінші қатардағы отырғыштардың қауіпсіздік белдіктерінің құлыптарын таба алмасаңыз, олар екінші қатардағы отырғыштардың жастықтары астында болады. Екінші қатардағы отырғыштардың қауіпсіздік белдіктерінің құлыптарын дұрыс қалыпта орнату үшін 2-11 беттеріндегі «Екінші қатардағы отырғыштардың арқалықтарын жинау» тарауын қара.

Белдікті тағу

1. Бекіткіштің ұшынан ұстап, жайлап белдікті созыңыз.

ЕСКЕ АЛУ

- Егер белдікті құрсауланып қалғандықтан тарту мүмкін болмаса, ол үшін оны қатты тартыңыз да жіберіңіз. Содан кейін қайтадан белдікті жайлап тартыңыз.

2. Бекіткіштің ұшын тырс еткен дыбыс шыққаншабекіткішке тағыңыз.

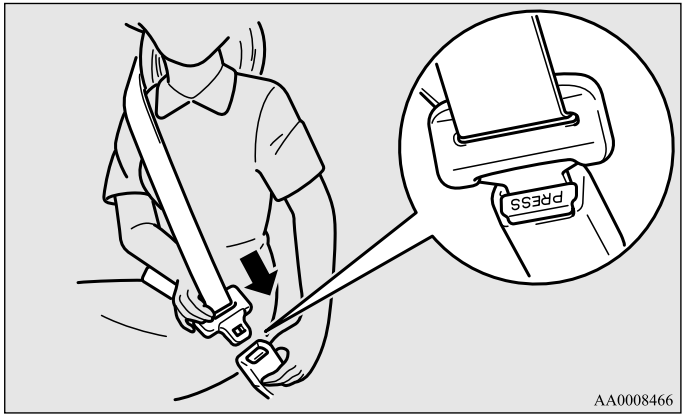

⚠ЕСКЕРТУ

- **Белде тұрған белдік тарамын ішке қарай көтеруге тиым салынады. Соғысқан жағдайда белдік іш құрлысыңызға салмақ түсіріп, жарақат алу қаупін үдетеді.**
- **Белдікті таққанда қайырылып қалмағанына көз жеткізіңіз.**

3. Белдіктің кеудеңізге ыңғайлы болуы үшін оны жайлап тартып қойыңыз.

Белдікті шешу

Қолыңызбен бекіткіш ұшын ұстап тұрып, бекіткіштегі түймені басыңыз.

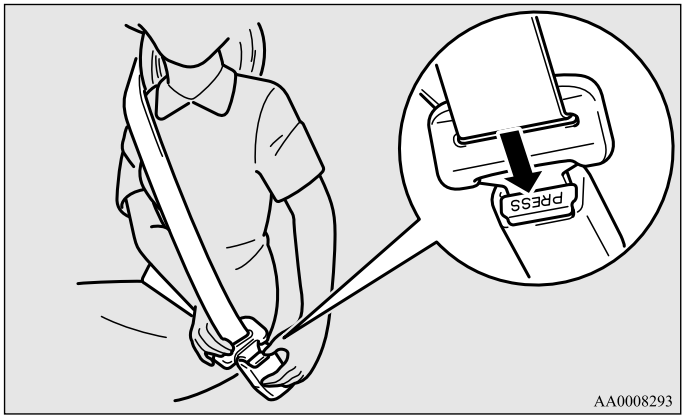

ЕСКЕ АЛУ

- Белдік автоматты түрде жиналатындықтан, бекітуші ұшынан ұстап жайлап жіберіңіз. Егер де бекіткіш ұшын бірден жібере салсаңыз, онда ол автокөліктің түрлі заттарына тиіп оларды зақымдауы мүмкін.
- Қауіпсіздік белдігі (A) немесе қауіпсіздік белдігінің сақинасы (B) кірленсе, белдік әрең тартылады.Қауіпсіздік белдігі немесе қауіпсіздік белдігінің сақинасы кірленсе, оларды сабын ерітіндісімен немесе бейтарап жуу құралымен тазартыңыз.

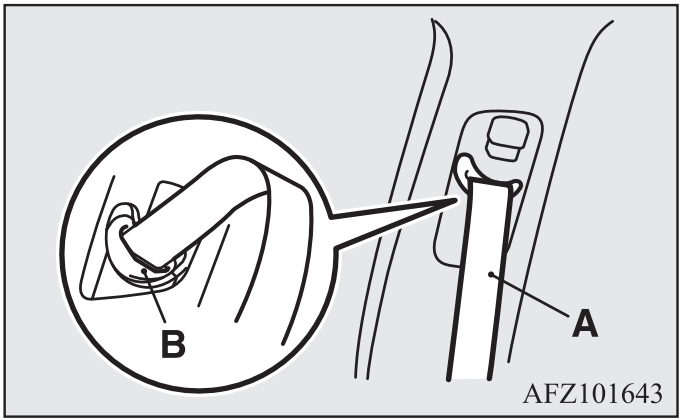

Қауіпсіздік белдігінің тағылмағандығы жөніндегі ескерту құрылғысы және бақылау шамы

E00409802387

Жүргізуші және алдыңғы жолаушы орындығына арналған.

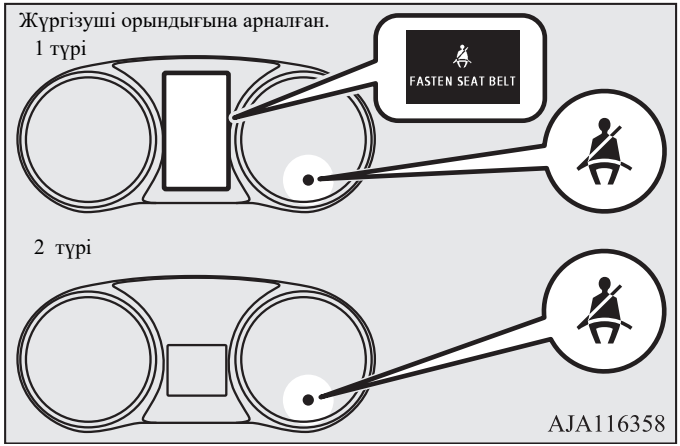

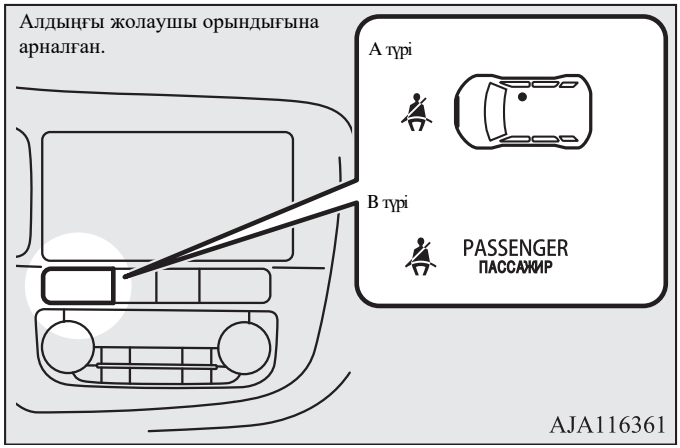

А түрі: Ресей, Қазақстан, Белорусь пен Украина автомобильдерінен басқалары

В түрі: Ресей, Қазақстан, Белорусь пенУкраинаға арналған автомобильдер

Қауіпсіздік белдігін тақпай, оталдыру кілтін ON жағдайына бұрағанда немесе ON жұмыс қызметін қосқанда бақылау шамы жыпылықтауын бастайды және жүргізушіге қауіпсіздік белдігін тағу керектігін еске салатын 6 секундтай дыбыс сигналы қосылады.
Егер қауіпсіздік белдігін тақпай, қозғалысты бастап кетсеңіз, онда бақылау шамы жыпылықтап, дыбыстық дабыл қауіпсіздік белдігі тағылмайынша үздіксіз дыбыс шығарады. Сонымен бірге көпфункциялы дисплейде «FASTEN SEAT BELT» хабарламасы пайда болады.

⚠ЕСКЕРТУ

- **Қосалқы жабдықтар орнатуға немесе бақылау шамын жауыпқалатын жапсырмалы суреттер жабыстыруға тиым салы.нады**

ЕСКЕ АЛУ

- Егер қауіпсіздік белдігін тақпай отыра берсеңіз, автокөлік орнынан әр қозғалған сайын бақылау шамы мен дыбыстық дабыл іске қосыла береді.
- Алдыңғы жолаушы үшін бұл қызмет орындықта жолаушы отырғанда ғана жұмыс істейді.
- Алдыңғы жолаушы орындығына үлкен салмақтағы жүкті қойып, орналастырсаңыз, орындық жастықшасының қадағасы бақылау шамын жағып, қауіпсіздік белдігі тағылмағаны туралы дыбыстық дабылды қосуы мүмкін.

Қауіпсіздік белбеуінің реттелуші кронштейні (алдыңғы отыратын орындар үшін)

E00405000420

Қауіпсіздік белбеулерінің кронштейндерінің орналасу биіктігін реттеуге болады.
Бекіту батырмасына (A) басып, белдіктің кронштейнін төмен ауыстыруға болады. Бекіту батырмасына (A) баспай-ақ, кронштейнді жоғарыға ауыстыруға болады.

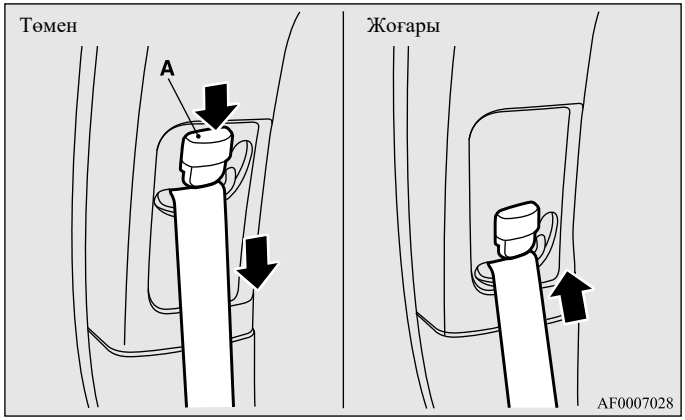

ЕСКЕРТУ

- **Қауіпсіздік белдігінің бекітпесін реттегенде, оны мойныңызға кедергі келтірмейтіндей, белдік иығыңызға нық түсетіндей етіп орналастырыңыз.**

Екінші қатардағы отырғыштардың орталық үшнүктелі қаіпсіздік белдігі

E00405201155

Екінші қатардағы отырғыштардың орталық үшнүктелі қауіпсіздік белдігі суретте көрсетілген қалыпта сақталуы тиіс.

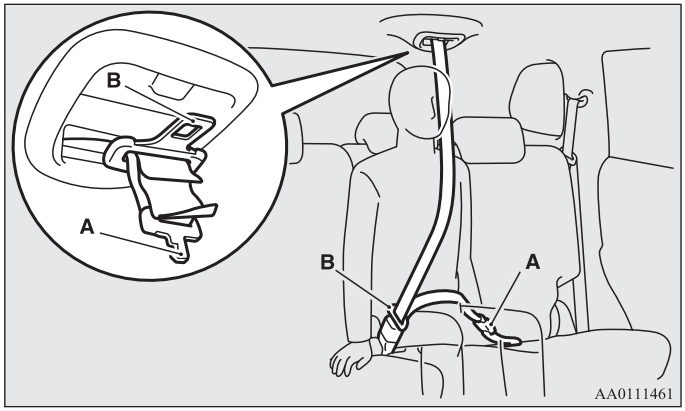

ЕСКЕРТУ

- **Ілмектің екі тілі де (A және B) дұрыс бекітілуі тиіс. Бұл талапты орындамасаңыз, ол қорғаныс тиімділігін төмендетеді және апат немесе оқыс тежеу кезінде ауыр жарақатқа әкелуі мүмкін.**

ЕСКЕ АЛУ

● Екінші қатардағы отырғыштардың қауіпсіздік белдіктерінің құлыптарын таба алмасаңыз, олар екінші қатардағы отырғыштардың жастықтары астында болады. Екінші қатардағы отырғыштардың қауіпсіздік белдіктерінің құлыптарын дұрыс қалыпта орнату үшін 2-11 беттеріндегі «Екінші қатардағы отырғыштардың арқалықтарын жинау» тарауын қара.

Белдікті тағу

1. Қауіпсіздік белдігінің құлпын (C) отырғыш жастығынан суырып алыңыз.
2. Ысырманың кіші тілшесін (A) суырып алыңыз, одан соң суретте көрсетілгендей бір жаққа тартыңыз және ысырманың тілін суырып алыңыз(B).

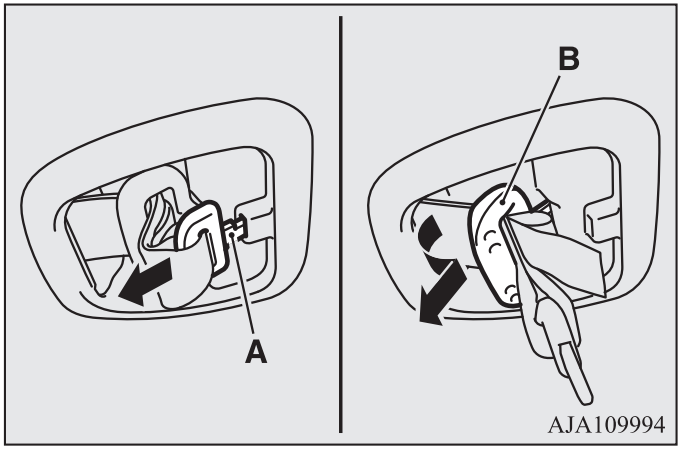

ЕСКЕ АЛУ

●Ысырманың тілін күшпен тартсаңыз, төбенің қаптауышы зақымдануы мүмкін.

3. Қауіпсіздік белдігін тартып алып, ысырманың кіші тілшесін (A) құлыпқа (C) кіргізіңіз.

4. Ілмек тілшігін (B) құлыпқа (D) салыңыз.

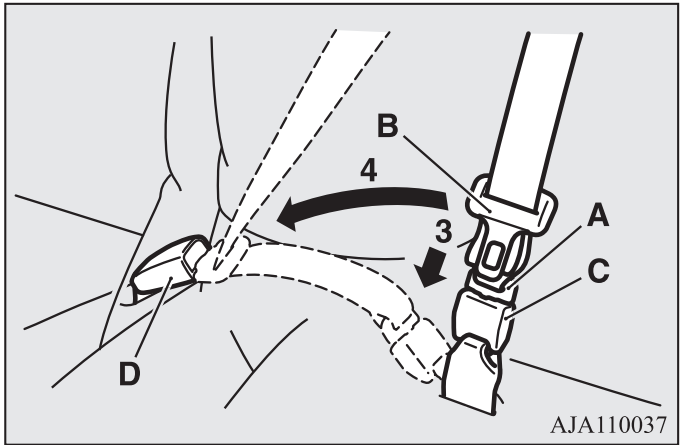

5. Белдік денеге жайлы тұруы үшін, оны ақырындап тартыңыз.

Белдікті шешу

1. Ілмек тілшігін қолмен ұстап тұрып, құлыптағы түймені басыңыз.

ЕСКЕ АЛУ

- Белдік автоматты түрде тартылатындықтан, белдік жаймен тартылуы үшін ілмек тілшігін қолмен ұстап тұрыңыз. Егер ілмек тілшігін жіберетін болсаңыз, ол оқыс соғылып, жолаушыларды немесе автокөлік салонының бөлшектерін зақымдауы мүмкін.
- Құлыпты бөгеттен (C) шығару үшін, жұқа жіңішке затпен түймені (E) басыңыз (мысалы ілмек тілшігімен, оталдыру кілтімен және т.с.с.).

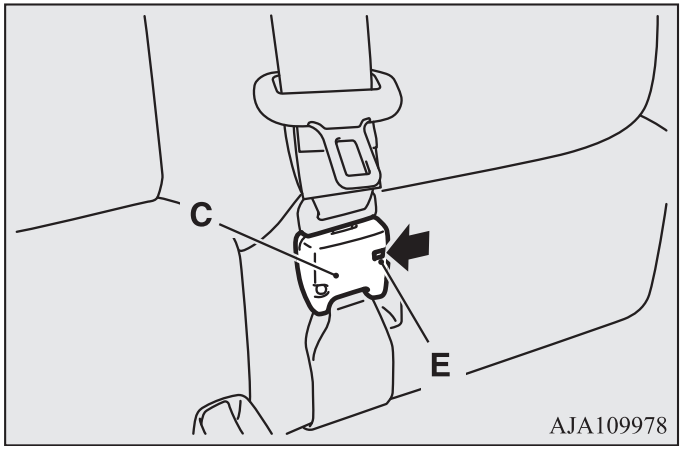

2. Қауіпсіздік белдігі катушкаға толығымен оралып болған соң, ысырманың тілін (B) жоғарғы ұяшыққа (F), алысырманың тілшесін (A) төменгі ұяшыққа (G) кіргізіңіз.

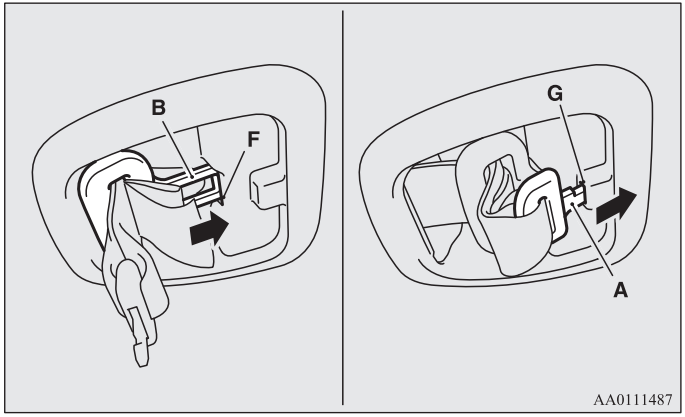

3. Қауіпсіздік белдіктерінің құлыптары арнайы тереңдіктерде сақталуы тиіс. (Келесі иллюстрацияюяны қара)

Екінші қатардағы қауіпсіздік белдіктерін сақтау

E00405300508

Екінші қатардағы қауіпсіздік белдігі пайдаланбаса, оны суретте көрсетілген қалыпта сақтаңыз.

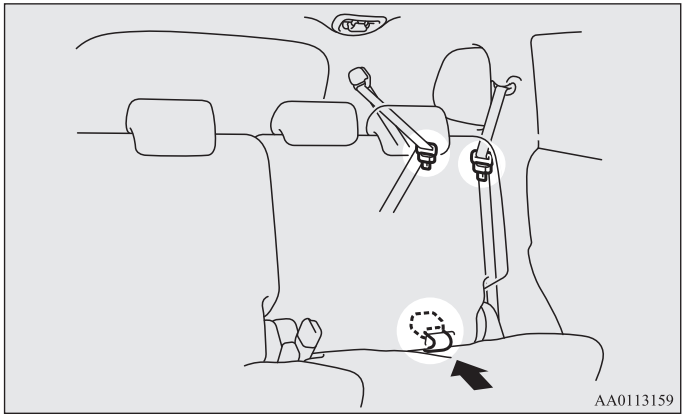

Сақтау кезіндегі қауіпсіздік белдігінің орналасуы

Шеткі орындар үшін

Белдікті артқы пазаға (A) салып, тоғаны алдыңғы пазаға (B) салыңыз.

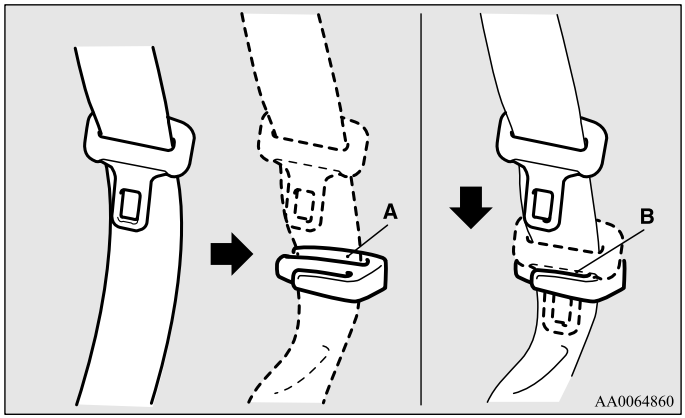

Қауіпсіз белдікті жүкті әйелдердің қолдануы

E00405601162

⚠ЕСКЕРТУ

- **Қауіпсіздік белдігін барлық жолаушылармен қоса жүкті әйелдер де қолдану керек. Жүкті әйелдер автокөлікте орнатылған белдікті қолданулары қажет. Бұл шара жүкті әйел үшін де, оның болашақ баласы үшін де жарақат алу қаупін төмендетеді. Белдіктің бел тармағын мықынға жабысып тұратындай етіп, белге емес мықынға тағыңыз. Қосымша сұрақтарыңыз мен күдігіңіз болса, дәрігермен кеңесіңіз.**

Қауіпсіздік белдіктерінің тартылу күшін шектеу жүйесі

E00405700166

Жүргізуші мен алдынғы жахаушының қауіпсіздік белдіктері тартқыштармен жабдықталған

Тартылу жүйесі

E00405802376

Егер алдыдан немесе бүйірден тиген соққы (шеткі қауіпсіздік жастықшаларымен немесе перде тектес қауіпсіздік жастықшаларымен жабдықталған автокөліктерде) қатты болса, жүргізуші мен алдыңғы жолаушы жарақат алу қаупі төнеді, сол кезде оталдыру кілті төменде көрсетілген жағдайлардың бірінде тұрса немесе көрсетілген жұмыс тәрітбі қосылып тұрса, тартылу жүйесі іске қосылып, қауіпсіздік белдігінің көмегі артады.

Автокөлікті қашықтықтан басқару жүйесі жоқ модификациялар
Оталдыру кілті ON немесе START жағдайында тұр.

Автокөлікті қашықтықтан басқару жүйесі бар автокөліктер
ON жұмысқызметіқосылған.

ЭРА-ГЛОНАСС авариялары кезінде жедел тойтару жүйесімен жабдықталған автомобильдерде қауіпсіздік белдіктерінің алдыңғы кергіштері автомобильдің аударылуы немесе ақтарылуы жүйесімен анықталған жағдайда да іске қосылады.

⚠ЕСКЕРТУ

- **Қауіпсіздік белдігінің тартылғыштарының тиімділігі орындықтың дұрыс реттелуі мен қауіпсіздік белдігінің дұрыс қолдануылуына байланысты.**

⚠ ЕСКЕРУ

- **Қауіпсіздік белдіктерінің тартылғыштары немесе еден тартпалары қасында аудиоаппаратура орнату немесе жөндеу жұмыстары MITSUBISHI MOTORS техникалық құжаттамасы бойынша атқарылуы тиіс. Бұл өте маңызды, өйткені жұмыс кезінде тартылғыш жүйесі істен шығуы мүмкін.**
- **Егер Сіз автокөлікті күл қоқысқа тапсырғыңыз келсе, MITSUBISHI MOTORS авторизацияланған қызмет көрсету орталығымен кеңесіңіз. Бұл маңызды, өйткені қауіпсіздік белдігінің тартылғышы кенеттен іске қосылуы жарақатқа әкеліп соғуы мүмкін.**

ЕСКЕ АЛУ

- Қауіпсіздік белдігінің тартылғыштары қауіпсіздік белдігі тағылмаса да, алдынан соғылған кезде іске қосылады.
- Қауіпсіздік белдігінің тартылғыштары бір жолы қосылуға арналған. Іске қосылған тартылғыштарды MITSUBISHI MOTORS авторизацияланған қызмет көрсету орталығында ауыстыруыңызға кеңес береміз.

Пассивті қауіпсіздік қосалқы құралдары жүйесінің бақылау шамы (SRS)

E00405900360

Қауіпсіздік жастықшасы мен қауіпсіздік белдік тартылғышының істен шыққандығының белгісіне бір бақылау шамы қолданылады. 2-58 беттегі «Пассивті қауіпсіздік қосалқы құралдары жүйесінің бақылау шамы (SRS)» бөлімін қараңыз.

Қауіпсіздік белбеулерінің күшін шектеу жүйесі

E00406000209

Соғылған жағдайда, адам денесіне қауіпсіздік белдіктері күш түсірмес үшін созылу шектемелері түскен күшті қарқынды әлсіретеді.

Балалар орындықтары

E00406403262

Балаларды тасымалдау кезінде автокөлікте арнайы жасы мен салмағына байланысты бала орындығын қолданған жөн. Көпшілік елдерде заңмен талап етіледі.

Кішкентай баланы алдыңғы орындықта тасу ережесі әр елде әр түрлі болуы мүмкін. Жергілікті заң орындарының талабын сақтауға кеңес беріледі.

⚠ *ЕСКЕРТУ*

- **Мүмкіндік болса балаларды артқы орындыққа отырғызғаныңыз жөн. Жол көлік апаттары сан көрсеткіштері бойынша балаларды артқа отырғызған ең тиімді, сол үшін сәйкес балалар орындықтары қолданылуы қажет.**
- **Баланы қолыңызға алуға болмайды: бұл бала орындығындай болмайды. Бала орындықтарын қолданбау өте қайғылы жағдайларға әкелуі мүмкін.**
- **Әр бала орындығы немесе бекітпе бір бала үшін ғана қолданылады.**
- **Балалар орындығын артқы орындыққа орналастыру кезінде, алдыңғы орындықтың арқабетін балалар орындығына тимейтіндей етіп орнатыңыз.**
  Олай болмаған жағдайда, күрт тоқтағанда немесе соқтығысу кезінде бала ауыр жарақат алуы мүмкін.

Көліктегі қауіпсіздік жастықшасы бар алдыңғы жолаушының орындығына балалар орындығын орнатуға қарсы ескерту

Алдыңғы жолаушының қауіпсіздік жастығы бар көлік суретте көрсетілгендей таңбамен белгіленеді.

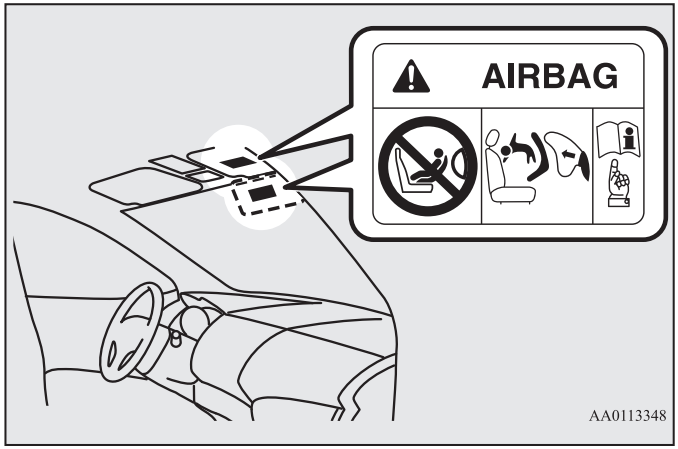

ЕСКЕРТУ

- **Өте қауіпті!**
  ҚАУІПСІЗДІК ЖАСТЫҚШАСЫ ҚОСЫЛЫП ТҰРҒАНДА балалар орындығының арқабетін алдыға қаратып алдыңғы орындыққа орнатуға ТИЫМ САЛЫНАДЫ, БАЛА өліп кетуі немесе АУЫР ЖАРАҚАТ алуы мүмкін!

Арқабеті алдыға қаратып орнатылған балал орындығын артқы орындықтарға орнатуға кеңес беріледі, ал алдыңғы орындықтарға орнатқан жағдайда алдыңғы жолаушының қауіпсіздік жастықшаларын сөндіріп қою керек. (2-46 беттегі «Қауіпсіздік жастықшаларын сөндіру» бөлімін қараңыз).

ЕСКЕРТУ

- **АРҚАБЕТІ АЛДЫҒА ҚАРАТЫП ОРНАТЫЛҒАН БАЛА ОРЫНДЫҒЫН алдыңғы жолаушы орындығының қауіпсіздік жастықшасы өшіріліп тұрмаған жағдайда ОРНАТУҒА БОЛМАЙДЫ. Қуатты күшке толы қауіпсіздік жастықшасы баланы жарақаттап не өлтіріп алуы мүмкін. Арқабеті алдыға қаратып орнатылған бала орындығын автокөліктің артқы орындықтарына орнату қажет.**

⚠ *ЕСКЕРТУ*

- **АРҚАБЕТІ АЛДЫҒА ҚАРАТЫП ОРНАТЫЛҒАН БАЛА ОРЫНДЫҒЫН автокөліктің артқы орындықтарына жайғастыруға кеңес беріледі; ал алдыңғы орындықтарға орнатқан жағдайда алдыңғы жолаушының қауіпсіздік жастықшаларын сөндіріп қою керек. Бұл талапты орындамаған жағдайда бала өлімі немесе ауыр жарақат орын алуы мүмкін.**

Емшектегі және кіші жастағы балалар

E00406601039

Автокөлікте емшектегі және кіші жастағы балаларды тасымалдағанда төменде көрсетілген ережелерді сақтаңыз.

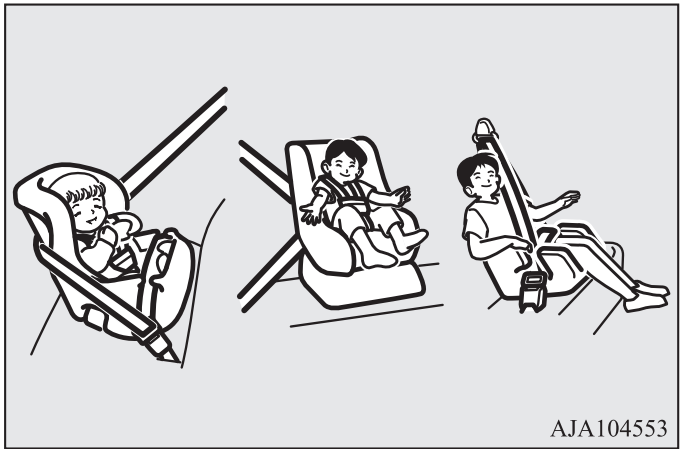

Ережелер:

- Емшектегі баланы тасымалдағанда балаларға арналған арнайы төсек сөмке қолданыңыз. Қауіпсіздік белдікті қолдануға бойы жетпейтін кішкене балаларды тасымалдағанда бала орындығын қолданыңыз.
- Бала орындығы баланың салмағы мен бойына сәйкес және автокөліктің орнату жүйесіне сай келуі керек. Қауіпсіздік шараларын арттыру үшін БАЛАЛАР ОРЫНДЫҒЫН АВТОКӨЛІКТІҢ АРТҚЫ ОРЫНДЫҚТАРЫНА ОРНАТУ КЕРЕК.

ЕСКЕ АЛУ

- Бала орындығын сатып алмас бұрын, орындықтың нық орнығатынына көз жеткізу үшін артқы орындыққа орнатып көріңіз. Бала орындықтары түрлі өндіріс орындарынан шығатындықтан оларды орнату кезінде автокөлік орындығының жастықшаларының пішіні және қауіпсіздік белдігінің бекітпесінің ерекшелігіне байланысты қиындықтар тууы мүмкін. Егер де, қауіпсіздік белдігін таққаннан соң, бала орындығы ары бері қозғалып тұрса, басқа өндіріс орындарының бала орындығын таңдаңыз.

⚠ ЕСКЕРТУ

- **Бала орындығын орнату кезінде өндіріс орнының кеңесіне жүгініңіз. Өндіріс орындарының талаптарын орындамау баланың жарақаттануы әкеліп соғады.**
- **Бала орындығын орнатқаннан кейін тура орнатылғанына көз жеткізу үшін оны тігінен де, бойлығынан да тік және бойлық бағытта қозғап көріңіз. Егер орындық нық орнықпаса, кенеттен тежеуден не соғысу салдарынан балаға және басқа жолаушыларға ауыр жарақат әкелуі мүмкін.**
- **Егер бала орындығын қолданбасаңыз, оны соғылған кезде кедергі жасамас үшін қауіпсіз белдігімен тартыңыз не автокөліктен алып тастаңыз.**

Автокөліктің орындығының пішініне және бала орындығы түріне байланысты бала орындығын орнатуға екі мүмкіндік бар:

- Егер бала орындығында ISOFIX орнату түрі БОЛҒАН ЖАҒДАЙДА ғана, артқы орындықтың төменгі жағына (2-34 бетті қараңыз).
- Қауіпсіздік белдігімен (2-36 беттерін қараңыз).

Ересек жастағы балалар

E00406700307

Бала орындығынан өсіп шыққан балалар автокөліктің артқы орындығында отыруы және біріктірілген иықбел белдігін тағуы керек. Белдіктің бел тармағы жамбас сүйектен жоғары және іштен төмен өтетіндей қылып орналасу қажет. Олай болмаған жағдайда белдік баланың іш бөлігін қиып, жарақаттауы мүмкін.

ISOFIX құрылғылармен жабдықталған балалар орындықтарын салонның түрлі жерлеріне орнату мүмкіндігі

E00411400504

Салмақ санаты		Көлем классы	Бекіту құрылғылары	Автокөлікте ISOFIX құрылғысының орналасуы
				Екінші қатардағы бүйір жақты
Балалар сөмке төсегі		F	ISO/L1	X
		G	ISO/L2	X
0	- 10 кг дейін	E	ISO/R1	X
0+	- 13 кг дейін	E	ISO/R1	IL*[1]
		D	ISO/R2	X
		C	ISO/R3	X
I	9 кг-нан 18-кг-ға дейін	D	ISO/R2	X
		C	ISO/R3	IL*[2]
		B	ISO/F2	IUF
		B1	ISO/F2X	IUF, IL*[3]
		A	ISO/F3	IUF, IL*[4]
II	15 кг-нан 25-кг-ға дейін			X
III	22 кг-нан 36-кг-ға дейін			X

⚠ *ЕСКЕРУ*

- **Балалар орындығын автокөлік орындығына орнатқан кезде, ол орындықтың бас тірегішін алып**
- **Балалар отырғышын орнату кезінде екінші қатардағы отырғыштарды, олар бойлай бағытта реттелсе, тірелгенше артқа жылжыту керек, ал отырғыш арқалығы шеткі еңіс қалпынан біршама алға 4 бөлікке көтерілуі керек.**

Кестеде қолданылған белгілердің мағыналары:

- IUF— ISOFIX «әмбебап» балалар орындықтарын орнатуға жарамды, аталған салмақ санатындағы тасымалдауда қолдануға мақұлданған.
- IL— тізімі төменде келітірілген ISOFIX арнайы балалар орындықтарын орнатуға жарамды (MITSUBISHI түпнұсқа аксессуарлар).
- X — аталған салмақ санатындағы және (немесе) жеткіншек топтағы ISOFIX балалар орындықтарын орнатуға жарамсыз.

IL (түпнұсқалық аксессуарлардың тізбе бойынша нөмірлері)

	Түпнұсқалық аксессуардың нөмірлері	UN-R44 бойынша ресми нөмірдің бекітілуі
*1	MZ314393 (балалар орындығы), MZ314394 (ISOFIX негізі)	E1-04301146
*2	MZ314390E (Шығыс аймақтарының елдері үшін балалар орындығы), MZ314390CS (Орталық және Оңтүстік аймақтарының елдері үшін балалар орындығы), MZ314390N (Солтүстік аймақтарының елдері үшін балалар орындығы), MZ314417 (БАРЛЫҚ аймақтар үшін арқабеті артқа қараған орындықтарды орнату үшін ISOFIX негізі)	E4-04443718
*3	MZ313045	E1-04301133
*4	MZ314390E (Шығыс аймақтарының елдері үшін балалар орындығы), MZ314390CS (Орталық және Оңтүстік аймақтарының елдері үшін балалар орындығы), MZ314390N (Солтүстік аймақтарының елдері үшін балалар орындығы), MZ314416 (БАРЛЫҚ аймақтар үшін арқабеті артқа қараған орындықтарды орнату үшін ISOFIX негізі)	E4-04443718

ЕСКЕ АЛУ

- MITSUBISHI MOTORS алдын ала ескертусіз өзгертулер енгізуге құқылы.
  Толық ақпаратты MITSUBISHI MOTORS авторизацияланған қызмет көрсету орталығынан алуға болады.

Балалар орындығын салонның түрлі орындарына орнату мүмкіндігі

E00406802692

Салмақ санаты		Орындықтың орналасуы			
		Алдыңғы жолаушы орындығында		Артқы шеткі	Артқы орта
		Қосылған қауіпсіздік жастығы	Өшірілген қауіпсіздік жастығы[#1]		
0	- 10 кг дейін	X	X	U	X
0+	- 13 кг дейін	X	L*[1], L*[2]	U, L*[1], L*[2]	X
I	- 9 кг-нан 18-кг-ға дейін	X	L*[2], L*[3]	U, L*[2], L*[3]	L*[3]
II	- 15 кг-нан 25-кг-ға дейін	X	L*[4]	U, L*[4]	X
III	- 22 кг-нан 36-кг-ға дейін	X	L*[4]	U, L*[4]	X

[#1]: Алдыңғы жолаушының қауіпсіздік жастығын арнайы сөндіргішпен өшірген жағдайда

⚠ *ЕСКЕРУ*

● **Балалар орындығын автокөлік орындығына орнатқан кезде, ол орындықтың бас тірегішін алып тастаңыз.**

Кестеде қолданылған белгілердің мағыналары:

- U — берілген салмақ санатындағы балаларға қолдануға болатын, «әмбебап» санаттағы орындықтарын орнатуға жарамды.
- L — арнайы балалар орындықтарын орнатуға жарамды См. таблицу «Рекомендованные детские сиденья».
- X — аталған салмақ санатындағы балаларға қолдануға болатын орындықтарды орнатуға жарамсыз.

L (түпнұсқалық аксессуарлардың тізбе бойынша нөмірлері)

	Түпнұсқалық аксессуардың нөмірлері	UN R44 бойынша ресми нөмірдің бекітілуі
*1	MZ314393	E1-04301146
*2	MZ313045	E1-04301133
*3	MZ314390E (Шығыс аймақтарының елдері үшін), MZ314390CS (Орталық және Оңтүстік аймақтарының елдері үшін),MZ314390N (Солтүстік аймақтарының елдері үшін)	E4-03443416
*4	MZ314250	E1-04301169

ЕСКЕ АЛУ

- MITSUBISHI MOTORS түпнұсқа орындықтары 0 ден 10 кг дейінгі салмақ санатында шығарылмайды.

- MITSUBISHI MOTORS алдын ала ескертусіз өзгертулер енгізуге құқылы.
  Толық ақпаратты MITSUBISHI MOTORS авторизацияланған қызмет көрсету орталығынан алуға болады.

Балалар орындықтарын төменгі бекітпеге орнату (ISOFIX бекіту жүйесіндегі балалар орындықтары)*

E00406902185

Төменгі бекітпелердің орналасуы

Автокөліктердің артқы орындықтары ISOFIX бекіту жүйесіндегі балалар орындықтарын орнатуға арналған төменгі бекітпелермен жабдықталған.

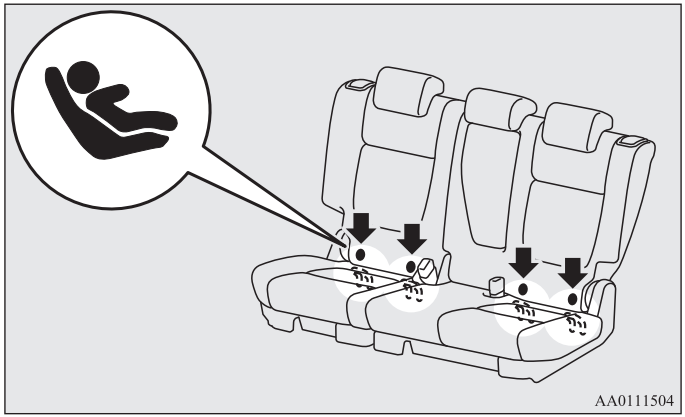

Белдіктерді ұстап тұратын бекіту нүктелерінің орналасуы

Артқы орындықтардың артқы жағында балалар орындығын бекітетін 2 нүкте бар. Олар балалар орындықтарын ұстап тұратын белдіктерді бекіту үшін артқы орындықтардың 2 жерінда тұрады.

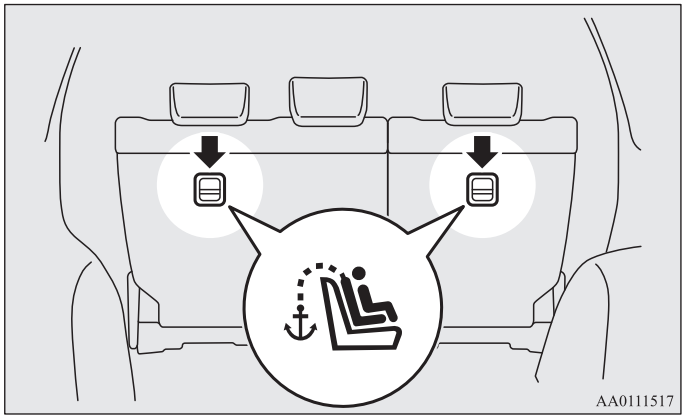

⚠ *ЕСКЕРТУ*

- **Бала орындығын орнату дұрыс орнатылған орындықтар тудыратын салмаққа ғана есептелген. Оларды бекіту үшін ересек жолаушылардың, жүк бөлігінің немесе автокөліктің қосалқы жабдықтарын бекітетін қауіпсіздік белдіктерін қолдануға тиым салынады.**

ISOFIX бекіту жүйесіндегі балалар орындықтары

Бұл балалар орындықтары тек төменгі бекітпелері бар автокөліктерге арналған. Балалар орындықтарын төменгі бекітпеге орналастырыңыз. Бұл балалар орындығын қауіпсіздік белдігімен бекіту қажет емес.

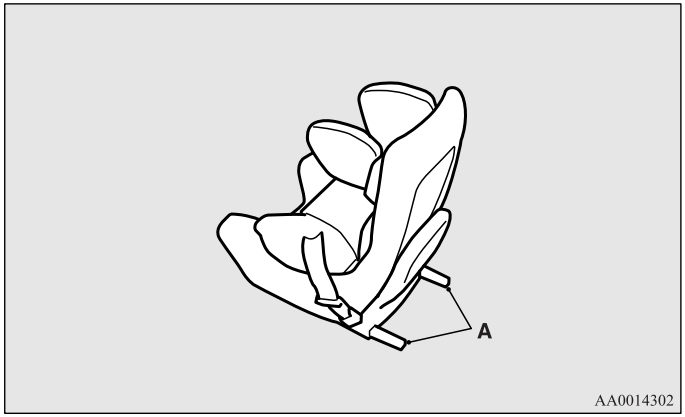

A: Балалардың орындығы бекіткіштері

Орнату

1. Бекіткіштерден бөгде заттарды алып тастаңыз. Автокөлік қауіпсіздік белдіктері алынып тасталуы тиіс.
2. Балалар орындығын орнататын жолаушы орнынан бас тірегішті алып тастаңыз.
   4-9 беттегі «Бас тірегіштер» бөлімін қараңыз.
3. Төменгі бекіткіштерге қолыңыз жетуі үшін отырғыш жастығын (A) арқалықтан (B) қолымен кішкене қысыңыз.
4. Отырғыштың арқалығын қол жеткізуді оңайту үшін артқа еңкейтуге болады. Балалар отырғышын өндірушісінің нұсқаулығына сәйкес балалар отырғышының кронштейндерін (D) төменгі бекіткіштерге кіргізіңіз.
   Балалар отырғышын сенімді бекіткен соң, отырғыштың арқалығын шеткі еңіс қалпына біршама алға 4 бөлікке көтеріңіз.

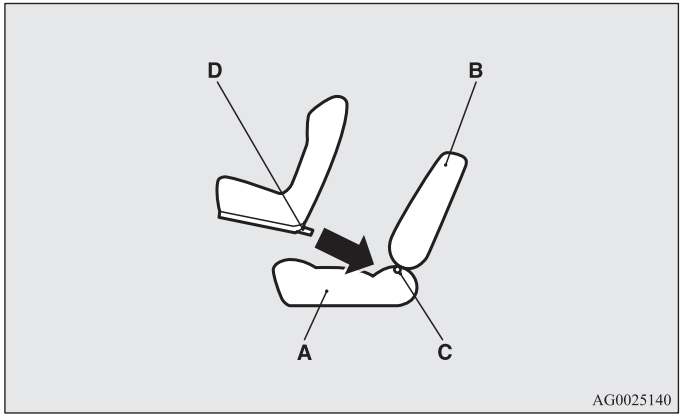

A: автомобиль отырғышының жастығы

B: автомобиль отырғышының арқалығы

C: төменгі кронштейн

D: кронштейн

Егер балалар орындығын орнату үшін ұстап тұратын белдік пайдалану қажет болса, белдікті 5 пункттеріне сәйкес бекітіңіз.

5. Балалардың орындығын бекітетін жоғарғы белдіктің ілгегін (E) бекіткіш қаусырмасына (F) тағыңыз және бекіткіштің жоғарғы белдігін орындықты тығыз тағатындай етіп. тартыңыз.

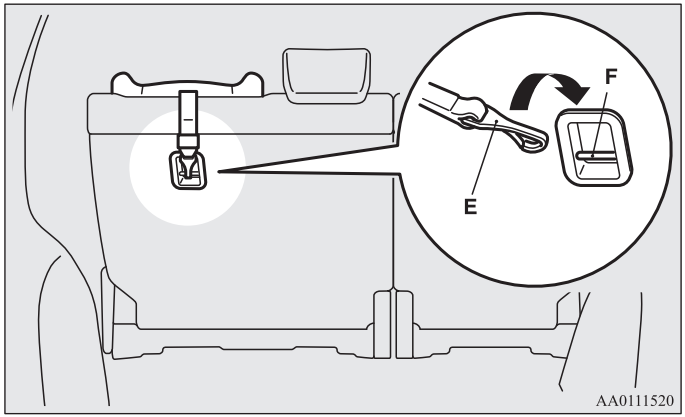

ЕСКЕ АЛУ

- Балалардың орындығын балалардың орындығын жасаушының нұсқаулығына сәйкес алыңыз.

6. Балалардың орындығын нық бекітілгеніне көз жеткізетіндей әр жаққа орнатуға тырысыңыз.

Шешу

Балалар орындығын оны өндірушінің нұсқаулығына сәйкес шешіңіз.

Балалар орындығын үшнүктелік қауіпсіздік белдігінің көмегімен бекіту (екпінді құрсаулау механизмімен)

E00408701861

Балалар орындағын орнату

1. Балалар орындығын автокөліктің Өзіңіз таңдаған орындығына орнатып, сол орындықтың бас тірегішін алып тастаңыз. 2-7 беттегі «Бас тірегіштер» бөлімін қараңыз.
2. Балалар отырғышын жолаушылар отырғышына орнатыңыз.
3. Қауіпсіздік белдігін нұсқаулығында көрсетілгендей етіп балалар орындығы арқылы тартыңыз, сөйтіп бекіту тілшігін құлыпқа салыңыз.
4. Белдікті реттеу элементі арқылы өткізіп, тартыңыз. Үш нүктелі қауіпсіздік белдіктері ұзындықтың реттелуін талап етпейді, оны бекіту қысқышы арқылы тартып қойыңыз.
5. Балалар орындығына баланы отырғызбас бұрын, балалар орындығының дұрыс бекітілгеніне көз жеткізу үшін оны ары-бері тартып көріңіз. Мұны балалар орындығын әр қолданған сайын жасаңыз.

⚠ ЕСКЕРТУ

- **Кейбір балалар орындықтарын орнату кезінде соғылған не шұғыл әрекет кезінде жарақат алудың алдын алу үшін, (A) арнайы қысқышын қолданыңыз.**
  Бекіту қысқышын балалар орындықтарын жасаушылардың нұсқаулықтарына сәйкес орнатып пайдалану қажет. Балалар орындығын шешкен кезде бекіту қысқышын да шешу керек.

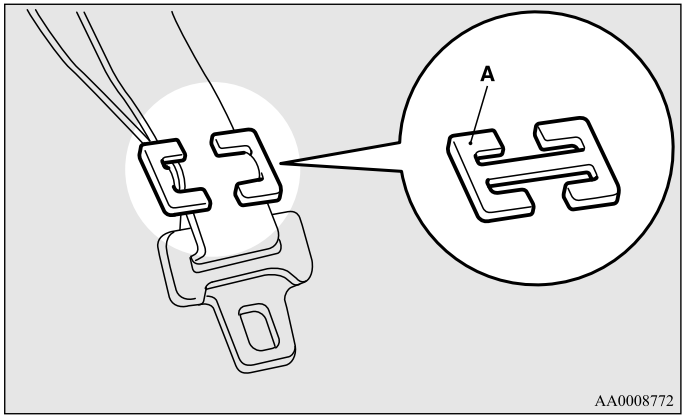

Қауіпсіздік белдіктерін тексеру

E00406301690

Белдіктердің зақымданбағанына, тозбағанына, сөгілмегеніне және металлды бөліктерінің бүлінбегеніне көз жеткізіңіз. Қалпына келмейтінін байқаған кезде белдікті дереу ауыстырыңыз.

⚠ ЕСКЕРТУ

- **Соғылғаннан кейін серпінді механизм бөлшектер бекітпесінің тексеруін қосып, қауіпсіздік белдіктерін тексеріңіз. Соғылғаннан кейін қауіпсіздік белдіктерін аустыруға кеңес беріледі (соқтығыс қаты болмаған жағдайда белдік жұмысын тоқтатпайды және бүлінгені көрінбейді).**
- **Қауіпсіздік белдіктерінің қандай да бір тораптарын өз бетіңізбен ауыстыруға не жөндеуге әрекеттенбеңіз; мұндай жұмыстарды MITSUBISHI MOTORS авторизацияланған қызмет көрсету орталығында жасаңыз. Дұрыс жасалмаған жөндеу жұмыстары мен бөлшектерді ауыстыру белдіктің жұмыс істеу әсерлілігін төмендетіп апат кезінде ауыр жарақат алуға әкеп соғады.**
- **Тартылғыш іске қослығаннан кейін оны ауыстыру керек. Тартылғышты серпінді механизмімен қоса ауыстыру керек.**
- **Құлыпқа немесе қауіпсіздік белдігінің катушкасына бөгде заттарды (пластмасса кесектерін, қыстырғыштарды, түймелерді және т.б.) тығуға тыйым салынады. Сонымен қатар, конструкцияны өзгертуге, қауіпсіздік белдіктерін өздігінен бөлшектеуге немесе орнатуға тыйым салынады. Кері жағдайда, қауіпсіздік белдігі қақтығыс немесе өзге авариялық жағдайында қажетті қорғауды қамтамасыз ете алмайды.**

⚠ ЕСКЕРТУ

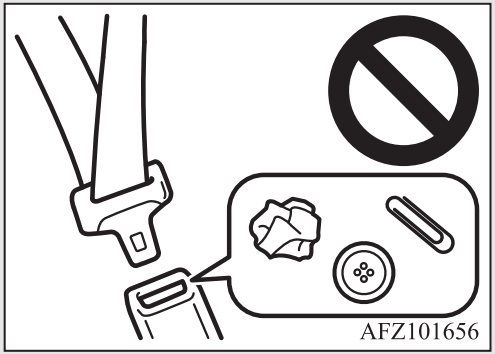

- **Белдіктерді бейтарап жуу құралын қосып, жылы сумен жуыңыз. Белдікті шайып, оны көлеңкеде кептіріңіз. Ағартқыштарды немесе бояғыштарды және т.с.с. пайдалануға тыйым салынады, бұл белдіктердің беріктігіне кері әсер тигізуі мүмкін.**

*Пассивті қауіпсіздік құралдың қосымша жүйесі (SRS)-қауіпсіздік жастықшалары**

E00407203557

Аталған бөлімде пассивті қауіпсіздік құралдардың қосымша жүйесіне арналған (қауіпсіздік жастықшасына) жүргізуші мен алдыңғы жолаушы қауіпсіздік жастықшалары, жүргізуші тізесіндегі қауіпсіздік жастықшалары, қауіпсіздіктің шеткі жастықшалары және перде түрдегі қауіпсіздік жастықшалары туралы маңызды ақпарат берілген. Жүргізуші мен алдыңғы жолаушы қауіпсіздік жастықшалары қауіпсіздік белдіктерімен берілген негізгі қорғаныс жүйесін толықтыратын элемент болып табылады.
Олар жүргізуші мен алдыңғы жолаушының басы мен кеудесін орта және қатты алдыңғы соғылыс кезінде сақтайды.

Жүргізуші тізесіндегі қауіпсіздік жастықшалары (бар болғанда) жүргізушінің қауіпсіздік белдігімен көрсетілген негізгі қорғаныс жүйесін толықтыру үшін жасалған. Ол жүргізуші аяғының төменгі бөлігін алдыға жылжып кетуден сақтап, орта және қатты алдыңғы соғылыс кезінде дененің жалпы қорғанысын жақсы сақтайды.

Шеткі қауіпсіздік жастықшалары (бар болғанда) қауіпсіздік белдіктерін толықтыратын және жүргізуші мен алдыңғы жолаушыны кейбір орта және қатты шеткі соғылыс кезінде кеуде тұсы мен құрсақ қуысының жарақаттарынан сақтайтын зат болып табылады.

Перде түріндегі қауіпсіздік жастықшалары (бар болғанда) қауіпсіздік белдіктерін толықтыратын және жүргізуші мен алдыңғы жолаушыны кейбір орта және қатты шеткі соғылыс кезінде бас жарақаттарынан сақтайтын зат болып табылады.

ЭРА-ГЛОНАСС авариялары кезінде жедел тойтару жүйесімен жабдықталған автомобильдерде шымылдырық түріндегі қауіпсіздік жастықтары автомобильдің аударылу кезінде сияқты іске қосылады, өйткені шымылдырық түріндегі үрленген қауіпсіздік жастықтары бүйірлік соқтығыс жағдайында, сондай-ақ автомобильдің аударылуы жағдайында адамдардың автомобильден есіктердің терезелері арқылы құлап түсудің толық немесе жартылай қауіпін төмендетуге арналған.

Қауіпсіздік жастықшалары қауіпсіздік белдіктерінің орнын БАСА АЛМАЙДЫ; жол көлік апаттары кезінде жолаушыларды қорғау әрекеттерін жоғарылату үшін, автокөліктің ішіндегілердің барлығы міндетті түрде қауіпсіздік белдіктерін тағынуы керек.

ЕСКЕ АЛУ

- Апат кезінде шұғыл әсер ететін ЭРА-ГЛОНАСС жүйесі (егер бар болса) қауіпсіздік жастықшаларының кез келгені ашылғанда іске қосылуға есептеліп жасалған.
  6-2 беттегі «Апат кезінде шұғыл әсер ететін ЭРА-ГЛОНАСС жүйесі» бөлімін қараңыз.

Пассивті қосымша құралдар қауіпсіздік жүйесінің (SRS) жұмысы

E00407301697

Пассивті қосымша құралдар қауіпсіздік жүйесінің (SRS) құрамына келесі элементтер кіреді:

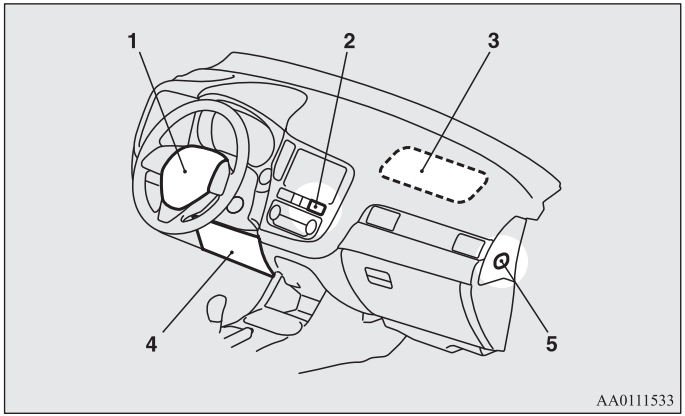

1- Жүргізушінің қауіпсіздік жастықшасының модулі.
2- Алдыңғы жолаушының қауіпсіздік жастықшасын өшіру бақылау шамы.
3- Алдыңғы жолаушының қауіпсіздік жастықшасының модулі.
4- Жүргізуші тізесіндегі қауіпсіздік жастықшасының модулі*.
5- Алдыңғы жолаушының қауіпсіздік жастықшасының айырғышы.

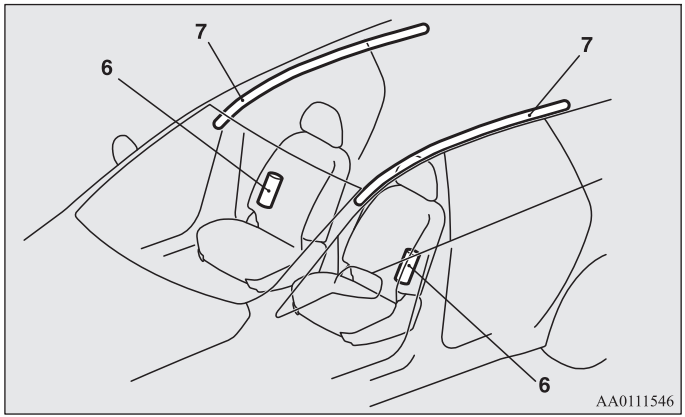

6- Шеткі қауіпсіздік жастықшаларының модулі*
7- Перде түріндегі қауіпсіздік жастықшаларының модулі*

Қауіпсіздік жастықшалары тек оталдыру кілті төменде көрсетілген жағдайлардың бірінде тұрған жағдайда немесе төменде көрсетілген жұмыс тәртібі қосылған кезде ғана жұмыс істейді.

Автокөлікті қашықтықтан басқару жүйесі жоқ модификациялар Оталдыру кілті ON немесе START жағдайында тұр.

Автокөлікті қашықтықтан басқару жүйесі бар автокөліктер. ON жұмыс қызметі қосылған.

ЭРА-ГЛОНАСС авариялары кезінде жедел тойтару жүйесімен жабдықталған автомобильдерде автомобильдің бортқа немесе төбеге аударылу кезінде шымылдырық түріндегі қауіпсіздік жастықтарыіске қосылады

Қауіпсіздік жастықшаларының үрленуі кезінде ашшы, қатты дыбыс, азырақ шаң мен түтін шығады, бірақ ол автокөліктің жанып кетуіне қауіп төндірмейді. Тынысалу жолдары ауруымен ауыратын адамдар жастықшаның үрленуі кезінде пайдаланылатын химиялық заттардан уақытшааруы қозып кетуі мүмкін; бұдан кейін қауіпсіз болса терезені ашып, жиналған газды шығарыңыз.
Қауіпсіздік жастықшасы іске қосылғанда тез үрленеді, сондықтан көрмей қаупі аз қалу мөлшерде.

⚠ *ЕСКЕРУ*

- **Қауіпсіздік жастықшалары өте тез толады. Кейбір жағдайларда толып жатқан жастықшаға тию тілік, көгеру сияқтыжеңіл жарақаттарға әкелуі мүмкін.**

⚠ ЕСКЕРТУ

- **ОРЫНДЫҚТА ДҰРЫС ОТЫРУ ӨТЕ МАҢЫЗДЫ.**
  Жастықшалардың ашылу кезінде рөл дөңгелегіне және алдыңғы панелге өте жақын отырған жүргізуші мен алдыңғы жолаушы ауыр жарақаттар алуы мен опат болуы мүмкін. Қауіпсіздік жастықшалары өте қатты күшпен жылдам ашылады.
  Егер жүргізуші мен алдыңғы жолаушы дұрыс отырмаса немесе қауіпсіздік белдігін дұрыс тақпаса қауіпсіздік жастықшаларды оларды тек қорғай алмау тұрмақ, іске қосылған кезінде өлімге әкеліп соғатын жарақат немесе күрделі зақымдауы мүмкін.

⚠ ЕСКЕРТУ

- **Орындықтың шетіне отырмаңыз, аяқтарыңызды жабдықтар панеліне жақын қоймаңыз, сонымен бірге басыңыз бен кеудеңізді рөл дөңгелегі мен жабдықтар панеліне жақындатпаңыз.**
- **Емшектегі және кішкентай балаларды сәйкес балалар орындығында артқы орындықтарға отырғызыңыз. Артқы орындық – емшектегі және кішкентай балалар үшін қауіпсіз орын.**

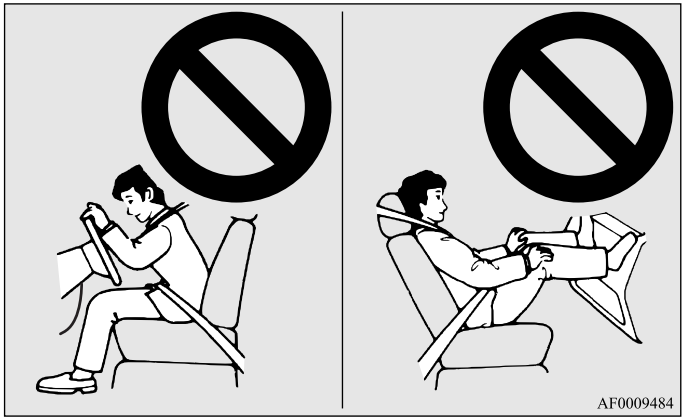

ЕСКЕРТУ

- **Кішкентай балаларды белдік тақпай, жабдықтар панеліне сүйеніп тұруға немесе оларды қолда ұстауға не тізеге отырғызуға тиым салынады. Соғылған кезде олар қауіпсіздік жастықшаларының іске қосылуы кезінде күрделі жарақаттар алып немесе өліп кетуі мүмкін. Олар автокөліктің артқы орындықтарында сәйкес балалар орындығында отыруы тиіс. Аталған нұсқаулықтағы «Балалар орындықтары» бөлімін қараңыз.**

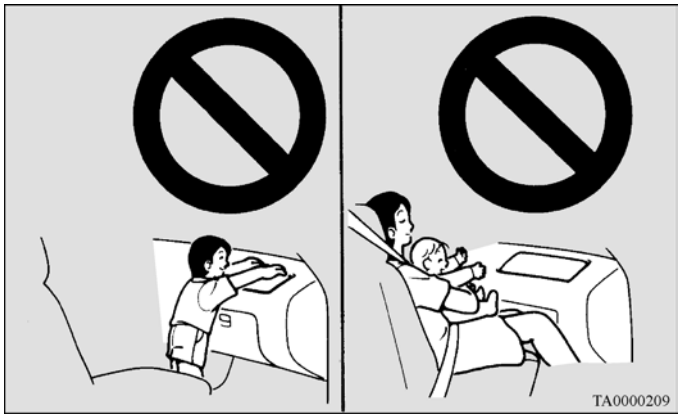

ЕСКЕРТУ

- **Жеткіншек балаларды автокөліктің артқы орындығына отырғып, қауіпсіздік белдіктерін тағып қою керек. Қажеттілігіне қарай балалар орындығын пайдаланыңыз.**

Алдыңғы жолаушының қауіпсіздік жастықшасы бар автокөліктерде балалар орындығын орнатуға қарсы сақтандыру

E00408801963

Алдыңғы жолаушының қауіпсіздік жастықшасымен жабдықталған автокөліктерде суретте көрсетілгендей жапсырма болады.

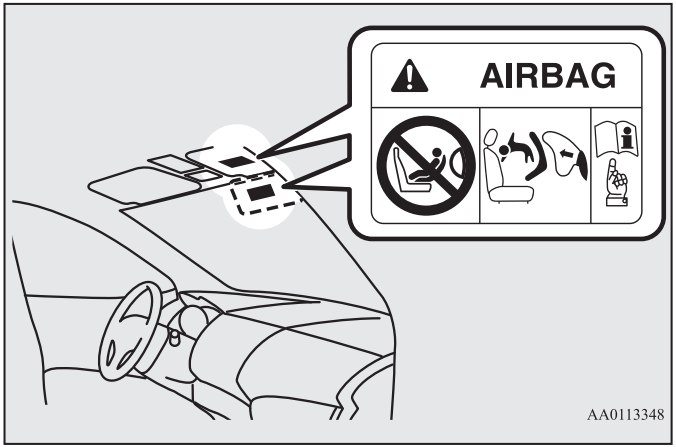

ЕСКЕРТУ

- **Аса қауіпті!**
  ҚАУІПСІЗДІК ЖАСТЫҚШАСЫ ӨШІРІЛМЕГЕН кезде балалар орындығының арқабетін алдыға қаратып, алдыңғы орындықтарға орналастыруға ТИЫМ САЛЫНАДЫ. БАЛА ауыр жарақат алуы немесе өліп кетуі мүмкін!

Алдыңғы жолаушының қауіпсіздік жастықшаларының сөндіргіштері

E00410100315

Бұл сөндіргіш алдыңғы жолаушының қауіпсіздік жастықшаларын өшіруге арналған. Егер Сіз алдыңғы жолаушы орындығынан басқа орындықтарға орнатылмайтын арқабеті алдыға қарайтын бала орындығын сатып алсаңыз, онда оны орнатудан бұрын міндетті түрде қауіпсіздік жастықшасын өшіріңіз.
(2-46 беттегі «Қауіпсіздік жастықшасының өшірілуі» бөлімін қараңыз).
Алдыңғы жолаушының қауіпсіздік жастығының ажыратқышы суретте көрсетілген жерде орналасқан.

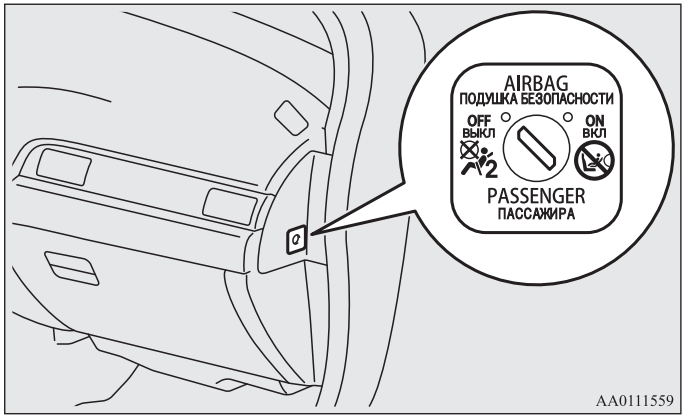

Алдыңғыжолаушының қауіпсіздік жастықшаларын сөндірудің бақылау шамдары

E00410201443

Алдыңғы жолаушының қауіпсіздік жастықшаларын сөндірудің бақылау шамдары жабдықтар панелінде орналасқан.

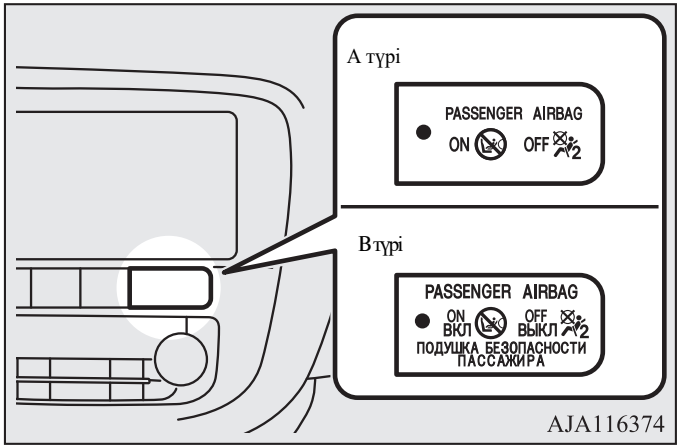

A түрі : Ресей, Қазақстан, Белорусь пен Украина автомобильдерінен басқалары
B түрі: Ресей, Қазақстан, Белорусь пенУкраинаға арналған автомобильдер

Бақылау шамы оталдыру кілтін ON жағдайына бұрағанда немесе ON жұмыс тәртібі қосылған кезде қосылуы тиіс және бірнеше секндтан кейін сөнуі керек.
Алдыңғы жолаушы қауіпсіздік жастықшасының ажыратқышын OFF (Өшірілген) жағдайына келтіргенде, жастықша өшірілгенін еске түсіріп бақылау шамы жанады. Алдыңғы жолаушы қауіпсіздік жастықшасының ажыратқышын ON (Қосылған) жағдайына келтіргенде, бақылау шамы өшеді; бұл жастықшасының қосылғанын білдіреді.

⚠ ЕСКЕРТУ

- **Автокөлікке қауіпсіздік жастықшасын сөндірудің бақылау шамын жауып қалатын қосалқы жабдықтар орнатпаңыз және бақылау шамын жапсырмалармен жаппаңыз. Мұндай жағдайда Сіз қауіпсіздік жастықшасының қосылуы мен сөндірілуін бақылай алмай қаласыз.**

Қауіпсіздік жастықшасын өшіру

E00412300092

⚠ ЕСКЕРТУ

- **Ауыр немесе өлім жарақатын алу қаупін азайту үшін:**
- **Қауіпсіздік жастықшасының сөндіргішін ауыстырмас бұрын, міндетті түрде кілтті құлыптан суырыңыз немесе OFF жұмыс режимін қосыңыз. Бұл міндетті шараны қолданбасаңыз, қауіпсіздік жастықшасының кенеттен іске қосылып кетуі мүмкін.**
- **Қауіпсіздік көпшігін ажыратқышты пайдалану алдында оталдыру кілтін ON күйінен LOCK күйіне ауыстырған соң немесе OFF тәртібі қосылған соң қауіпсіздік жастықшасының сөндіргішін қолданбас бұрын 60 секундтай күте тұрыңыз. Қауіпсіздік жастықша жүйесі жастықшалардың күш қуаты біраз уақытқа дейін жетерліктей етіп жабдықталған.**
- **Қауіпсіздік жастықшасын өшіргенде міндетті түрде кілтті сөндіргіштен суырып алыңыз. Бұл шараны қолданбасаңыз, сөндіргіш байқаусызда дұрыс орналаспай қалуы мүмкін.**
- **Алдаыңғы жолаушының қауіпсіздік жастықшасын тек балалар орындығын алдыңғы орындыққа орнатпас бұрын өшіріңіз және басқа ешқандай жағдайларда өшірмеңіз.**
- **Егер жабдықтар панеліндегі айырғыштың көмегімен қаіпсіздік жастықшасын өшіргеннен кейін жабдықтар панелінде бақылау шамы жанбаса, алдыңғы жолаушы орындығына балалар орындығын орнатпаңыз. Жүйені тексеру үшін MITSUBISHI MOTORS авторизацияланған қызмет көрсету орталығына жүгініңіз.**
- **Егер айырғыштың көмегімен қауіпсіздік жастықшасының қосылуынан кейін жастықшаны өшіру бақылау шамы жануын тоқтатпаса, ешкімге алдыңғы жолаушы орындығына отыруға рұқсат етпеңіз. Жүйені тексеру үшін MITSUBISHI MOTORS авторизацияланған қызмет көрсету орталығына жүгініңіз.**

Қауіпсіздік жастықшасын өшіру үшін келесі шараларды қолданыңыз:

1. Қауіпсіздік жастықшасының сөндіргішіне кілтті салып, оны OFF жағдайына бұраңыз.
2. Қауіпсіздік жастықшасының сөндіргішінен кілтті суырыңыз.
3. Кілтті оттау құлпына кіргізіңіз және оны ON қалпына бұрып, ON жұмыс режимін қосыңыз. Қауіпсіздік жастығын ажыратудың бақылау лампасы қосылып, өшпеуі тиіс.

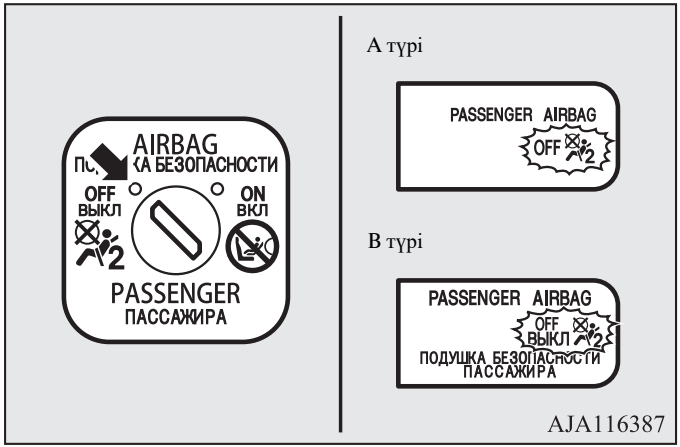

А түрі: Ресей, Қазақстан, Белорусь пен Украина автомобильдерінен басқалары

В түрі: Ресей, Қазақстан, Белорусь пенУкраинаға арналған автомобильдер

Алдыңғы жолаушының қауіпсіздік жастықшасы сөндірілген және де аталған айырғыштың көмегімен қайта қосылмаса жұмыс істемейді.

Жүргізуші мен жолаушының алдыңғы қауіпсіздік жастықшаларының жүйесі

E00407400792

Жүргізушінің қауіпсіздік жастықшасы рөл дөңгелегінің ортасында орналасқан. Алдыңғы жолаушының қауіпсіздік жастықшасы жабдықтар панелінің зат салғышында орналасқан. Жүргізуші мен алдыңғы жолаушының қауіпсіздік жастықшалары алдыңғы орындықта адам болмаса да бір мезетте іске қосылады.

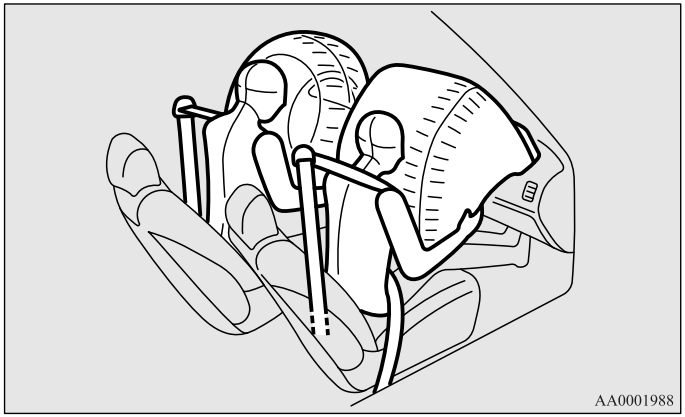

Жүргізуші тізесіндегі қауіпсіздік жастықшалары*

E00412400022

Жүргізуші тізесіндегі қауіпсіздік жастықшалары рөл дөңгелегінің астында орналасқан және жүргізушінің алдыңғы қауіпсіздік жастықшасымен бір мезгілде іске қосылады.

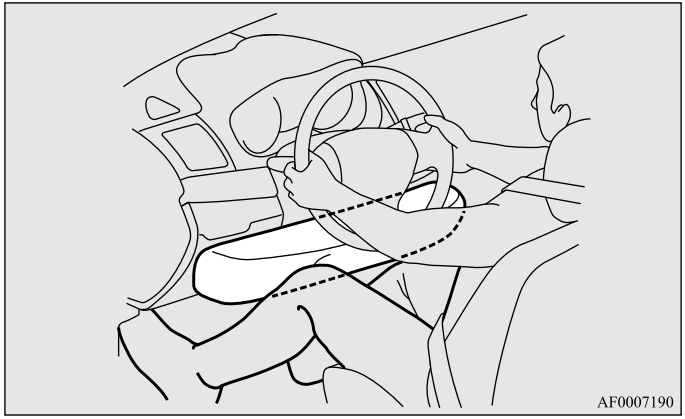

Алдыңғы қауіпсіздік жастықшаларының және жүргізуші тізесіндегі қауіпсіздік жастықшаларының ашылуы

E00407501673

Алдыңғы қауіпсіздік жастықшалары және жүргізуші тізесіндегі қауіпсіздік жастықшалары келесі жағдайларда ІСКЕ ҚОСЫЛУҒА АРНАЛҒАН...

Алдыңғы қауіпсіздік жастықшалары және жүргізуші тізесіндегі қауіпсіздік жастықшалары орта және қатты алдыңғы соққыларда іске қосылуға есептелген. Кейбір әдеттегі оқиғалар суретте көрсетілген.

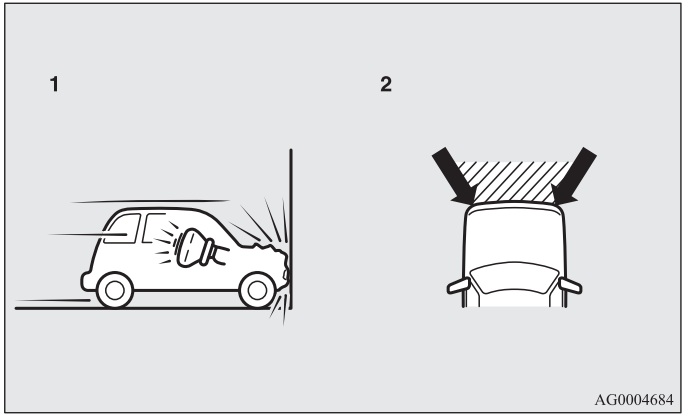

1- Қозғалмайтын бөгетке шамамен 25 км/с және одан жоғары жылдымдықтағы алдыңғы соққы

2- Бағытталған сызықтар ортасындағы штрихталған жылдамдықпен жердегі орташа немесе қатты соққы

Алдыңғы қауіпсіздік жастықшалары орта және қатты соққыға арналған. Мұндай жағдай суретте көрсетілген. Егер 25 км/с жылдамдығындағы соққымен салыстырғанда, соққы қуаттылығы кейбір өтпелі кезеңнен асып кетсе, деформацияланбайтын қатты қозғалмайтын бөгетке соғылғанда алдыңғы қауіпсіздік жастықшасы мен жүргізуші тізесіндегі қауіпсіздік жастықшасы іске қосылады. Егер соққы қуаты өтпелі кезеңнен төмен болса, қауіпсіздік жастықшасы іске қосылмауы мүмкін. Бірақ соққы кезінде өзіне күш қуатын тартып алатын бөгет орын ауыстыру мен деформацияның көмегімен қуатты азайтатын (мысалы, қозғалыссыз тұрған автокөлік, қоршау және тіреуіш) болса, өтпелі кезеңнің мәні артады. Алдыңғы соққы болған жағдайда жүргізуші және жолаушы орнынан қозғалып кетуіне байланысты қауіпсіздік белдіктерін дұрыс қолдану қажет. Сізді қауіпсіздік белдіктері қауіпсіздік жастықшалары ашылу кезінде рөл дөңгелектерінен және алдыңғы жабдықтар панелінен қауіпсіз арақашықтықта ұстап қалады. Қауіпсіздік жастықшаларының алғашқы іске қосылуы кезінде көп күш қуаты болғандықтан, ауыр жарақаттануға әкеліп соғуы мүмкін. Сонымен қоса, қауіпсіздік белдігі басты қорғаныс түрі болып табылады. Қауіпсіздік жастықшалары қосымша қорғаныс түрі болып табылады. Сол үшін, өзіңіздің және жолаушылардың қауіпсіздіктері үшін қауіпсізік белдіктерін дұрыс қолдану қажет.

Алдыңғы қауіпсіздік жастықшалары және жүргізуші тізесіндегі қауіпсіздік жастықшалары келесі жағдайларда ІСКЕ ҚОСЫЛМАЙ ҚАЛУЫ МҮМКІН...

Жолаушыларды қорғай отырып, автокөлік шанағы соққы қуатын өзіне сіңіргендіктен кейбір алдыңғы соққыларда. (Соққы қуатын өзіне сіңіргендіктен автокөліктің алдыңғы жағы қатты мыжылуы мүмкін). Бұл жағдайда автокөлік шанағының зақымданғаны мен мыжылғанына қарамастан, қауіпсіздік жастықшалары мен жүргізуші тізесіндегі қауіпсіздік жастықшалары іске қосылмауы мүмкін. Кейбір мұндай жағдайлар суретте көрсетілген.

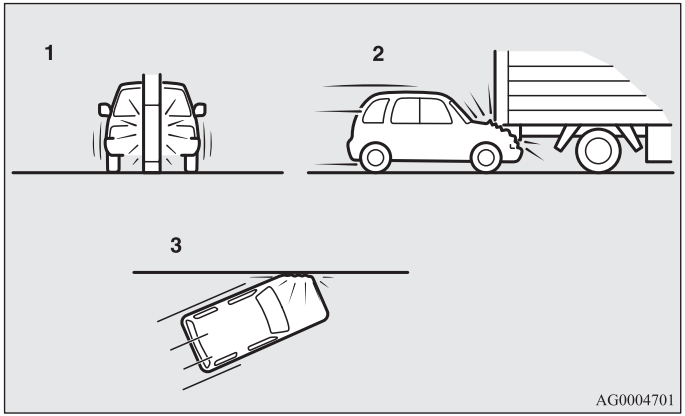

1- Тіреуішке, ағашқа немесе сырық нәрсеге соғылу
2- Жүк көлігінің артқы жағына кіріп кету
3- Автокөліктің алдыңғы жағын бұрышпен соғу

Қауіпсіздік жастықшалары мен жүргізуші тізесіндегі қауіпсіздік жастықшалары алдыңғы соғылулардың барлық кезінде қорғамайтындықтан, қауіпсіздік белдігін міндетті түрде тағыңыз.

Алдыңғы қауіпсіздік жастықшалары мен жүргізуші тізесіндегі қауіпсіздік жастықшалары келесі жағдайда ІСКЕ ҚОСЫЛУҒА АРНАЛМАҒАН

Адамды қорғай алмайтын кезде алдыңғы қауіпсіздік жастықшалары мен жүргізуші тізесіндегі қауіпсіздік жастықшалары іске қосуға арналмаған.
Бұл жағдайлар суретте көрсетілген.

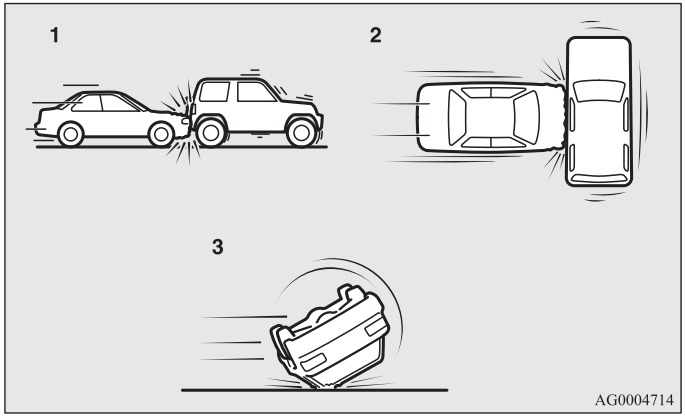

1- Жол үсті соғылулары (автокөліктің артқы бөлігіне соғылу)
2- Бүйірінен соғу
3- Автокөліктің жанына немесе төбесіне аударылуы

Қауіпсіздік жастықшалары мен жүргізуші тізесіндегі қауіпсіздік жастықшалары алдыңғы соғылулардың барлық кезінде қорғамайтындықтан, қауіпсіздік белдігін міндетті түрде тағыңыз.

Алдыңғы қауіпсіздік жастықшалары мен жүргізуші тізесін қорғауға арналған қауіпсіздік жастықшасы келесі жағдайларда ІСКЕ ҚОСЫЛУҒА АРНАЛҒАН

Автокөліктің орташа немесе қатты соққысы кезінде (шанақтың төменгі бөлігі немесе жүріс жабдығы бүлінгенде) алдыңғы қауіпсіздік жастықшалары мен жүргізуші тізесіндегі қауіпсіздік жастықшалары іске қосылуы мүмкін.
Кейбір мұндай жағдайлар суретте көрсетілген.

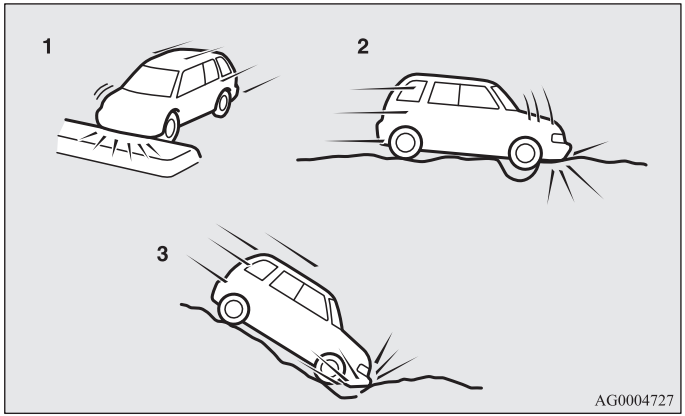

1- Бордюрға, бөлетін жолаққа, қауіпсіздік ауданына соғылу
2- Автокөліктің терең шұңқырға немесе орға түсіп кетуі
3- Автокөліктің тік жардан түсіп кетіп, жерге соғылуы

Суретте көрсетілгендей кейбір кенет соққылардан қауіпсіздік жастықшалары қосылғандықтан, автокөліктегі адамдар орнынан қозғалып кететіндіктен, қауіпсіздік белдігін қолдану өте маңызды.

Қауіпсіздік белдігі Сізді рульден және қауіпсіздік жастықшасы ашылғандағы алғашқы кезеңіндегі алдыңғы панельден қауіпсіз арақашықтықта сақтайды. Қауіпсіздік жастығының алғашқы кезеңіндегі күш қуаты көп болғандықтан,ауыр жарақат алу салдарына әкеліп соғуы мүмкін.

⚠ ЕСКЕРТУ

- **Рөл дөңгелегінің ортасына әр түрлі зат (жапсырма сурет, безендіру) жапсыруға болмайды. Олар қауіпсізік жастықшасы іске қосылғанда жүргізушіні жарақаттауы мүмкін.**
- **Жүк салғыш үстіндегі жабдықтар панеліне әр түрлі зат қоюға немесе бекітуге болмайды. Олар қауіпсіздік жастықшасы іске қосылғанда жолаушыны жарақаттауы мүмкін.**

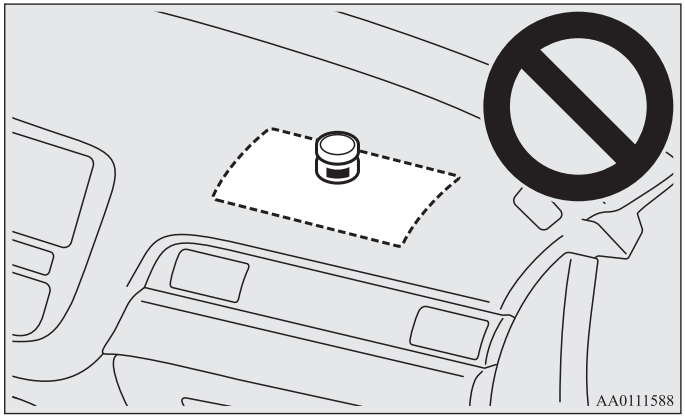

⚠ ЕСКЕРТУ

- **Алдыңғы әйнекке түрлі заттарды қоюға немесе бекітуге болмайды. Олар қауіпсіздік жастықшасының толуына бөгет болып, қауіпсіздік жастықшасы іске қосылғанда жолаушыны немесе жүргізушіні жарақаттауы мүмкін.**
- **Оталдыру кілтіне қосалқы кілттер немесе қандай да бір аксессуарлар (қатты, үшкір немесе ауыр заттар) жабыстыруға тиым салынады. Аталған заттар жүргізуші тізесін қорғауға арналған қауіпсіздік жастықшаларының қалыпты үрленуіне кедергі жасап, ашылу кезінде жарақаттауы мүмкін.**
- **Жүргізуші жағындағы жабдықтар панелінің төменгі жағына қандай да бір заттарды немесе аксессуарларды бекітуге тиым салынады. Аталған заттар жүргізуші тізесін қорғауға арналған қауіпсіздік жастықшаларының қалыпты үрленуіне кедергі жасап, ашылу кезінде жарақаттауы мүмкін.**

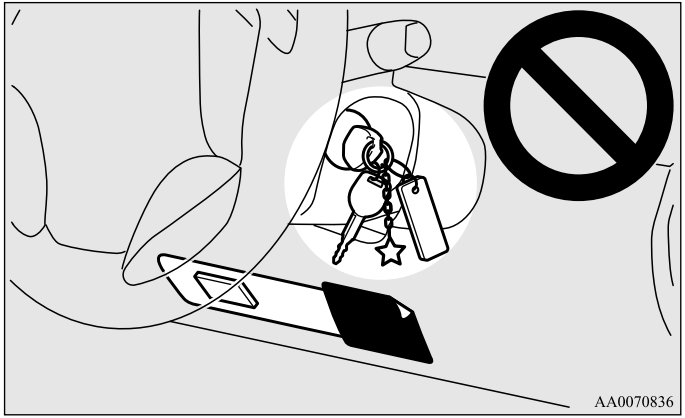

⚠ ЕСКЕРТУ

- **Қауіпсіздік жастықшасы мен жүргізуші немесе алдыңғы жолаушы арасына сөмке, жануарлар немесе басқа заттар қоюға болмайды. Олар қауіпсіздік жастықшасының толуына бөгет болып, жастықшалар іске қосылғанда жүргізуші мен жолаушыны жарақаттауы мүмкін.**
- **Қауіпсіздік жастықшалары іске қосылғаннан кейін кейбір бөлшектері ыстық болуы мүмкін. Күйіп қалмас үшін оған жақындамаңыз.**
- **Қауіпсіздік жастықша жүйесі бір жолы іске қосылғанға арналған. Олар іске қосылғаннан кейін қайталап қолдану мүмкін емес. Оларды тезірек ауытыру қажет. Қауіпсіздік жастықша жүйесін MITSUBISHI MOTORS авторизацияланған қызмет көрсету орталығында тексертуге кеңес береміз.**

Шеткі қауіпсіздік жастықшаларының жүйесі*

E00407600550

Шеткі қауіпсіздік жастықшалары (A) алдыңғы орындықтардың арқабетінде орналасқан.
Шеткі қауіпсіздік жастықшасы сәйкес жағынан бүйірден соққанда, алдыңғы орындықта адам жоқ болса да ашылады.

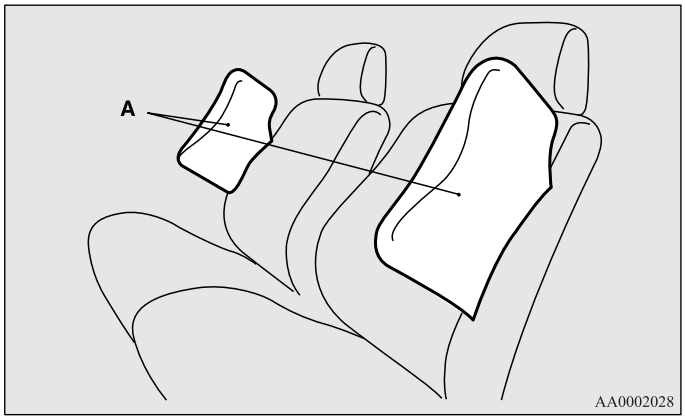

Қауіпсіздік жастықшалары орнатылған орындық арқабетіне суретте көрсетілгендей зат белгі жапсырылады.

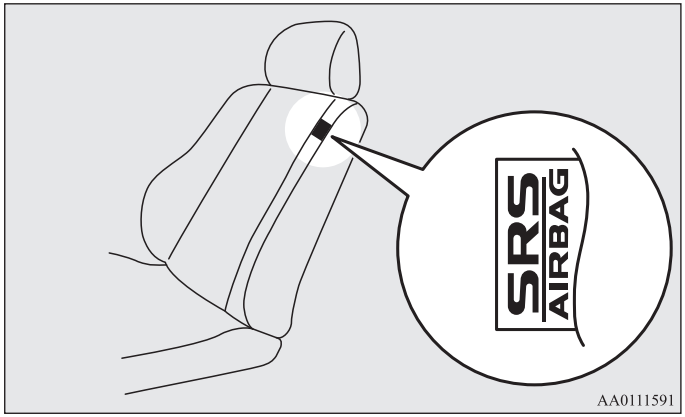

Перде түріндегі қауіпсіздік жастықшаларының жүйесі*

E00409100605

Перде түріндегі қауіпсіздік жастықшалары шанақтың алдыңғы тіреуінде және төбе қаңқасының шеткі элементтерінде орналасқан. Перде түріндегі қауіпсіздік жастықшасы сәйкес жағынан бүйірден соққанда, алдыңғы және артқы орындықта адам жоқ болса да ашылады.

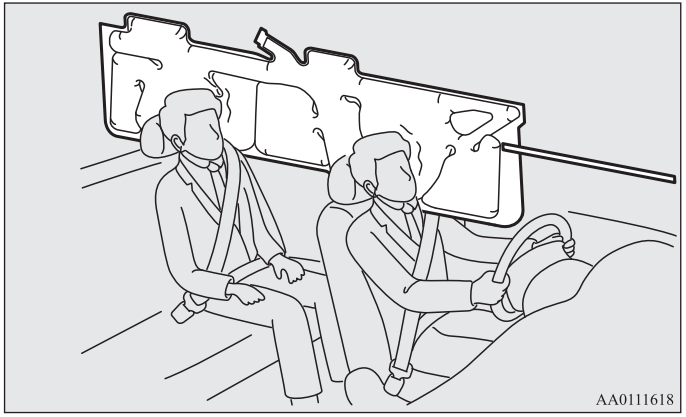

Шеткі қауіпсіздік жастықшалары мен перде түріндегі қауіпсіздік жастықшаларының ашылуы

E00407701486

Шеткі қауіпсіздік жастықшалары мен перде түріндегі қауіпсіздік жастықшалары келесі жағдайларда ІСКЕ ҚОСЫЛУҒА АРНАЛҒАН

Шеткі қауіпсіздік жастықшалары мен перде түріндегі қауіпсіздік жастықшалары орта және үлкен күшпен салонның орта бөлігіне соққы бүйірден тигенде жұмыс істеуге есептелген. Әдеттегі жағдай суретте көрсетілген.

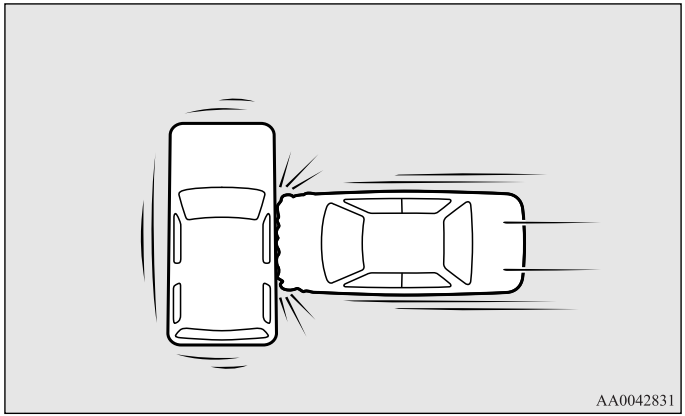

Қауіпсіздік белдіктері соғысу кезіндегі негізгі қорғаныс құрылғысы болып табылады. Шеткі қауіпсіздік жастықшалары мен перде түріндегі қауіпсіздік жастықшалары қорғаныстың қосымша түрі. Сондықтан өзіңіз бен жо лаушылардың қауіпсіздігін сақтау үшін қауіпсіздік белдіктерін дұрыс пайдаланған жөн.

ЭРА-ГЛОНАСС авариялары кезінде жедел тойтару жүйесімен жабдықталған автомобильдерде шымылдырық түріндегі қауіпсіздік жастықтары автомобильдің аударылу кезінде сияқты іске қосылады, өйткені шымылдырық түріндегі үрленген қауіпсіздік жастықтары бүйірлік соқтығыс жағдайында, сондай-ақ автомобильдің аударылуы жағдайында адамдардың автомобильден есіктердің терезелері арқылы құлап түсудің толық немесе жартылай қауіпін төмендетуге арналған.

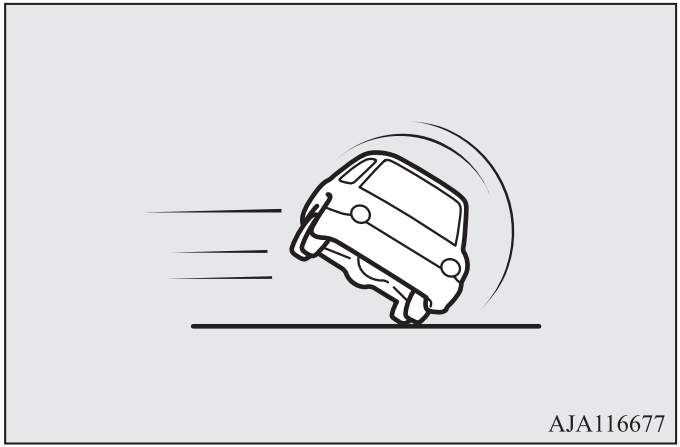

Шеткі қауіпсіздік жастықшалары мен перде түріндегі қауіпсіздік жастықшалары келесі жағдайларда ІСКЕ ҚОСЫЛМАЙ ҚАЛУЫ МҮМКІН

Жолаушыларды қорғай отырып, автокөлік шанағы соққы қуатын өзіне сіңіргендіктен кейбір бүйірден келген соққыларда. (Соққы қуатын өзіне сіңіргендіктен автокөліктің шеткі жағы қатты мыжылуы мүмкін). Бұл жағдайда автокөлік шанағының зақымданғаны мен мыжылғанына қарамастан, шеткі қауіпсіздік жастықшалары мен перде түріндегі қауіпсіздік жастықшалары іске қосылмауы мүмкін. Кейбір мұндай жағдайлар суретте көрсетілген.

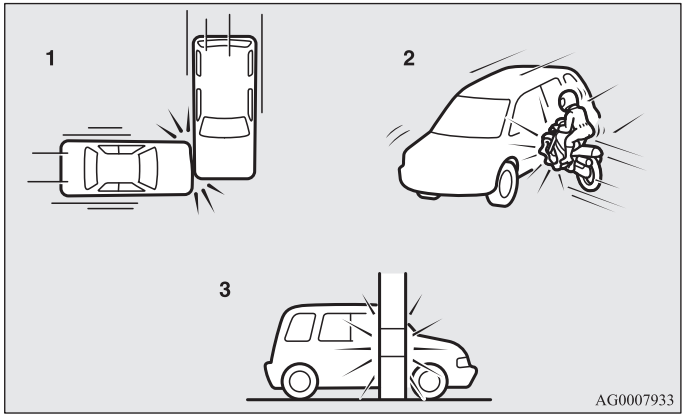

1- Салоннан тыс аймақтарға бүйірден соққы
2- Мотоцикл немесе басқа да осыған ұқсас азгабаритті көлік түрлерінің автокөлікке бүйірден соғылуы
3- Бағана, ағаш немесе басқа да жіңішке затқа бүйірден соғылғанда

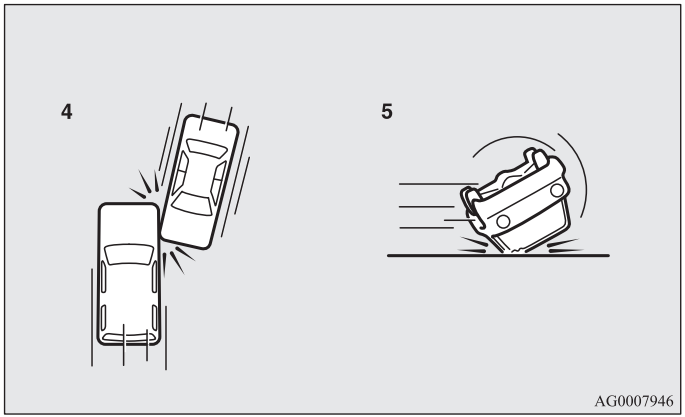

4- Сырғып барып бүйірден соғу
5- Автокөліктің жанына немесе төбесіне аударылуы*

ЭРА-ГЛОНАСС авариялары кезінде жедел тойтару жүйесімен жабдықталған автомобильдерде автомобильдің бортқа немесе төбеге аударылуы кезінде шымылдырық түріндегі қауіпсіздік жастықтары іске қосылады.

Шеткі қауіпсіздік жастықшалары мен перде түріндегі қауіпсіздік жастықшалары алдыңғы соғылулардың барлық кезінде қорғамайтындықтан, қауіпсіздік белдігін міндетті түрде тағыңыз.

Шеткі қауіпсіздік жастықшалары мен перде түріндегі қауіпсіздік жастықшалары келесі жағдайда ІСКЕ ҚОСЫЛУҒА АРНАЛМАҒАН...

Шеткі қауіпсіздік жастықшалары мен перде түріндегі қауіпсіздік жастықшалары адамды қорғай алмайтын кезде іске қосылуға арналмаған. Мұндай жағдайлар суретте көрсетілген.

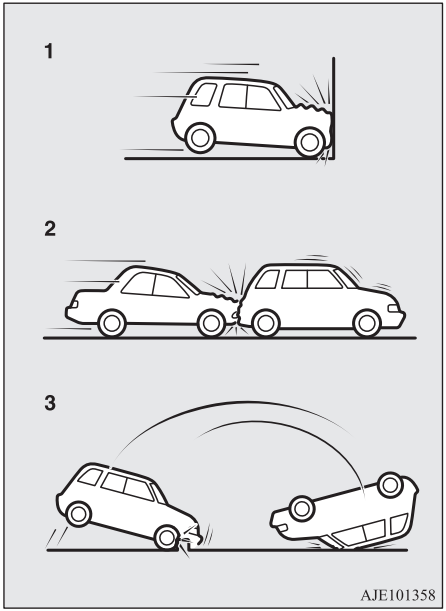

1- Алдыдан соқтығысу
2- Жол-жөнекей соқтығысу (автокөліктің артқы жағынан болған соққылар)
3- Автомобильдің аударылуы

Шеткі қауіпсіздік жастықшалары мен перде түріндегі қауіпсіздік жастықшалары алдыңғы соғылулардың барлық кезінде қорғамайтындықтан, қауіпсіздік белдігін міндетті түрде тағыңыз.

⚠ *ЕСКЕРТУ*

- **Шеткі қауіпсіздік жастықшалары мен перде түріндегі қауіпсіздік жастықшалары қауіпсіздік белдіктерін толықтыратын және жүргізуші мен жолаушыны кейбір бүйірден келген соққылардан қорғайтын зат болып табылады. Қауіпсіздік белдіктерімен дұрыс тағынған жүргізуші мен жолаушылар орындықтың арқабетіне қарай, әйнек пен есікке сүйкенбей тік отырулары керек.**
- **Шеткі қауіпсіздік жастықшалары мен перде түріндегі қауіпсіздік жастықшалары өте үлкен күшпен ашылады. Жүргізуші мен жолаушыларға терезеден қолдарын шығармауға және шеткі қауіпсіздік жастықшалары мен перде түріндегі қауіпсіздік жастықшаларының ашылу кезінде күрделі немесе өлімге әкелетін жарақаттар алудан аулақ болу үшін есіктерге сүйенбеуге кеңес беріледі.**

⚠ ЕСКЕРТУ

- Артқы жолаушыларға алдыңғы орындықтардың арқабетіне сүйенуге тиым салыңыз, қарсы жағдайда шеткі қауіпсіздік жастықшаларының ашылуы кезінде оқыс зақымдану болады. Балаларға ерекше көңіл бөлу керек.
- Алдыңғы орындықтардың арқабетінің жанына немесе олардың алдына қандай да бір заттарды қоюға тиым салынады. Ашылу кезінде шеткі қауіпсіздік жастықшалары оларды соғып, шетке лақтырып зақымдауы мүмкін. Одан да басқа олар қауіпсіздік жастықшаларының ашылуына кедергі болуы мүмкін.
- Алдыңғы орындықтардың арқабетіне зат белгі және тағы да басқа заттарды жапсыруға тиым салынады. Олар шеткі қауіпсіздік жастықшаларының ашылуына кедергі болады.
- Шеткі қауіпсіздік жастықшалы орындықтарға қап кигізуге және жамылғымен орауға тиым салынады. Шеткі қауіпсіздік жастықшалы орындықтарға жамылғы кигізбеңіз. Олар шеткі қауіпсіздік жастықшаларының ашылуына кедергі жасайды.

⚠ ЕСКЕРТУ

- Перде түріндегі қауіпсіздік жастықшаларының ашылу аймағына (B) микрофон (A) немесе басқа да жабдықтарды орнатуға тиым салынады: алдыңғы әйнекке, есіктер әйнегіне, шанақ тіреуіне, төбенің шеткі бөліктеріне және қосалқы тұтқаларға. Перде түріндегі қауіпсіздік жастықшаларының ашылу кезінде микрофон және басқа да заттар өте үлкен күшпен лақтырылып және де қауіпсіздік жастықшаларының ашылуына кедергі жасап, өлім мен күрделі жарақаттарға себепкер болуы мүмкін.

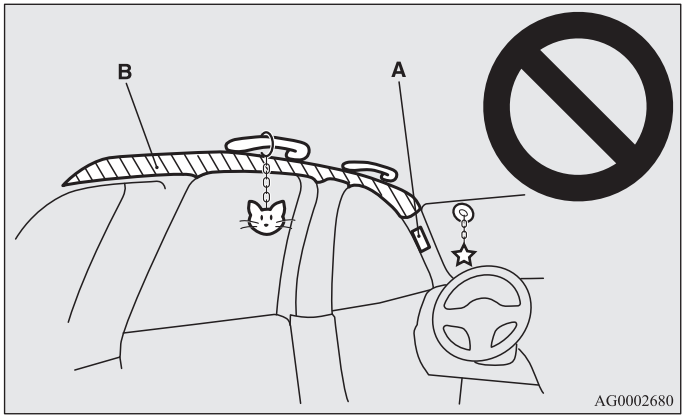

2

ЕСКЕРТУ

- **Киімдерге арналған ілгіштерге киім ілгіштер, сондай-ақ басқа да ауыр және үшкір заттарды ілуге тиым салынады. Перде түріндегі қауіпсіздік жастықшаларының ашылу кезінде бұл заттар қатты күшпен лақтырылып және де қауіпсіздік жастықшаларының ашылуна кедергі болады. Киімдеріңізді тура ілгектің өзіне іліңіз (киім ілгішсіз). Ілгішке ілінген киім қалталарында ауыр және үшкір қаттардың жоқ екеніне көз жеткізіңіз.**
- **Бала балалар орындығында отырған кезде де, олардың алдыңғы есікке сүйенуіне немесе оған жақын еңкейгеніне жол бермеңіз.**
  Сонымен қатар балаларға шеткі қауіпсіздік жастықшалары мен перде түріндегі қауіпсіздік жастықшаларының ашылу аймағына бастарын қоюына жол бермеңіз: бұл қауіпті. Бұл ережелерді сақтамау баланың зақымдануы мен өлімге дейін әкеліп соғуы мүмкін.
- **Шеткі қауіпсіздік жастықшалары мен перде түріндегі қауіпсіздік жастықшаларының қасында орналасқан әр бөлшектегі жұмыстарды MITSUBISHI MOTORS авторизацияланған қызмет көрсету орталығында жасауға нұсқау беріледі.**

Пассивті қауіпсіздіктің қосалқы құралдары жүйесі (SRS) бақылау шамы/ескерту хабарламасы

E00407802787

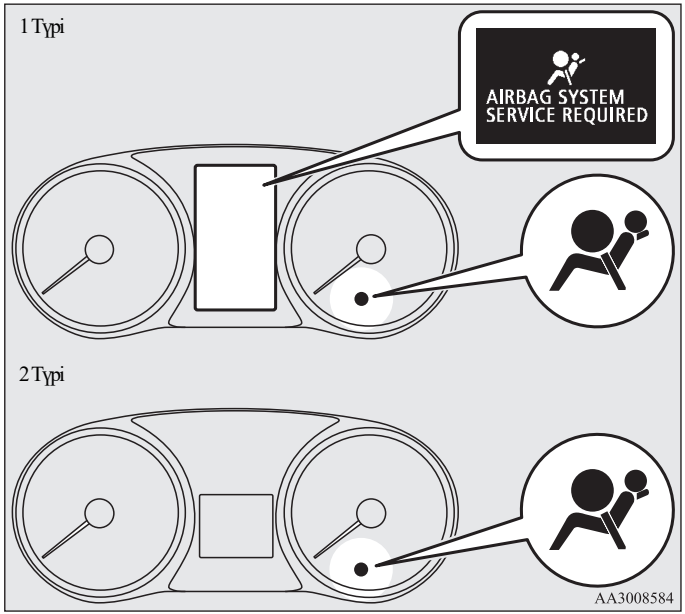

SRS бақылау шамы жабдықтар панелінде орналасқан. Оталдыру кілтін ON жағдайына бұраған сайын жүйе диагностика жасап отырады. SRS бақылау шамы бірнеше секундқа қосылып, сосын өшеді. Бұл ақау орын алды деген сөз емес және жүйе жұмысының қалыпты екенін көрсетеді.

SRS жүйесінің бір немесе бірнеше сымдарымен байланысты ақау орын алғанда, бақылау шамы қосылып, өшпей тұра береді. Сол кезде көпқызметті дисплейде ескерту хабарламасы шығады. Қауіпсіздік жастықшаларының және қауіпсіздік белдіктерінің тартқыштарының ақауы туралы дабыл үшін де пасиивті қауіпсіздік қосалқы құралдар жүйесінің бақылау (SRS) шамы/ескерту хабарламасы қолданылады.

⚠ ЕСКЕРТУ

- **Төменде сипатталған жағдайларда бақылау шамының жануы пасиивті қауіпсіздік қосалқы құралдар жүйесінің (SRS) және/немесе қауіпсіздік белдіктері тартқышының дұрыс жұмыс істемей тұрғанын және соқтығысу кезінде дұрыс істемей немесе соқтығысу болмаған кезде ашылып кету қаупі бар дегенді білдіреді:**
  - **Оталдыруды немесе ON жұмыс қызметін қосқанда және өшіргенде, SRS бақылау шамы жанбайды, не бірнеше секунд өтсе де қосылмайды немесе өшпейді.**
  - **SRS бақылау шамы және/немесе ескерту хабарламасы қозғалыс кезінде пайда болады.**

  Пасиивті қауіпсіздік қосалқы құралдар жүйесі және қауіпсіздік белдіктері тартқышы ауыр жарақат алу қаупін төмендету немесе соқтығысу кезінде өлімнен сақтап қалу үшін жасалған. Жоғарыда сипатталған жағдайлар орын алса, тексерту үшін MITSUBISHI MOTORS авторизацияланған қызмет көрсету орталығына жүгініңіз.

ЕСКЕ АЛУ

- ЭРА-ГЛОНАСС авариялары кезінде жедел тойтару жүйесімен жабдықталған автомобильдерде ЭРА-ГЛОНАСС жүйесі іске қосылған кезде пассивті қауіпсіздіктің қосымша құралдары жүйесінің бақылау лампасы қосылады(SRS).

Пассивті қауіпсіздік құралдың қосымша жүйесіне (SRS) техникалық қызмет көрсету

E00407901606

⚠ ЕСКЕРТУ

- **SRS жүйесіне және оның жанында орналасқан бөлшектерге техникалық қызмет көрсетуді MITSUBISHI MOTORS авторизацияланған қызмет көрсету орталығында атқаруға кеңес береміз. SRS жүйесінің бөлшектеріне және электр өткізгіштеріне дұрыс жұмыс жүргізілмегендіктен қауіпсіздік жастықшасының кенеттен іске қосылуы немесе бұл жүйенің істен шығуы мүмкін; бұл жағдайдың қайсы болса да ауыр жарақаттанудың салдары болуы мүмкін.**
- **Рөл дөңгелегінің құрылымына, қауіпсізік белдігінің тартылғышына және SRS жүйесінің элементтеріне өзгеріс енгізуге тиым салынады. Мысалы, рульді ауыстыру, алдыңғы шанақ пен бампердің құрылымын өзгерту SRS жүйесінің қызмет істеуіне кедергі болып жарақаттың себебі болуы мүмкін.**
- **Автокөліктің кез келген зақымынданыынан соң SRS жүйесінің жұмыс істеу қабілетіне көз жеткізу үшін оны тексеруге кеңес береміз.**
- **Алдыңғы орындықтар, шанақтың орталық тіреулеріне немесе шеткі қауіпсіздік жастықшаларымен жабдықталған автокөліктердің орталық тарпасының құрылымдарына өзгеріс енгізуге тиым салынады. Бұл SRS жүйесінің жұмыс істеу қабілетіне кері әсерін тигізіп және жарақат себепкері болуы мүмкін.**
- **Қауіпсіздік жастықшалары қасындағы қаптауыштарға зақым келген жағдайдаSRS жүйесін MITSUBISHI MOTORS авторизацияланған қызмет көрсету орталығында тексертуге кеңес береміз.**

ЕСКЕ АЛУ

- Автокөлігіңізді қоқысқа өткізу әрекеттерін Сіздің еліңізде қолданылатын заң шығару органдарына сәйкес жасаңыз. Жастықшалар жүйесін қауіпсіз демонтаж жасау үшін MITSUBISHI MOTORS авторизацияланған қызмет көрсету орталығына жүгінуіңізді өтінеміз

Басқару тетіктері және бақылау-өлшеу жабдықтары

Бақылау-өлшеу жабдықтары 3- 2
Көпқызметті дисплей — 1 түрі 3- 4
Көпқызметті дисплей — 2 түрі 3- 27
Бақылау шамдары 3- 63
Ақау туралы ескерту шамдары. 3- 64
Ақпараттық терезе хабарламалары
(көп функционалды дисплеймен жабдықталған
автомобильдер – 1 түрі) 3- 69
Жарық жабдықтарының қосылғышы. 3- 72
Фара жарығының корректоры 3- 83
Бұрылыс нұсқағыштарының ауыстырғыш 3- 86
Апатты жарық дабыл қаққышының ажыратқышы . . 3- 87
Тұманға қарсы фаралар мен жарықтардың
қосқышы 3- 88
Әйнектазартқыш пен әйнекжуғыштың
ауыстырғышы 3- 89
Фара жуғыштарының ажыратқышы* 3- 98
Әйнектазалағыш щеткаларын жылыту қосқышы*. . . 3- 99
Артқы әйнек жылытқышының ажыратқышы. 3- 99
Жел әйнегіш жылыту қосқышы*. 3-100
Рульдік доңғалақтың бүкпесін жылыту қосқышы. . . . 3-101
Дыбыстық дабыл қосқышықышы 3-103

Бақылау-өлшеу жабдықтары

E00500102708

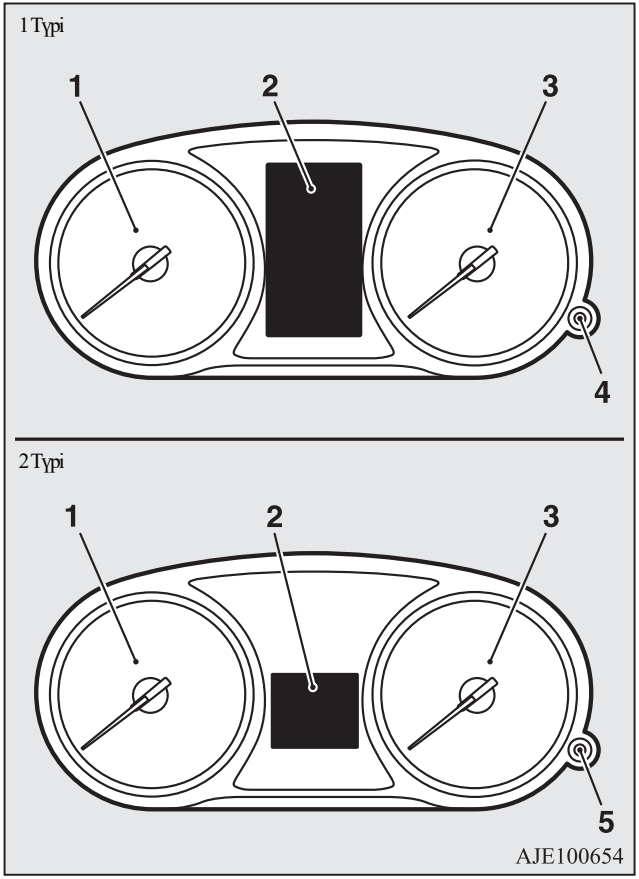

1- Тахометр
Тахометр қозғалтқыш колен валының айналу жиілігін көрсетеді (айналым/мин). Тахометр қозғалыстың үнемдірек қызметін таңдауға рұқсат береді және қозғалтқыш айналымының шамадан тыс жоғары айналымын еске түсіреді (қызыл аймақ).

2- Көпқызметті дисплей (1-түр: түрлі түсті сұйық кристалды дисплей) → 3-4 бет
Ақпараттық терезедегі хабарламалар тізімі (1 түрі) →3-38 бет
Көпқызметті дисплей (2-түр: монохромды сұйық кристалды дисплей)→3-38 бет

3- Спидометр (шақ/с немесе миль/с+шақ/с)

4- Айқындылық реттегішінің түймесі →3-3 бет

5- Көп функционалды дисплейді ауыстыру батырмасы →3-7 бет

⚠ *ЕСКЕРУ*

- **Қозғалыс кезінде тахометрдің тілі қызылға кіріп кеткеніне (қозғалтқыштың шамадан тыс жоғары айналымы) жол бермеңіз.**

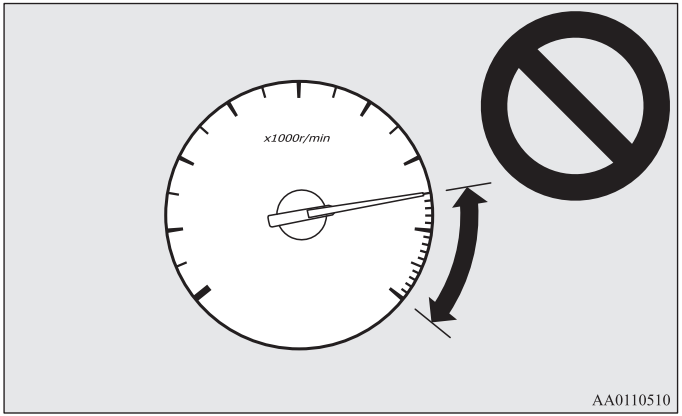

Жабдықтар панелі түсінің жарығын реттегіш

E00531301145

1 Түрі

Бұл түймені әр басқан сайын дыбыс сигналы шығып, жабдықтар панелі түсінің жарығы өзгеріп отырады.

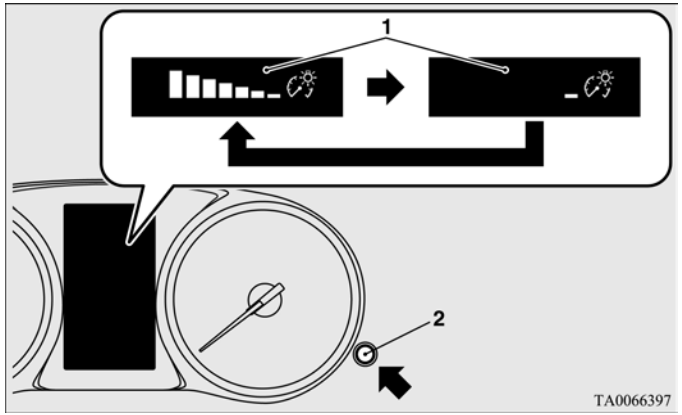

1- Түс жарығы
2- Жарықтандыру түймесінің реттегіші

3

ЕСКЕ АЛУ

- Қосылған және өшірілген габаритті шамдар айқындылығының 8 деңгейі болады.
- Егер жарықтандыру ауыстырғышы OFF жағдайынан басқа жағдайда тұрса, даладағы жарыққа байланысты жабдықтар панелі түсінің жарығы автоматты түрде реттеледі.
- Оталдыру кілтін OFF жағдайына бұраған кезде немесе OFF жұмыс тәртібі қосылғанда орнатылған түс жарығының деңгейі сақталады.
- Егер габаритті шамдар қосылып тұрғанда түймені басып 2 секундтай ұстап тұрсаңыз, түс жарығы ең жоғарғыға дейін өзгереді. Егер түймені қайта басып 2 секундтай ұстап тұрсаңыз, алдыңғы түс жарығы қайта қалпына келеді.
  Mitsubishi (MMCS) коммуникациялық жүйесімен жабдықталған автомобильдерде құралдар панелінде қосалқы жарықтың максималды жарықтығы таңдалса, карта экранының түстерін баптау түнгі режимге ауыспауы мүмкін.

3

Көпқызметті дисплей-1 түрі

E00519902643

Күйге келтіру үшін автокөлікті қауіпсіз жерге тоқтатыңыз. Көпқызметті дисплейге келесі терезелер шығады: хабарламаларды еске салатын терезе,одометр, күнделікті жүріс есептеуіші, жанармайдың орта және лездік шығыны, орташа жылдамдық және т.б.

Оталдыру кілтін OFF жағдайына бұрау немесе OFF жұмыс қызметі қосылған кезде

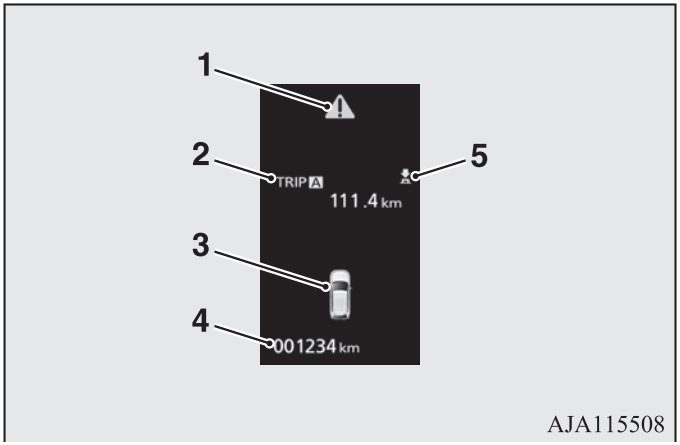

1- ⚠ белгісі → 3-11 бет
2- Ақпараттық терезе → 3-8 бет
   Еске салу хабарламасы → 3-10 бет
3- Жабылмаған есіктер индикациясының терезесі→ 3-11 бет
4- Одометр → 3-14 бет
5- Индикаторының белгісі немесе → 3-10 бет.

Оталдыру кілтін ON жағдайына бұрау немесе ON жұмыс қызметі қосылған кезде

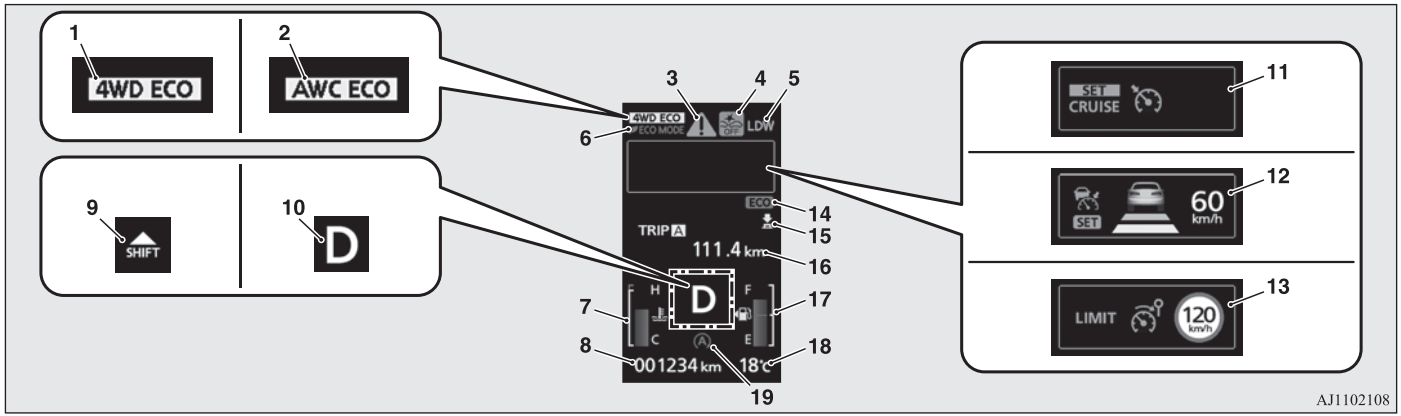

1- Қозғалыс тәртібі индикациясының терезесі* → 4-59 бет
2- Толық жетек жүйесінің жұмыс қалпындағы және курстық тұрақтылық терезесі S-AWC (Super-All Wheel Control)* → 4-63 бет
3- ⚠ белгісі → 3-11 бет
4- Маңдайлық соқтығыс зардабын жеңілдетужүйесінің ажыратылған қалпын индикациялау терезесі (FCM)*
Ультрадыбыстық датчигі бар бағыттас қақтығысты алдын алу жүйесінің ажыратылған қалпын индикациялау терезесі (UMS)*
5- Тұрған қатардан шығу жөнінде ескерту хабарламасы (LDW)*
6- Үнемдеу режимін индикациялау терезесі*
7- Салқындату сұйықтығы индикациясының терезесі → 3-12 бет
8- Одометр → 3-14 бет
9- Берілістерді ауыстыру қажеттілігін индикациялау терезесі*
10- Селектор рычагының қалпын индикациялау терезесі (A/T және CVT бар автомобильдер үшін) → 4-38, 4-48 бет
11- Круиз-бақылау индикациясының терезесі*
12- Адаптивті круиз-бақылау жүйесін индикациялау терезесі*
13- Жылдамдықты шектеу жүйесі индикациясының терезесі*

14- Үнемдеу режимінің индикаторы*
15- Индикаторының белгісі немесе → 3-10 бет
16- Ақпараттық терезе → 3-7 бет
17- Бактағы отынның деңгейін индикациялау терезесі→ 3-12 бет
18- Сыртқы ауаның температурасын индикациялау терезесі → 3-13 бет
19- Қозғалтқышты автоматты тоқтату және іске қосу жүйесін индикациялау терезесі (AS&G)*

Қозғалтқышты автоматты тоқтату және іске қосу жүйесінің ажыратылған қалпын индикациялау терезесі (AS&G)*

ЕСКЕ АЛУ

- Жанармай деңгейінің өлшем бірліктері мен температурасын, хабарлама тілін және басқа да дисплей параметрлерін өзгертуге болады. 3-20 беттегі «Күйге келтіруді өзгертулер» бөлімін қараңыз.

Көпқызметті дисплейді ауыстыру түймесі

E00520000741

Бұл түймені әр басқан кезде дыбыс сигналы шығып да терезелердің ауысуы болады: хабарламаларды еске салатын терезе, күнделікті жүріс есептеуіші, жанармайдың орта және лездік шығыны, жүріс қоры және т.б.
Сондай-ақ, осы перне арқылы хабарлама тілі және өлшем бірліктері таңдалады.

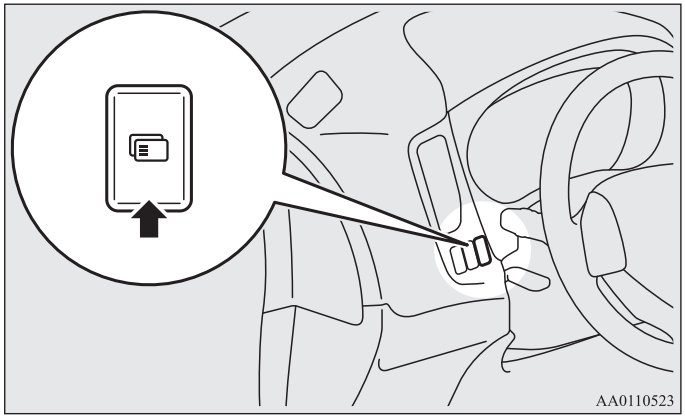

Ақпараттық терезе (оталмай тұрған кезде немесе OFF жұмыс тәртібінде)

E00520201984

Ауыстыру түймелерін әр қысқамерзімді басқан сайын дисплейдегі терезелер мына тәртіпте өзгереді:

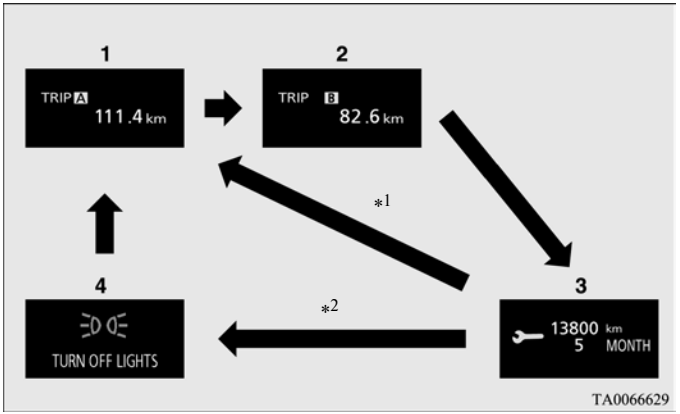

*1: Еске салу хабарламасы жоқ кезде
*2: Еске салу хабарламасы бар кезде

1- Тәуліктік жүріс есептеуіші A → 3-14 бет
2- Тәуліктік жүріс есептеуіші B → 3 -14 бет
3- Техникалық қызмет көрсету бақылауы → 3 -14 бет
4- Еске салу хабарламасының қайта шығуы → 3-11 бет

Ақпараттық терезе (оталдыру кілтін LOCK жағдайынан ON жағдайына ауыстыру немесе OFF жұмыс қызметін ON жұмыс қызметіне өзгерту кезінде)

E00520702074

Оталдыру кілтін ON жағдайына бұрау немесе ON жұмыс қызметін қосу кезінде дисплей терезелері келесі тәртіпте ауысады

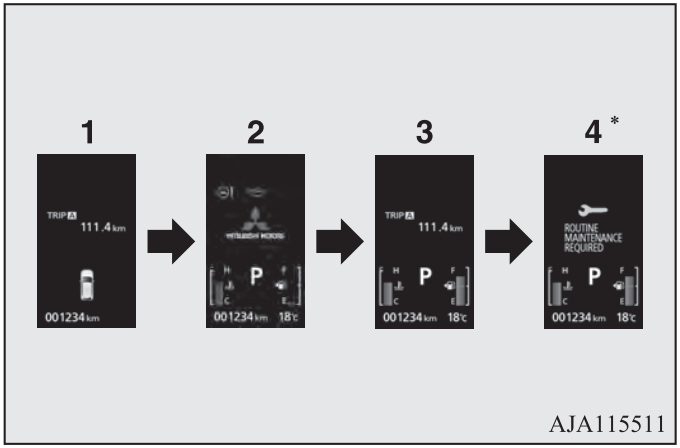

*:Келесі техникалық қызмет көрсету қажеттілігі туралы.
1- Оталдыру кілтін OFF жағдайына бұрау немесе OFF жұмыс қызметін қосу кезінде шығатын терезе.
2- Жүйені тексеру терезесі→ 5-16 бет.
3- Оталдыру кілтін ON жағдайына бұрау немесе ON жұмыс қызметін қосу кезінде шығатын терезе.
4- Техникалық қызмет көрсету бақылауы → 5-13 бет

Ақпараттық терезе (оталып тұрғанда немесе ON жұмыс қызметі қосылып тұрғанда)

E00521101919

Қысқа уақыт ішінде терезелерді ауыстыру түймесін әр басқан сайын терезелер келесі тәртіпте өзгеріп отырады.

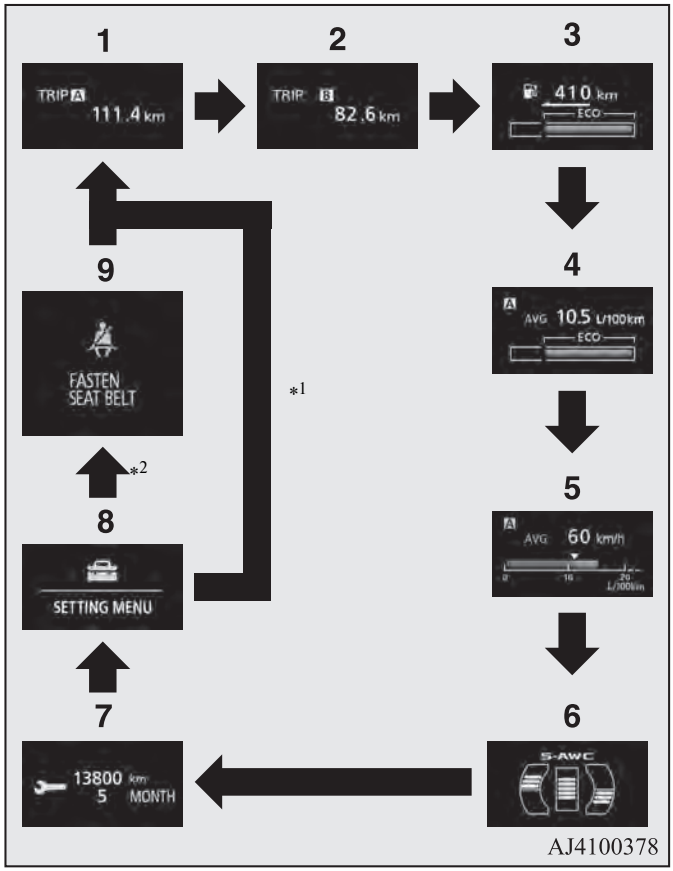

*1: Ескерту хабарламасы болмаған кезде

*2: Ескерту хабарламасы болғанда

1- Тәуліктік жүріс есептегіші A → 3-14 бет
2- Тәуліктік жүріс есептегіші B → 3-14 бет
3- Жүріс қоры → 3-17 бет
4- Жанармайдың орташа шығыны → 3-18 бет
5- Орташа жылдамдық → 3-19 бет
Отынның тез жұмсалуы → 3-19 бет
6- Толық жетек пен курстық тұрақтылықты бақылау жүйесінің қалпын индикациялау терезесі S-AWC (Super-All Wheel Control)* → 4-64 бет
7- Техникалық қызмет көрсету бақылауы → 3-14 бет
8- Күйін келтіру терезесі → 3-20 бет
9- Ескерту хабарламасының қайта шығуы → 3-11 бет.

ЕСКЕ АЛУ

- Қозғалыс кезінде техникалық қызмет көрсетуді бақылау терезесі ауыстыру түймесін бассаңыз да жанбайды. Күйін келтіру үшін автокөлікті қауіпсіз жерге тоқтатыңыз.
- Қозғалыс кезінде ауыстыру түймесін бассаңыз да күйін келтіру терезесі істемейді.
  Міндетті түрде автокөлікті қауіпсіз жерге тоқтатып, тұрақ тежегішін қосыңыз, селектор тұтқасын P (тұрақ) жағдайына қойыңыз.
  3-20 беттегі «Реттеу өзгерту» бөлімін қараңыз.
- Дисплейде ескерту хабарламасы (мысалы, қандай да бір жүйенің ақауы туралы ескерту) шыға салысымен, зуммердің дыбыстық дабылы шығады.
  3-10 беттегі «Ескерту хабарламасы» бөлімін қараңыз.

Ескерту хабарлама

E00522001957

Ескерту хабарламалары

Дисплейде ескерту хабарламасы шыға салысымен (мысалы, қандай да бір жүйенің ақауы туралы ескерту), зуммердің дыбыстық дабылы шығады. Ескерту хабарламаларының тізімі көрсетілген бетті осы нұсқаулықтан оқып шығыңыз және қажетті шараларды қолданыңыз. 3-40 беттегі "Ескерту хабарламаларының тізімі" бөлімін қараңыз. Мәселені шешкеннен кейін, ескерту хабарламасы автоматты түрде өшеді.

Еске салу хабарламасы терезесінен алдыңғы терезеге қайту

Еске түсіру хабарламасы шыққанға дейінгі тұрған терезеге еске салу хабарламасы шығу себебін жоймай тұрып та қайтуға болады.

Еске салу хабарламасы терезесінен алдыңғы терезеге қайту үшін ауысу түймесін басыңыз, осы кезде дисплейде (A) белгісі шығады.

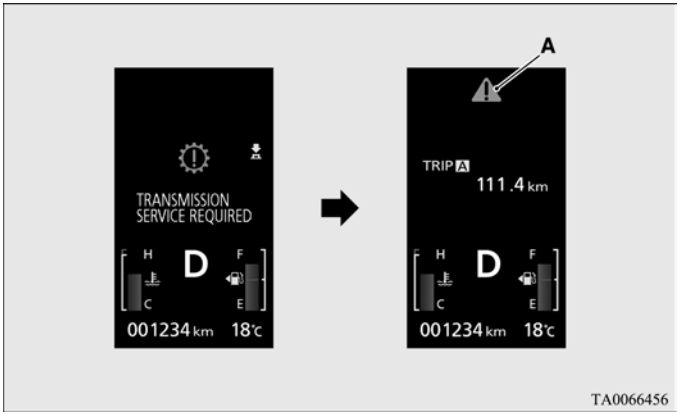

Егер Сіз басқа терезеге өткізіңіз келсе.

- Жоғарғы оң бұрышында немесе белгілері шығып тұратын еске салу хабарламасы бар терезеден басқа терезеге ауысуға болады. Бұл үшін ауыстыру түймесін келесі тәртіппен басыңыз:

  : Басу

  : Түймені 2 минуттай басып тұру.

Еске салу хабарламасының қайта шығуы

Егер дисплейде ⚠ белгісі шықса, ауыстыру түймесін қысқа уақытта көп рет басса дисплейде еске салу хабарламасы бар терезе қайта шығады.

Басқа да ескерту хабарламалары

Ақпараттық дисплейде әр жүйенің жұмыс қызметі көрсетіледі. Ескерту хабарламаларының тізімін қараңыз. 3-57 беттегі "Басқа да ескерту хабарламалары" бөлімін қараңыз.

⚠ белгісі

E00533900018

Аталған белгі ауыстыру түймелерін басқанда шығады және ескерту хабарламасы терезесінен алдыңғы терезеге өту кезінде шығады. Тура осы кезде шығып тұрған хабарламадан басқа да ескерту хабарламалары болса, осы белгі шығады. Ескерту хабарламасының пайда болу себебін жойғаннан кейін ⚠ белгісі автоматты түрде өшеді.

ЕСКЕ АЛУ

- Ақпараттық терезеде ⚠ белгісінің шыққан кезде, ескерту хабарламасы қайта шығуы мүмкін.
  3-8 беттегі "Ақпараттық терезе (Оталдыру өшіп тұрғанда немесе OFF жұмыс қызметі тұрғанда)" бөлімін қараңыз.
  3-8 беттегі "Ақпараттық терезе (Оталып тұрғанда немесе ON жұмыс қызметі тұрғанда)" бөлімін қараңыз.

Ашық есіктер индикациясының терезесі

E00522601751

Егер есіктердің біреуі (немесе жүк бөлігінің есігі) ашық қалса немесе дұрыс жабылмаса, осы терезе шығады.
Егер оталып тұрғанда автокөлік шамамен сағатына 8 шақырым жылдамдыққа жетсе, ал есіктердің біреу ашық немесе толық жабылмаған болса, жүргізушіге есікті дұрыс жабу керектігін ескертіп, 4 рет зуммердің ескерту дабылы шығады.

⚠ *ЕСКЕРУ*

- **Автокөлік орнынан қозғалмас бұрын, жабылмаған есіктер индикациясының өшкеніне көз жеткізіңіз.**

3

Салқындату сұйықтығы температурасы индикациясының терезесі

E00533800017

Дисплейге салқындату сұйықтығының температурасы шығады. Салқындату сұйықтығы шамадан тыс қызып кетсе, белгісі жыпылықтай бастайды.

Қозғалыс кезінде салқындату сұйықтығының температурасын қадағалаңыз.

ЕСКЕРУ

- **Қозғалтқыш қызып кеткенде дисплейде белгісі жыпылықтай бастайды. Температура көрсеткішінің тік индикаторы қызыл аймақта тұрады. Тез арада автокөлікті қауіпсіз жерге тоқтатып, қажетті шараларды қолданыңыз. 8-13 беттегі "Қозғалтқыштың қызып кетуі" бөлімін қараңыз.**

Бактағы жанармай деңгейі индикациясының терезесі

E00522200516

Терезеде бактағы жанармай деңгейі көрсетіледі.

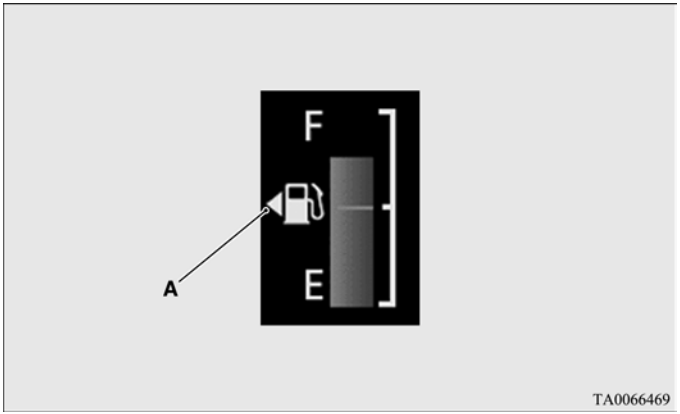

F - бак толы

E - бак бос

ЕСКЕ АЛУ

- Жанармай толтырғаннан кейін көрсеткіштердің тұрақтануы үшін, бірнеше секунд қажет болады.
- Егер жанармай құю кезінде оталып немесе ON жұмыс қызметі қосылып тұрса, жанармай деңгейі қате көрсетуі мүмкін.
- Нұсқағыш (A) жанармай бағының құю мойнының қақпағы автокөліктің сол жағында орналасқанын көрсетеді.

Бакта жанармай деңгейінің аз қалғандығы туралы ескерту хабарламасы

E00522401977

Егер бакта шамамен 9 л жанармай қалса, ақпараттық терезеде жанармай деңгейінің аз қалғандығы туралы ескерту хабарламасы шығады, сонымен қатар белгісі (B) аз жиілікпен (шамамен секундына 1 рет) жыпылықтай бастайды. Бірнеше секундтан кейін ақпараттық дисплейде алдыңғы терезе шығады.

Егер бактағы жанармай деңгейі азая берсе, ақпаратты терезеде жанармай деңгейінің аз қалғандығы туралы ескерту хабарламасы шығады, сонымен қатар белгісі (B) жиі-жиі (шамамен секундына 2 рет) жыпылықтай бастайды.

⚠ *ЕСКЕРУ*

- **Автокөліктерде жанармайды соңына дейін бітірмеңіз, себебі мұндайда каталитикалық бейтараптандырғыштың зақымдануы мүмкін.гер дисплейде ескерту хабарламасы шықса, тез арада жанармай толтырыңыз.**

ЕСКЕ АЛУ

- Еңістер мен бұрылыстарда жанармайдың бактағы орын ауыстыруы кезінде бұл белгі қателікпен қосылып кетуі мүмкін.

Сыртқы ауа температурасы индикациясының терезесі

E00522100498

Терезеде автокөлік сыртындағы ауа температурасы шығады.

ЕСКЕ АЛУ

- Өлшем бірліктерін (°C немесе°F) таңдауға болады. 3-20 беттегі "Реттеуді өзгерту" бөлімін қараңыз.
- Жол жағдайларына байланысты дисплейге шыққан сыртқы ауа температурасының мәні нақтысынан өзгеше болуы мүмкін.

Одометр

E00527800083

Одометр автокөліктің жалпы жүрісін көрсетеді.

Тәуліктік жүріс есептеуіші

E00527900055

Тәуліктік жүріс есептеуіші жеке жүріс кезіндегі жүріп өткен аралықты көрсетеді.

A тәуліктік жүріс есептеуіші мен B тәуліктік жүріс есептеуішін қолданудың мысалы.

Бірмезгілде екі тәуліктік жүріс есептеуішін:

A — осы жүрістің басынан бастап өлшеу үшін,

B — қандай да бір сәттердегі арадағы қашықтықты өлшеу үшін қолдануға болады.

Тәуліктік жүріс есептеуішінің көрсеткішін жаңарту

Есептеуіштің көрсеткішін жаңарту үшін «0» деген ауыстыру түймесін 2 секундтай мерзімнен ұзақ басып тұрыңыз. Қазіргі сәттегі көрсеткіштер ғана жаңартылады.

Мысал:

Егер есептеуіш көрсеткішінінің диспейінде A көрсетілсе, онда тек A есептеуішінің көрсеткіші жаңартылады.

ЕСКЕ АЛУ

- Аккумуляторлық батареяның клеммасын ажыратқан кезде A және B жүрісі есептегішінің жадынан деректер жойлады, дисплейдің көрсеткіштері нөлге шығарылады.

Техникалық қызмет көрсету бақылауы

E00522500968

MITSUBISHI MOTORS нұсқаулықтарына сәйкес келесі техникалық қызмет көрсетуге дейін жүрілген жүріс пен уақытты шамамен көрсетіп тұрады. Дисплейде «---» индикациясы шығып тұрса, техникалық қызмет көрсетуден өту қажет.

ЕСКЕ АЛУ

- Автокөлік модифиикациясы мен жинақталуына қарай, келесі техникалық қызмет көрсетуге дейінгі көрсетілген жүріс пен уақыт MITSUBISHI MOTORS-тан басқа болуы мүмкін. Келесі техникалық қызмет көрсетуге дейін жүріс пен уақыт өлшемдерін өзгертуге болады.
  Бұл үшін MITSUBISHI MOTORS авторизацияланған қызмет көрсету орталығына жүгініңіз.
  Толық ақпаратты MITSUBISHI MOTORS авторизацияланған қызмет көрсету орталығынан алуға болады.

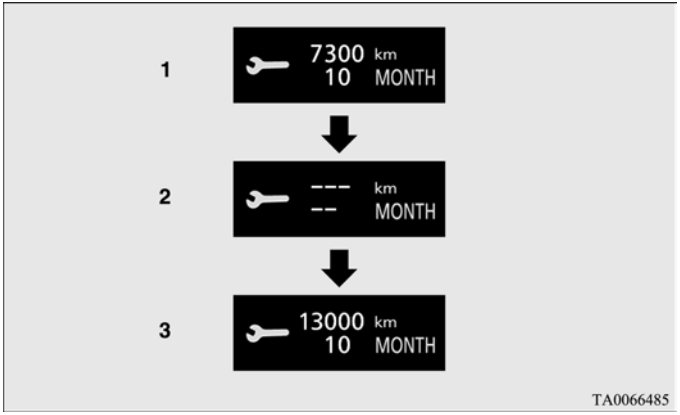

1. Келесі техникалық қызмет көрсетуге дейін қалған ай мен жүріс саны.

ЕСКЕ АЛУ

- Жүріс қысқаша 100 шақырым (100 миль), қалған айлардың саны - қысқаша 1 ай болып шығады.

2. Терезенің мұндай түрі кезекті техникалық қызмет көрсету керектігін хабарлайды. MITSUBISHI MOTORS авторизациялық қызмет көрсету орталығына жүгінуге нұсқаулық беріледі.

   Осы кезде оталдыру кілтін LOCK жағдайынан ON жағдайына бұраған немесе жұмыс қызметін OFF жағдайынан ON жағдайына ауыстырған кезде, ақпараттық терезеде бірнеше секундқа ескерту хабарламасы шығады.

3. Келесі техникалық қызмет көрсетуге дейін қалған ай мен жүріс саны MITSUBISHI MOTORS авторизацияланған қызмет көрсету орталығынан қызмет көрсетуді өткеннен кейін қайта қойылады.

Нөлге түсіру

Нөлге түсіруді қозғалтқыш өшіп тұрғанда немесе OFF жұмыс қызметінде жасауға болады. Көрсеткіштер есептеудің басына қойылған кезде, дисплейге келесі техникалық қызмет көрсетуге дейінгі жүріс пен ай сандары шығады. Оталдыруды қосып немесе ON жұмыс қызметін қосқан кезде ескерту хабарламасы шықпайды.

1. Техникалық қызмет көрсетуді бақылау индикациясының терезесі ақпараттық терезедегі ауыстыру түймесін қысқа мерзімде көп рет басу кезінде шығады.

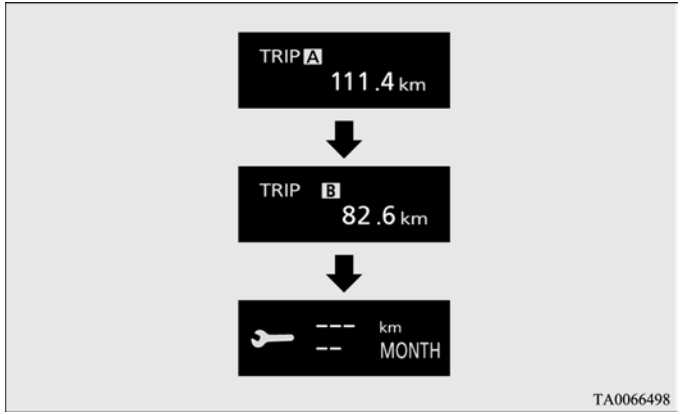

2. Ауытыру түймесін белгісі шығып, жыпылықтағанша 2 секундтай ұстап тұрыңыз. Егер шамамен 10 секунд ішінде ешқандай түйме басылмаса, дисплейге алдыңғы хабарлама шығады.

3. Белгі жыпылықтай бастаған соң, "---" орнына CLEAR жазуы шығу үшін көпқызметті дисплейдің түймесін басыңыз. Дисплейде келесі техникалық қызмет көрсетуге дейін қалған жүріс пен айлар саны шығады.

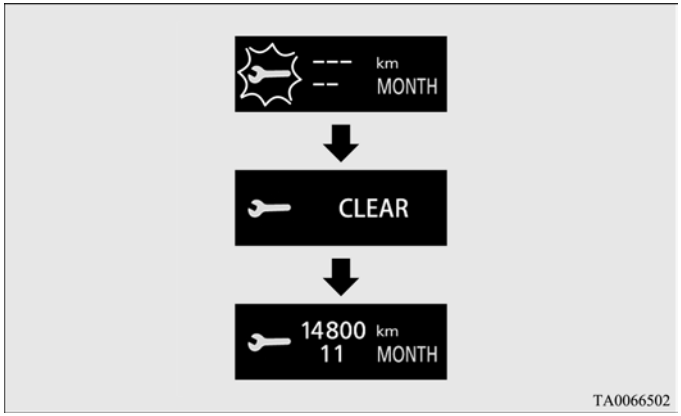

ЕСКЕРУ

- **Автокөлік иесі өз уақытында техникалық қызмет көрсетуден өтіп тұруы керек.**
  Өз уақытындағы техникалық қызмет көрсету мен тексерістер автокөліктің дұрыс жағдайы мен қауіпсіз қозғалуын қамтамасыз ету үшін қажет.

ЕСКЕ АЛУ

- Жаңартуды оталмай тұрған немесе OFF жұмыс тәртібі тұрған кезде жасауға болады.
- Егер дисплейде "---" шықса, анықталған жүріс пен анықталған уақыт өткеннен кейін өлшем нөлге түседі, сөйтіп дисплейге келесі техникалық қызмет көрсетуге дейін қалған жүріс пен айлар саны шығады.
- Бұл өлшем оқыс нөлге түсіп қалған жағдайда MITSUBISHI MOTORS авторизацияланған қызмет көрсету орталығына жүгініңіз.

Жүйені тексеру терезесі

E00531001100

Оталдыру кілтін ON жағдайына бұрағанда немесе ON жұмыс тәртібі қосылғанда жүйені тексеру терезесі 4 секундай шығып тұрады. Содан кейін ақаулар жоқ болса дисплейге ақпараттық терезе шығады (оталып тұрған кезде немесе ON жұмыс тәртібінде).
Ақау бар болса дисплейде еске салу хабарламасы шығады.
3-40 беттегі «Еске салу хабарламаларының тізімі» бөлімін қараңыз.

ЕСКЕ АЛУ

- Жүйені тексеру терезесінде шыққан ақпарат автокөліктің жинақталуына байланысты өзгеше болуы мүмкін.

Жүріс қоры

E00538000027

Дисплейде шамамен қалған жүріс қоры шығып тұрады (қалған жанармайға қанша шақырым жүруге болатыны). Егер жүріс қоры 50 шақ. аз болса, дисплейде «--- » шығады. Тез арада жанармай толтыру керек.

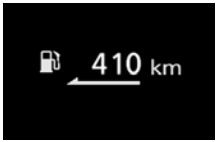

ЕСКЕ АЛУ

- Көрсетілген жүріс қоры жанармай шығынына есептеледі. Көрсеткіштер жол жағдайы мен жүріс мәнеріне байланысты өзгеріп отырады. Жүріс қорының мәні анықтама үшін шығады.
- Жанармай толтырғаннан кейін жүріс қорының мәні жаңарады. Алайда бакка жанармайдың аз мөлшері толтырылса, көрсеткіштер нақты болмауы мүмкін. Мүмкіндік болса бакты толтырып құйыңыз.
- Автокөліктің еңіске тоқтаған жағдайында жүріс қоры кенеттен өзгеруі мүмкін. Бұл еңісте тұрғанда бактағы жанармайдың ауысуына байланысты және ақау бар екенін білдірмейді.
- Өлшем бірліктерін таңдауға болады (шақырымдар немесе мильдер). 3-20 беттегі «Күйін өзгерту» бөлімін қараңыз.

Жанармайдың орташа шығыны

E00531200020

Дисплейге ең соңғы жаңарған көрсеткіштер сәтінен жанармайдың орташа шығыны шығады.
Баптаудың 2 режимі бар.
3-21 беттегі «Жанармайдың орташа шығыны және орташа жылдамдық көрсеткішін нөлге түсіру қызметін таңдау» бөлімін қараңыз.
Бұл өлшемді өзгертуді реттеуді 3-20 беттегі «Күйін келтірулерді өзгерту» бөлімінен қараңыз.

ЕСКЕ АЛУ

- Жанармайдың орташа шығынының көрсеткішін өзгерту автоматты түрде және қолмен бөлек-бөлек нөлге түсіріледі.
- Егер орташа жылдамдықты есептеу мүмкін болмаса, дисплейге «---» шығады.
- Аталған параметр жаңарудың автоматты түріне орнатылған.
- Орташа жанармай шығыны автокөліктің қозғалу жайына байланысты (жол жағдайы, жүргізу мәнері және т.б.) өзгереді. Бұл параметр жанармай шығынының мәні көрсетілгендегіден өзгеше болатындықтан анықтама үшін шығады.
- Аккумулятор батареясын шешкен кезде қолмен жаңартылған те, автоматты түрде жаңартылған тәртіп сияқты өшіп қалады.
- Өлшем бірліктерін таңдауға болады (шақ/л, миль/галлон (амер.галлон), миль/галлон (ағыл.галлон), л/100 шақ). 5-20 беттегі «Күйін өзгерту» бөлімін қараңыз.

Орташа жылдамдық

E00533700016

Дисплейге ең соңғы жаңарған көрсеткіштер сәтінен орташа қозғалыс жылдамдығы шығады.
Жанармайдың орташа шығынының көрсеткішін нөлге түсіру қызметін автоматты түрде немесе қолмен таңдау мүмкіндігі бар. 3-21 беттегі «Жанармайдың орташа шығыны және орташа жылдамдық көрсеткішін нөлге түсіру қызметін таңдау» бөлімін қараңыз.
Бұл өлшемді өзгертуді реттеуді 3-20 беттегі «Күйін келтірулерді өзгерту» бөлімінен қараңыз.

ЕСКЕ АЛУ

- Жанармайдың орташа шығынының көрсеткішін өзгерту автоматты түрде және қолмен бөлек-бөлек нөлге түсіріледі.
- Егер орташа жылдамдықты есептеу мүмкін болмаса, дисплейге «---» шығады.
- Аталған параметр жаңарудың автоматты түріне орнатылған.
- Өлшем бірліктерін таңдауға болады (шақ/с немесе миль/с). 3-20 беттегі «Күйін өзгерту» бөлімін қараңыз.
- Аккумулятор батареясын шешкен кезде қолмен жаңартылған тәртіп те, автоматты түрде жаңартылған тәртіп сияқты өшіп қалады.

Лездік жанармай шығыны

E00533600015

Қозғалыс кезінде лездік жанармай шығыны көлденең индикатор түрінде шығады.

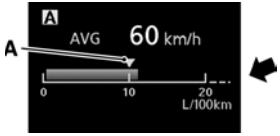

Жанармайдың бір сәттік шығыны көрсеткішіндегі символ ▼ (A) жанармайдың орташа шығынын көрсетеді.
Егер жанармайдың лездік шығыны жанармайдың орта шығынынан асып кетсе, жанармайдың лездік шығыны жасыл көлденең индикатор түрінде шығады.
Егер жанармайдың лездік шығыны жанармайдың орта шығынынан асып кетсе,сақ болыңыз, үнемдірек тәртіпте қозғалуға болады.

ЕСКЕ АЛУ

- Егер жанармайдың лездік жылдамдығын есептеу мүмкін болмаса, көлденең индикатор шықпайды.
- Өлшем бірліктерін таңдауға болады (шақ/л, миль/галлон (амер.галлон), миль/галлон (ағыл.галлон), л/100 шақ). 3-20 беттегі «Күйін өзгерту» бөлімін қараңыз.
- Жасыл көлденең индикаторды өшіріп қоюға болады. 3-20 беттегі «Күйін өзгерту» бөлімін қараңыз.

ЕСКЕ АЛУ

- Еңістер мен бұрылыстарда жанармайдың бактағы орын ауыстыруы кезінде бұл белгі қателікпен қосылып кетуі мүмкін.

Күйін келтірулерді өзгерту

E00522701837

Қалауыңыз бойынша «Хабарламалар тілі», «Температураның өлшем бірлігі», «Жанармай шығынының өлшем бірлігі» және «Жанармай шығынының және орташа жылдамдықтың көрсеткіштерін нөлге түсіру әдісі» терезелерінің күйін келтіруді өзгертуге болады.

1. Автокөлікті қауіпсіз жерге тоқтатыңыз.
   Тұру тежегішін қосыңыз, селектор рычагын P (тұрақ) қалпына ауыстырыңыз.
2. Күйін келтіру терезесіне өту үшін көпқызметті дисплейдіңауыстыру түймесін бірнеше рет жылдам басыңыз.
   3-8 беттегі «Ақпараттық терезе (оталдыру қосылып немесе ON жұмыс қызметі қосылып тұрғанда) бөлімін қараңыз.

⚠ ЕСКЕРУ

- **Қауіпсіздік мақсатында күйін келтірулер тек тұрақ кезінде орындалады.**
  Қозғалыс кезінде ауыстыру түймесін бассаңыз да, күйін келтіру терезесі істемейді.

3. Күйін келтіру терезесінен меню терезесіне өту үшін, ауыстыру түймесін кем дегенде 2 секундтай басып тұрыңыз.

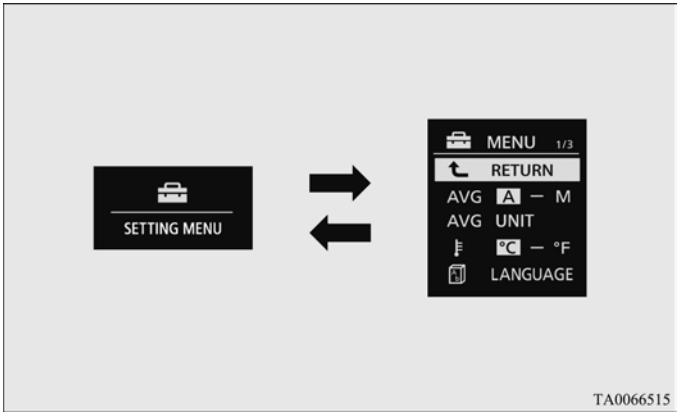

ЕСКЕ АЛУ

- Меню терезесінен күйін келтіру терезесіне өту үшін, ауыстыру түймесін басып, оны кем дегенде 2 секундтай басып тұрыңыз.
- Егер шамамен 30 секунд ішінде ешқандай әрекет жасалмаса, дисплейде күйін келтіру терезесі қайта шығады.

4. Күйін келтіруді өзгертуге қажет өлшемді таңдаңыз және өлшемнің қалауыңыздағы мәнін орнатыңыз. Ары қарай күйін келтіруді өзгерту тәртібі толық сипатталған.

   3-21 беттегі «Жанармайдыңорташа шығыны және орташа жылдамдықты нөлге түсіру қызметін таңдау» бөлімін қараңыз.
   3-23 беттегі «Жанармай шығынының өлшем бірілігін таңдау» бөлімін қараңыз.
   5-23 беттегі «Температураның өлшем бірліктерін таңдау» бөлімін қараңыз.
   5-23 беттегі «Хабарламалар тілін таңдау» бөлімін қараңыз.
   3-24 беттеріндегі «Дауысты хабарламалар тілін таңдау» тарауын қара.
   5-23 беттегі «Зуммер жұмысының қызметін таңдау» бөлімін қараңыз.
   5-24 беттегі «Демалу қажеттілігі туралы ескерту мерзімін таңдау (REST REMINDER)» бөлімін қараңыз.
   3-26 беттеріндегі «Бұрылыс көрсеткіштерін қосу дыбысын өзгерту» тарауын қара.
   3-26 беттеріндегі «Отынның тез шығындалу көрінісінің параметрлерін өзгерту» тарауын қара.
   5-23 беттегі «Бастапқы мәнді орнату» бөлімін қараңыз.

ЕСКЕ АЛУ

- Аккумулятор батареясын өшіру кезінде қызметтерді реттеу жадында сақталған нәрселер автоматты түрде зауыттан шыққан мәндерге түседі.

Жанармайдың орташа шығыны мен орташа жылдамдығының жаңарту тәртібін таңдау

E00522900962

Жанармайдың орташа шығыны мен орташа жылдамдығының көрсеткіштерін жаңартудың қолмен және автоматты жасалатын түрлері бар.

1. Күйін келтіру терезесінен мәзір терезесіне өту үшін ауыстыру тұтқасын басылған күйінде 2 секунтай ұстап тұрыңыз.
   3-20 беттегі «Күйін келтіруді өзгерту» бөлімін қараңыз.
2. Қысқа уақытта ауыстыру түймесін басып AVG (жанармайдың орташа шығыны мен орташа жылдамдығының күйін келтіру параметрлері) таңдаңыз.

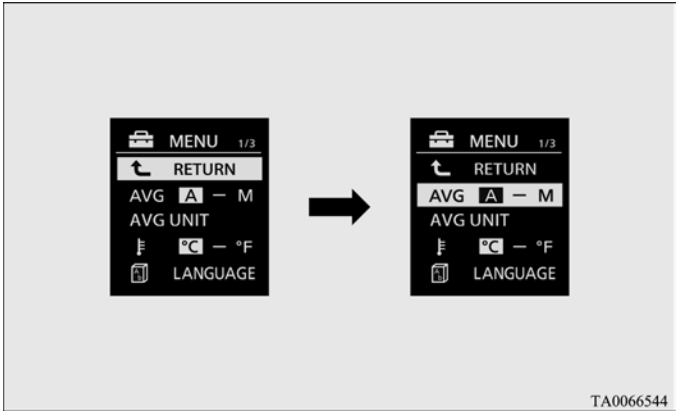

3. A/1 (нөлге түсірудің автоматты түрде болатын қызметі) қызметінен M/2/P (нөлге түсірудің қолмен жүргізілетін қызметі) қызметіне немесе керісінше ауысу үшін ауыстыру түймесін басып, 2 секундтан кем емес ұстап тұрыңыз.
   Нөлге түсіру қызметі өзгереді.

Қолмен жаңарту тәртібі

- Егер жанармайдың орташа шығыны мен орташа жылдамдығының көрсеткіштері шығып тұрған сәтте ауыстыру нүктесін басып ұстап тұрса, бұл параметрлердің көрсеткіштері жаңарады.
- Келесі әрекеттерді орындаған кезде қолмен жаңарту тәртібі - нен автоматты тәртіпке автоматты түрде ауысады.

Автокөлікті қашықтықтан басқару жүйесі жоқ модификациялар
Оталдыру құлыбындағы кілтті ACC немесе LOCK жағдайынан ON жағдайына ауыстыру.

Автокөлікті қашықтықтан басқару жүйесі бар модификациялар
ACC немесе OFF жұмыс қызметтерін ON жұмыс қызметіне өзгерту.
Нөлге түсірудің автоматты қызметіне ауысу автоматты түрде болады. Алайда егер қолмен жүргізілетін қызметке ауысу орын алса, соңғы нөлге түсіру кезіндегі көрсеткіштер шығып тұрады.

Автоматты жаңарту тәртібі

- Егер жанармайдың орташа шығыны мен орташа жылдамдығының көрсеткіштері шығып тұрған сәтте ауыстыру нүктесін басып ұстап тұрса, бұл параметрлердің көрсеткіштері жаңарады.
- Егер оталдыру кілті төменде көрсетілген жағдайлардың біреуінде тұрса немесе төмендегі жұмыс тәртібінің бірі қосылса, жанармайдың орташа шығыны мен орташа жылдамдығының көрсеткіштерінің жаңаруы автоматты түрде болады.

Автокөлікті қашықтықтан басқару жүйесі жоқ модификациялар
Оталдыру құлыбындағы кілті ACC немесе LOCK жағдайында 4 сағаттай тұрады.

Автокөлікті қашықтықтан басқару жүйесі бар модификациялар
ACC немесе OFF жұмыс тәртібі 4 сағаттай қосылып тұрады.

ЕСКЕ АЛУ

- Жанармайдың орташа шығыны мен орташа жылдамдығының қолмен, сонымен бірге автоматты түрде жаңартуының жеке түрде жаңаратын мүмкіндігі болады.
- Аккумулятор батареясын сөндірген кезде қолмен, сонымен бірге автоматты түрде болған жаңартулар өшіп қалады.

Жанармай шығынын өлшем бірліктерін таңдау

E00523000726

Жанармай шығынын өлшем бірліктерін таңдау мүмкіндігі болады. Мұндай кезде сәйкес түрде қашықтықтың, жылдамдық пен жанармай көлемінің өлшем бірліктері өзгереді.

1. Күйін келтіру терезесінен мәзір терезесіне өту үшін ауыстыру тұтқасын басылған күйінде 2 секунтай ұстап тұрыңыз.
   3-20 беттегі «Күйін келтіруді өзгерту» бөлімін қараңыз.
2. Қысқа уақытта ауыстыру түймесін басып AVG UNIT жанармай шығыны параметрлерінің күйін келтіру) таңдаңыз.

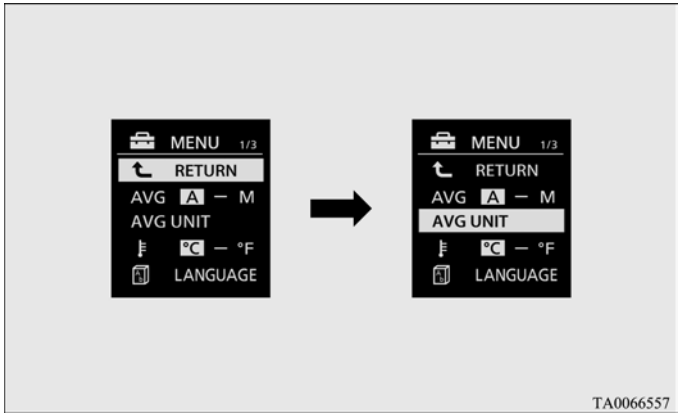

3. AVG UNIT жазуы шықпайынша, ауыстыру түймесін 2 секундтан кем емес ұстап тұрыңыз.
4. Ауыстыру нүктесін қысқа мерзімде басу арқылы өлшем бірліктерін таңдаңыз
5. Таңдалған өлшем бірліктерін нақтылау үшін ауыстыру нүктесін шамамен 2 секундтай басып ұстап тұрыңыз.

ЕСКЕ АЛУ

- Жүріс қорының, жанармайдың орташа шығынының, орташа жылдамдық пен жанармайдың лездік шығынының өлшем бірліктері өзгереді бірақ спидометрдегі, одометрдегі және тәуліктік жүріс есебіндегі жылдамдық көрсеткіштерінің бірлігі өзгеріссіз қалады.

Таңдалған жанармай шығынының өлшем бірліктеріне сәйкес қашықтық пен жылдамдық өлшем бірліктері өзгереді.

Жанармай шығыны	Қашықтық (жүріс қоры)	Қозғалыс жылдамдығы (орташа жылдамдық)
л/100 шақ	шақ	шақ/с
миль/галлон (амер. галлон)	миль	миль/с
миль/галлон (ағыл.галлон)	миль	миль/с
шақ/л	шақ	шақ/с

Температура өлшем бірліктерін таңдау

E00523100671

Температура өлшем бірліктерін таңдау мүмкіндіктері бар.

1. Күйін келтіру терезесінен мәзір терезесіне өту үшін ауыстыру тұтқасын басылған күйінде 2 секунтай ұстап тұрыңыз. 5-20 беттегі «Күйін келтіруді өзгерту бөлімін қараңыз.
2. Ауыстыру түймесін қысқа мерзімде басу арқылы (температура өлшем бірліктерін таңдау) таңдаңыз.
3. °C-дан °F-қа немесе °F-тан °C-ға ауысу үшін ауыстыру түймесін басылған күйінде 2 секундтан кем емес ұстап тұрыңыз. Температураның өлшем бірліктері өзгереді.

Хабарлама тілін таңдау

E00523200685

Хабарлама тілін таңдауға мүмкіндік бар.

1. Күйін келтіру терезесінен мәзір терезесіне өту үшін ауыстыру тұтқасын басылған күйінде 2 секунтай ұстап тұрыңыз.
   3-20 беттегі «Күйін келтіруді өзгерту бөлімін қараңыз.
2. Қысқа уақытта ауыстыру түймесін басып LANGUAGE (тілді таңдау) таңдаңыз.

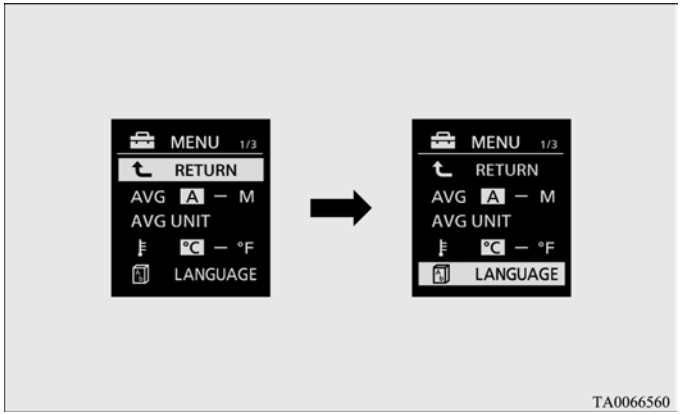

3. «LANGUAGE» жазуы шықпайынша, ауыстыру түймесін 2секундтан кем емес ұстап тұрыңыз.
4. Ауыстыру түймесін қысқа уақыт ішінде басып, қажетті тілді таңдаңыз.
5. Таңдалған тілді нақтылау үшін ауыстыру нүктесін шамамен 2 секундтай басып ұстап тұрыңыз.

ЕСКЕ АЛУ

- «---» таңдасаңыз, ескерту хабарламалары шықпайды.

*Дыбыстық хабарламалар тілін таңдау**

E00523301739

Mitsubishi MMCS (бар болса) қатынастық жүйесінде немесе Bluetooth® 2.0 немесе айналаны шолу камераларының жүйесінде, жүйесін (бар болса) дыбыстық басқару кезінде қолданылатын тіл автоматты түрде хабарламаларды көпқызметті дисплейге шығару кезінде қолданылатын тілге ауысып кетуі мүмкін.

1. Күйін келтіру терезесінен мәзір терезесіне өту үшін ауыстыру тұтқасын басылған күйінде 2 секунтай ұстап тұрыңыз. 3-20 беттегі «Күйін келтіруді өзгерту» бөлімін қараңыз.
2. Ауыстыру түймесін қысқа мерзімде басу арқылы (дыбыстық хабарламалар тілін таңдау) таңдаңыз.

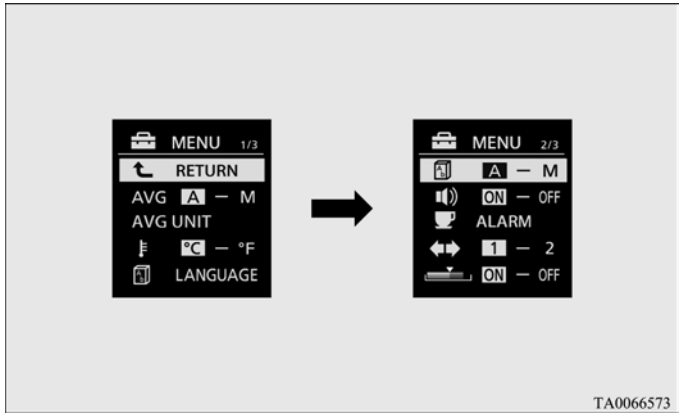

3. A/1 режимінен (нөлденудіңавтоматты режимі) M/2/P режиміне (нөлденудіңқол режимі) немесе керісінше ауысу үшін ауыстырғыш батырмасын басып, ұстап тұрыңыз. Тиісті режим таңдалады.

ЕСКЕ АЛУ

● Дыбыстық хабарламалар тілі келесі тәртіппен өзгереді:
  - Егер A немесе 1 мәні (дауысты хабарламалар тілі қосулы) таңдалса, Mitsubishi коммуникациялық жүйесінің, Bluetooth® 2.0 жүйесі дауысты хабарламалар жүйесінің немесе айналаны шолу камералары жүйесінің (бар болған кезде) тілі көп функционалды дисплейдің хабарламалар тіліне автоматты түрде ауысады. Бірақ тілді ауыстырудың осы функциясы көп функционалды дисплей хабарламаларының таңдалған тіліне байланысты жұмыс істемеуі мүмкін.
  - Егер M,2 немесе 1 мәні (дауысты хабарламалар тілі ажыратулы) таңдалса, Mitsubishi коммуникациялық жүйесінің, Bluetooth® 2.0 жүйесі дауысты хабарламалар жүйесінің немесе айналаны шолу камералары жүйесінің (бар болған кезде) тілі көп функционалды дисплейдің хабарламалар тіліне автоматты түрде өзгермейді.

● Дауысты хабарламалар тілінің режиміне A немесе 1 мәні (дауысты хабарламалар тілі қосулы) таңдалса да, аудиожүйе дисплейінің тілі (егер болса) автоматты түрде өзгермейді.

Зуммердің жұмыс тәртібін таңдау

E00523400690

Дисплейдің ауыстыру түймесін және жабдықтардың жарықтандыруын реттеу түймесін басқанда сүйемелдейтін зуммерді өшіріп қоюға болады.

1. Күйін келтіру терезесінен мәзір терезесіне өту үшін ауыстыру тұтқасын басылған күйінде 2 секунтай ұстап тұрыңыз.
   3-20 беттегі «Күйін келтіруді өзгерту бөлімін қараңыз.
2. Ауыстыру түймесін қысқа мерзімде басу арқылы (зуммердің жұмыс тәртібін таңдау) таңдаңыз.
3. ON (зуммер қосылған) қызметінен OFF(зуммер өшірілген) қызметіне ауысу үшін, ауыстыру түймесін басылған күйінде 2 секундтан кем емес ұстап тұрыңыз.

ЕСКЕ АЛУ

● Ауыстыру түймесін басу және жабдықтарды жарықтандыру айқындылығын реттеу түймесін басқан кезде дыбыстық дабыл шықпайды. Ескерту хабарламасы мен басқа да дыбыстық дабылдарды өшіру мүмкін болмайды.

(REST REMINDER) демалу қажеттігінің мерзімділігін еске салуын таңдау

E00523500691

Демалу қажеттігінің мерзімділігін өзгертуге болады.

1. Күйін келтіру терезесінен мәзір терезесіне өту үшін ауыстыру тұтқасын басылған күйінде 2 секундтай ұстап тұрыңыз. 3-20 беттегі «Күйін келтіруді өзгертубөлімін қараңыз.
2. Ауыстыру түймесін қысқа мерзімде басу арқылы ALARM (демалу қажеттігінің мерзімділігін еске салуын таңдау) таңдаңыз.
3. «ALARM» жазуы шықпайынша, ауыстыру түймесін 2 секундтан кем емес ұстап тұрыңыз.
4. Ауыстыру нүктесін қысқа мерзімде басу арқылы қажетті уақытты таңдаңыз.
5. Таңдалған уақытты нақтылау үшін ауыстыру нүктесін шамамен 2 секундтай басып ұстап тұрыңыз.

ЕСКЕ АЛУ

- Оталдыруды өшіргеннен немесе OFF жұмыс тәртібі қосылғаннан кейін уақыт санағы қайтадан басталады.

Бұрылыс нұсқағыштарының қосылу дыбыстарының өзгеруі

E00529100396

Бұрылыс нұсқағыштарының қосылу дыбыстарын өзгертуге болады.

1. Күйін келтіру терезесінен мәзір терезесіне өту үшін ауыстыру тұтқасын басылған күйінде 2 секундтай ұстап тұрыңыз. 3-20 беттегі «Күйін келтіруді өзгерту» бөлімін қараңыз.
2. Ауыстыру түймесін қысқа мерзімде басу арқылы (бұрылыс нұсқағыштарының қосылу дыбыстарын таңдау) таңдаңыз.
3. 1 түр (1 дыбыс түрі) мен 2 түр (2 дыбыс түрі) арасындағы немесе керісінше дыбысты ауыстыру үшін, ауыстыру түймесін басылған күйінде 2 секундтан кем емес ұстап тұрыңыз. Аталған күйін келтіру бұрылыс нұсқағыштарын қосу дыбысын өзгертуге мүмкіндік береді.

Жанармайдың лездік шығыны көрсеткіштерінің параметрлерін өзгерту

E00529200339

Жанармайдың лездік шығынының көлденең индикаторының күйін келтіруін өзгертуге болады.

1. Күйін келтіру терезесінен мәзір терезесіне өту үшін ауыстыру тұтқасын басылған күйінде 2 секундтай ұстап тұрыңыз. 3-20 беттегі «Күйін келтіруді өзгерту бөлімін қараңыз.
2. Ауыстыру түймесін қысқа мерзімде басу арқылы (жанармайдың лездік шығыны терезесін таңдау) таңдаңыз.
3. ON (жасыл көлденең индикатор шығып тұрады) қызметінен OFF (жасыл көлденең индикатор шықпайды) қызметіне немесе керісінше ауысу үшін, ауыстыру түймесін басылған күйінде 2 секундтан кем емес ұстап тұрыңыз. Осылайша жанармайдың бір сәттік шығынының көлденең индикаторының күйін келтіруді өзгертуге болады.

Бастапқыдағы бойынша мәнін орнату

E00523601918

Барлық параметрлер мен қызметтердің күйін келтіруі бастапқыдағы бойынша (зауыттық орнату) орнатылады.

1. Күйін келтіру терезесінен мәзір терезесіне өту үшін ауыстыру тұтқасын басылған күйінде 2 секунтай ұстап тұрыңыз.
   3-20 беттегі «Күйін келтіруді өзгерту бөлімін қараңыз.
2. Ауыстыру түймесін қысқа мерзімде басу арқылы RESET (бастапқыдағы бойынша мәнін орнату) таңдаңыз.
3. Ауыстыру нүктесін басылған күйінде 5 секундтай басып тұрыңыз, осы кезде зуммердің дыбыстық дабылы шығып, барлық параметрлер мен қызметтер бастапқыдағы бойынша орнатылады.

ЕСКЕ АЛУ

● Бастапқыдағы бойынша келесі параметрлер орнатылады:
- Жанармайдың орташа шығыны мен орташа жылдамдығының жаңару тәртібі: A (автоматты тәртіп).
- Жанармай шығынының өлшем бірліктері: л/100 шақ.
- Температура өлшем бірліктері: ºC (Цельсия градусы).
- Хабарламалар тілі: орыс немесе ағылшын.
- Дыбыстық хабарламалар тілі: A (дыбыстық хабарламалар тілі қосылған).
- Зуммер жұмысының тәртібі: ON (зуммер қосылған).
- REST REMINDER қызметі: өшірілген.
- Бұрылыс нұсқағыштарының қосылу дыбысы: (1 бұрылыс нұсқағыштарының қосылу дыбыстары).
- Жанармайдың лездік шығыны көлденең индикаторының жасыл түсі: қосылған.

Көпқызметті дисплей - 2 түрі

E00519902412

Күйге келтіру үшін автокөлікті қауіпсіз жерге тоқтатыңыз. Көпқызметті дисплейге келесі терезелер шығады: одометр, жүріс есептегіші, , орташа және жанармай шығыны және т.б.

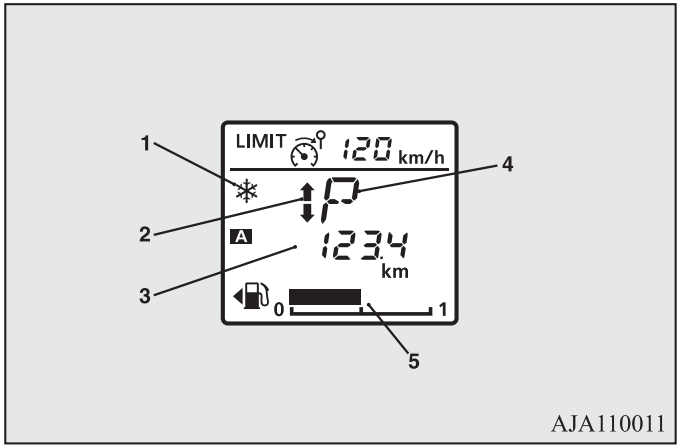

1- Мұз басқан жолмен жүру жөнінде ескерту → 3-31 бет
2- Берілістерді ауыстыру индикаторы*
3- Ақпараттық терезе → 3-28 бет
4- Селектор рычагының қалпын индикациялау терезесі → 4-38,4-48 бет
5- Бактағы отын деңгейін индикациялау→ 3-31 бет

ЕСКЕ АЛУ

● Оттау ажыратылған немесе OFF жұмыс режимі қосулы болса, селектор рычагының қалпын индикациялау терезесі, берілістерді ауыстыру индикаторы, бактағы отын деңгейін индикациялау жәнемұз басқан жолмен жүру жөнінде ескерту көрсетілмейді.

Ақпараттық терезе

E00528201326

Ауыстыру түймелерін әр қысқамерзімді басқан сайын дисплейдегі терезелер мына тәртіпте өзгереді:

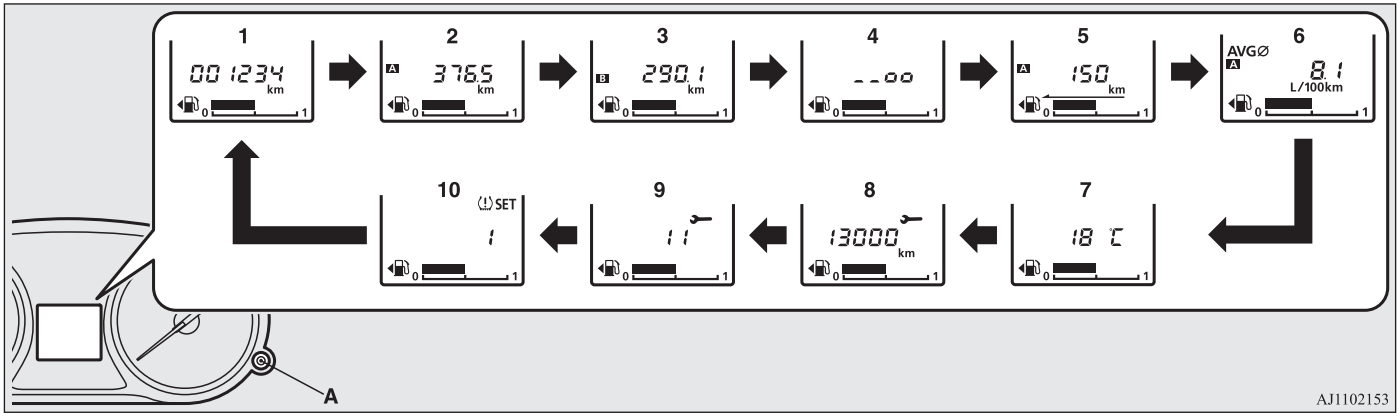

1- Одометр
2- Тәуліктік жүріс есептеуіші A
3- Тәуліктік жүріс есептеуіші B
4- Құралдар панелінің қосалқы жарығының жарықтығын реттеу → 3-29 бет
5- Жүріс қоры→ 3-30 бет
6- Жанармайдың орташа шығыны → 3-30 бет
7- Сыртқы ауаның температурасын индикациялау → 3-30 бет
8- Техникалық қызмет көрсету бақылауы (қашықтық) → 3-32 бет
9- Техникалық қызмет көрсету бақылауы (ай) → 3-32 бет
10- Шиналардағы қысымды бақылау жүйесінің ескерту хабарламасы.

ЕСКЕ АЛУ

- Егер оттау қосулы немесе OFF жұмыс режимі таңдалған болса, жүріс қорының, отынның орташа шығынының, сыртқы ауа температурасы мен шиналардағы қысымды бақылау жүйесінің мәні көрсетілмейді.
- Қозғалыс кезінде техникалық қызмет көрсетуді бақылау терезесі ауыстыру түймесін бассаңыз да жанбайды.

Одометр

E00527800070

Одометр автокөліктің жалпы жүрісін көрсетеді.

Тәуліктік жүріс есептеуіші

E00527900068

Тәуліктік жүріс есептеуіші жеке жүріс кезіндегі жүріп өткен аралықты көрсетеді.

A тәуліктік жүріс есептеуіші мен B тәуліктік жүріс есептеуішін қолданудың мысалы.

Бірмезгілде екі тәуліктік жүріс есептеуішін:

A — осы жүрістің басынан бастап өлшеу үшін,

B — қандай да бір сәттердегі арадағы қашықтықты өлшеу үшін қолдануға болады.

Тәуліктік жүріс есептеуішінің көрсеткішін жаңарту

Есептеуіштің көрсеткішін жаңарту үшін «0» деген ауыстыру түймесін 2 секундтай мерзімнен ұзақ басып тұрыңыз. Қазіргі сәттегі көрсеткіштер ғана жаңартылады.

Мысал:

Егер есептеуіш көрсеткішінің диспейінде A көрсетілсе, онда тек A есептеуішінің көрсеткіші жаңартылады.

ЕСКЕ АЛУ

- Аккумуляторлық батареяның клеммасын ажыратқан кезде, A және B жүрісі есептегішінің жадынан деректер жойылады, дисплейдің көрсеткіштері нөлге шығарылады.

Жабдықтар панелі түсінің жарығын реттегіш

E00537901156

Көп функционалды дисплейдің ауыстырғыш батырмасын екі секундтен артық әр басқан сайын дыбыстық сигнал естіледі де, құралдар панелінің қосалқы жарығының жарықтығы өзгереді.

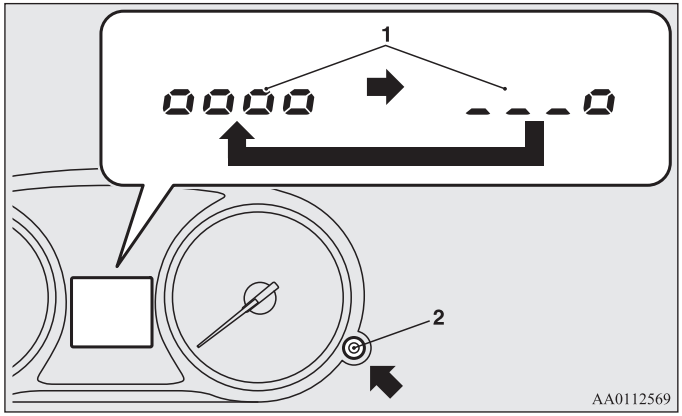

1- Жарықтық деңгейі
2- Көп функционалды дисплейді ауыстыру батырмасы

ЕСКЕ АЛУ

- Қосылған және ажыратылған габариттік шамдар қосылған немесе ажыратылған кезде тиісті жарықтықтың сегіз деңгейі болады. Жарықтық деңгейін екі позицияға азайтқан сайын дисплейдің жарықтық индикаторының бір сегменті жоғалады.
- Егер жарық құралдарының ажыратқышы OFF-тан басқа, кез-келген қалыпта болса, құралдар панелінің қосалқы жарығының жарықтығы көшенің жарықтылығына байланысты автоматты түрде реттеледі.
- Оталдыру кілтін OFF жағдайына бұраған кезде немесе OFF жұмыс тәртібі қосылғанда орнатылған түс жарығының деңгейі сақталады.

Жүріс қоры

E00538000014

Дисплейде шамамен қалған жүріс қоры шығып тұрады (қалған жанармайға қанша шақырым жүруге болатыны). Егер жүріс қоры 50 шақ. аз болса, дисплейде «--- » шығады.

ЕСКЕ АЛУ

- Көрсетілген жүріс қоры жанармай шығынына есептеледі. Көрсеткіштер жол жағдайы мен жүріс мәнеріне байланысты өзгеріп отырады. Жүріс қорының мәні анықтама үшін шығады.
- Жанармай толтырғаннан кейін жүріс қорының мәні жаңарады. Алайда бакка жанармайдың аз мөлшері толтырылса, көрсеткіштер нақты болмауы мүмкін. Мүмкіндік болса бакты толтырып құйыңыз.
- Автокөліктің еңіске тоқтаған жағдайында жүріс қоры кенеттен өзгеруі мүмкін. Бұл еңісте тұрғанда бактағы жанармайдың ауысуына байланысты және ақау бар екенін білдірмейді.
- Өлшем бірліктерін таңдауға болады (шақырымдар немесе мильдер). 3-34 беттегі «Күйін өзгерту» бөлімін қараңыз.

Жанармайдың орташа шығыны

E00531200033

Дисплейге ең соңғы жаңарған көрсеткіштер сәтінен жанармайдың орташа шығыны шығады.
Жанармайдың орташа шығынының көрсеткішін нөлге түсіру қызметін автоматты түрде немесе қолмен таңдау мүмкіндігі бар. Бұл өлшемді өзгертуді реттеуді 3-34 беттегі «Күйін келтірулерді өзгерту» бөлімінен қараңыз.

ЕСКЕ АЛУ

- Жанармайдың орташа шығынының көрсеткішін өзгерту автоматты түрде және қолмен бөлек-бөлек нөлге түсіріледі.
- Егер орташа жылдамдықты есептеу мүмкін болмаса, дисплейге «---» шығады.
- Аталған параметр жаңарудың автоматты түріне орнатылған.
- Орташа жанармай шығыны автокөліктің қозғалу жайына байланысты (жол жағдайы, жүргізу мәнері және т.б.) өзгереді. Бұл параметр жанармай шығынының мәні көрсетілгендегіден өзгеше болатындықтан анықтама үшін шығады.
- Аккумуляторлық батареяның клеммасын ажыратқан кезде, нөлденудің қол режимінде, сондай-ақ автоматты түрде орындалған баптаулар өшіріледі.
- Өлшем бірліктерін таңдауға болады (шақ/л, миль/галлон (амер.галлон), миль/галлон (ағыл.галлон), л/100 шақ). 5-20 беттегі «Күйін өзгерту» бөлімін қараңыз.

Сыртқы ауа температурасы индикациясының

E00533500014

Терезеде автокөлік сыртындағы ауа температурасы шығады.

ЕСКЕ АЛУ

- Өлшем бірліктерін (°C немесе°F) таңдауға болады. 3-20 беттегі "Реттеуді өзгерту" бөлімін қараңыз.
- Жол жағдайларына байланысты дисплейге шыққан сыртқы ауа температурасының мәні нақтысынан өзгеше болуы мүмкін.

Мұз басқан жолмен жүру жөнінде ескерту

E00533400013

Егер ауа температурасы шамамен 3 °C (37 °F) төмендесе, ескерту сигналы іске қосылады да, шамамен 10 секунд ішінде дисплейде ескерту таңбасы (A) жыпықтайды.

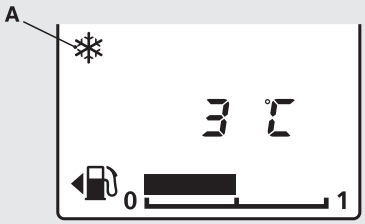

AA0112716

⚠ *ЕСКЕРУ*

- **Осындай жағдайларда, егер бұл таңба жыпықтамаса да, көктайғақтың пайда болу қауіптілігі бар, сондықтан автомобильді сақтықпен жүргізу керек.**

Бактағы жанармай деңгейі индикациясы

E00522200529

Оттау қосылған немесе ON жұмыс режимі кезінде отын деңгейінің көрсеткіші бактағы отын санын көрсетеді.

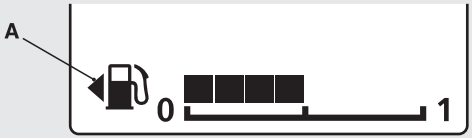

AA0112455

1- бак толы
0- бак бос

ЕСКЕ АЛУ

- Жанармай толтырғаннан кейін көрсеткіштердің тұрақтануы үшін, бірнеше секунд қажет болады.
- Егер жанармай құю кезінде оталып немесе ON жұмыс қызметі қосылып тұрса, жанармай деңгейі қате көрсетуі мүмкін.
- Нұсқағыш (A) жанармай бағының құю мойнының қақпағы автокөліктің сол жағында орналасқанын көрсетеді.

Бакта жанармай деңгейінің аз қалғандығы туралы ескерту хабарламасы

E00522401980

Оттау қосылған немесе ON жұмыс режимі және бактағы отын қалдығы 10 л кем болған кезінде,(бір сегмент көрсетіледі) көрсеткіштің соңғы сегменті жыпылақтай бастайды. Егер бактағы жанармай деңгейі азая берсе, ақпаратты терезеде жанармай деңгейінің аз қалғандығы туралы ескерту хабарламасы шығады, сонымен қатар ⛽ белгісі (B) жиі-жиі (шамамен секундына 2 рет) жыпылықтай бастайды.

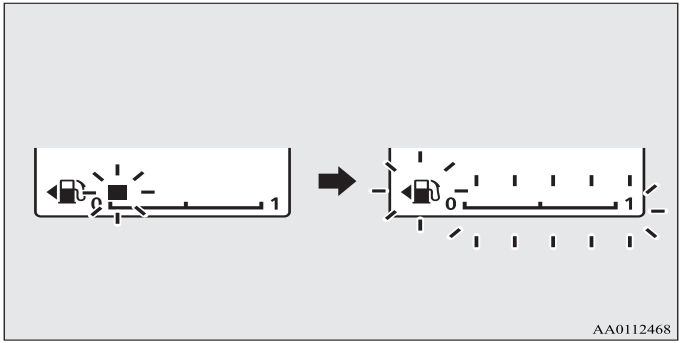

⚠ *ЕСКЕРУ*

- **Бактағы отын саны тым аз болса, жүруге болмайды; отынның толық бітуі, каталитикалық нейтрализатордың зақымдануына әкеліп соқтыруы мүмкін.**

ЕСКЕ АЛУ

- Еңістер мен бұрылыстарда жанармайдың бактағы орын ауыстыруы кезінде бұл белгі қателікпен қосылып кетуі мүмкін.

Техникалық қызмет көрсету бақылауы

E00522502223

MITSUBISHI MOTORS нұсқаулықтарына сәйкес келесі техникалық қызмет көрсетуге дейін жүрілген жүріс пен уақытты шамамен көрсетіп тұрады. Дисплейде «---» индикациясы шығып тұрса, техникалық қызмет көрсетуден өту қажет.
Техникалық қызмет көрсету гайкалық кілттің таңбасымен белгіленеді.

ЕСКЕ АЛУ

- Автокөлік модифиикациясы мен жинақталуына қарай, келесі техникалық қызмет көрсетуге дейінгі көрсетілген жүріс пен уақыт MITSUBISHI MOTORS-тан басқа болуы мүмкін. Келесі техникалық қызмет көрсетуге дейін жүріс пен уақыт өлшемдерін өзгертуге болады.
  Бұл үшін MITSUBISHI MOTORS авторизацияланған қызмет көрсету орталығына жүгініңіз.
  Толық ақпаратты MITSUBISHI MOTORS авторизацияланған қызмет көрсету орталығынан алуға болады.

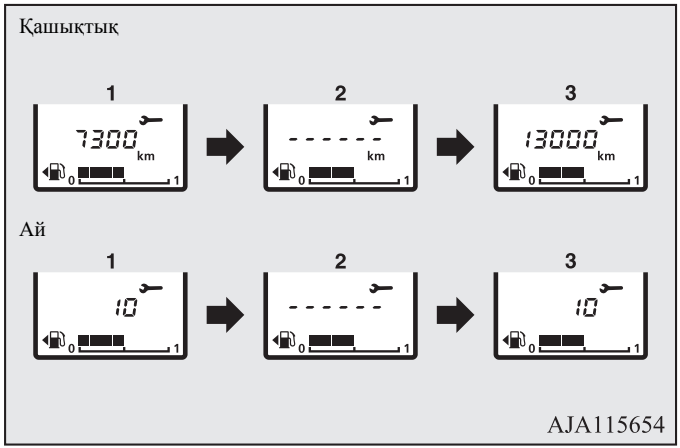

1. Келесі техникалық қызмет көрсетуге дейін қалған ай мен жүріс саны.

ЕСКЕ АЛУ

- Жүріс қысқаша 100 шақырым (100 миль), қалған айлардың саны - қысқаша 1 ай болып шығады.

2. Терезенің мұндай түрі кезекті техникалық қызмет көрсету керектігін хабарлайды. Толық ақпаратты MITSUBISHI MOTORS авторизацияланған қызмет көрсету орталығынан алуға болады.

3. Келесі техникалық қызмет көрсетуге дейін қалған ай мен жүріс саны MITSUBISHI MOTORS авторизацияланған қызмет көрсету орталығынан қызмет көрсетуді өткеннен кейін қайта қойылады.

Нөлге түсіру

Нөлге түсіруді қозғалтқыш өшіп тұрғанда немесе OFF жұмыс қызметінде жасауға болады.

1. Техникалық қызмет көрсетуді бақылау индикациясының терезесі ақпараттық терезедегі ауыстыру түймесін қысқа мерзімде көп рет басу кезінде шығады.

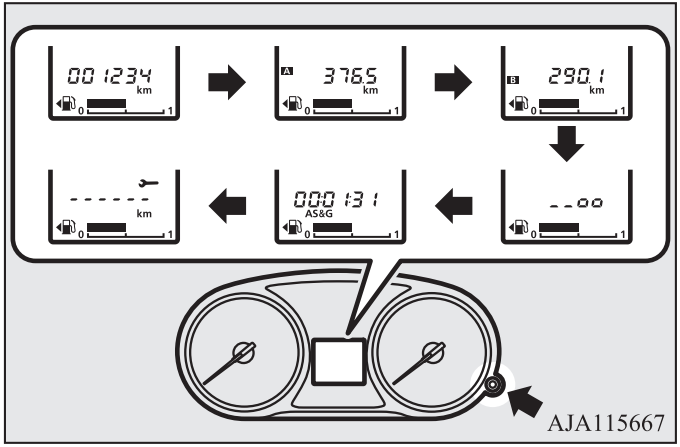

2. Гайкалық кілттің таңбасы пайда болғанша және жыпықтай бастағанша, ауыстырғыш кілтін 2 секундтен кем емес ұстап тұрыңыз. Егер шамамен 10 секунд ішінде бірде бір батырма басылмаса, дисплейде алдыңғы көрсеткшітер көрсетіледі.

3. Белгі жыпылықтай бастаған соң, "---" орнына CLEAR жазуы шығу үшін көпқызметті дисплейдің түймесін басыңыз. Дисплейде келесі техникалық қызмет көрсетуге дейін қалған жүріс пен айлар саны шығады.

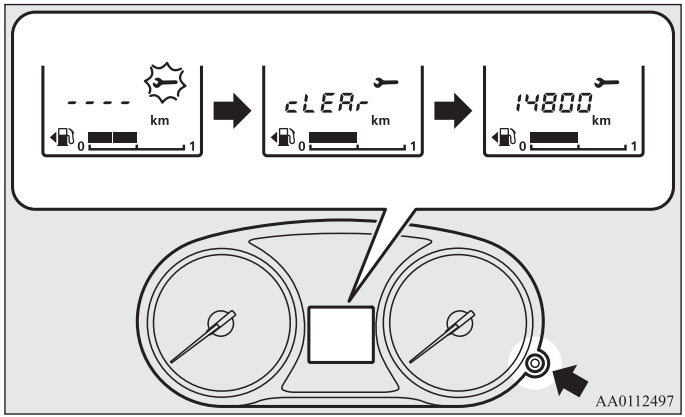

ЕСКЕРУ

- **Автокөлік иесі өз уақытында техникалық қызмет көрсетуден өтіп тұруы керек.**
  Өз уақытындағы техникалық қызмет көрсету мен тексерістер автокөліктің дұрыс жағдайы мен қауіпсіз қозғалуын қамтамасыз ету үшін қажет.

ЕСКЕ АЛУ

- Жаңартуды оталмай тұрған немесе OFF жұмыс тәртібі тұрған кезде жасауға болады.
- Егер дисплейде "---" шықса, анықталған жүріс пен анықталған уақыт өткеннен кейін өлшем нөлге түседі, сөйтіп дисплейге келесі техникалық қызмет көрсетуге дейін қалған жүріс пен айлар саны шығады.
- Бұл өлшем оқыс нөлге түсіп қалған жағдайда MITSUBISHI MOTORS авторизацияланған қызмет көрсету орталығына жүгініңіз.

Күйін келтірулерді өзгерту

E00522700595

Егер оттау қосылған немесе ON жұмыс режимі таңдалған болса, отын шығынын және отынның орташа шығынын өлшеу бірлігін нөлденудің талап етілген режимін таңдауға болады.

ЕСКЕРУ

- **Жүргізуші қозғалыс кезінде дисплеймен жұмыс жасамауы керек.**
- **Жүйемен жұмысты бастамас бұрын, автомобильді қауіпсіз жерде тоқтатыңыз.**

Отынның орташа шығынын нөлдену режимін өзгерту.

E00522900975

Жанармайдың орташа шығыны мен орташа жылдамдығының көрсеткіштерін жаңартудың қолмен

1. Жүріс қорын индикациялау ақпараттық терезеде ауыстырғыш батырманы қайта-қайта қысқа уақыт басу кезінде көрсетіледі. 3-28 беттеріндегі «Ақпараттық терезе» тарауын қара.

2. Отынның орташа шығынын нөлдену режимі жүріс қорының терезесінде ауыстырғыш батырманы әрбір 2 секундтен артық басқан сайын ауысады.
   A: нөлденудің автоматты режимі; B: нөлденудің қол режимі)

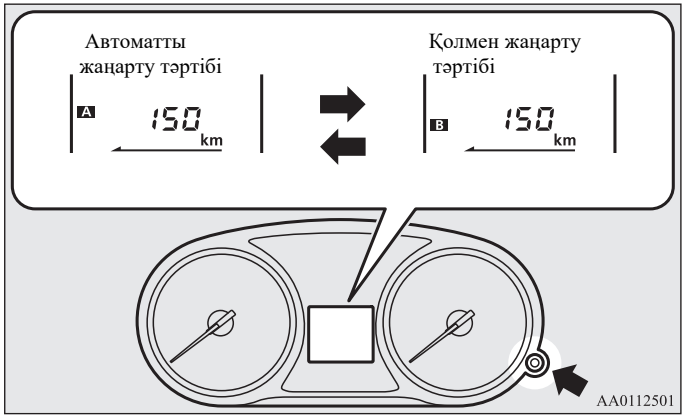

Қолмен жаңарту тәртібі

- Егер жанармайдың орташа шығыны көрсеткіштері шығып тұрған сәтте ауыстыру нүктесін басып ұстап тұрса, бұл параметрлердің көрсеткіштері жаңарады.
- Келесі әрекеттерді орындаған кезде қолмен жаңарту тәртібі - нен автоматты тәртіпке автоматты түрде ауысады.

Автокөлікті қашықтықтан басқару жүйесі жоқ модификациялар
Оталдыру құлыбындағы кілтті ACC немесе LOCK жағдайынан ON жағдайына ауыстыру.

Автокөлікті қашықтықтан басқару жүйесі бар модификациялар
ACC немесе OFF жұмыс қызметтерін ON жұмыс қызметіне өзгерту.
Нөлге түсірудің автоматты қызметіне ауысу автоматты түрде болады. Алайда егер қолмен жүргізілетін қызметке ауысу орын алса, соңғы нөлге түсіру кезіндегі көрсеткіштер шығып тұрады.

Автоматты жаңарту тәртібі

- Егер жанармайдың орташа шығыны көрсеткіштері шығып тұрған сәтте ауыстыру нүктесін басып ұстап тұрса, бұл параметрлердің көрсеткіштері жаңарады.
- Егер оталдыру кілті төменде көрсетілген жағдайлардың біреуінде тұрса немесе төмендегі жұмыс тәртібінің бірі қосылса, жанармайдың орташа шығыны мен орташа жылдамдығының көрсеткіштерінің жаңаруы автоматты түрде болады.

Автокөлікті қашықтықтан басқару жүйесі жоқ модификациялар
Оталдыру құлыбындағы кілті ACC немесе LOCK жағдайында 4 сағаттай тұрады.

Автокөлікті қашықтықтан басқару жүйесі бар модификациялар ACC немесе OFF жұмыс тәртібі 4 сағаттай қосылып тұрады.

ЕСКЕ АЛУ

- Отынның орташа шығынының көрсеткіштері қол режимінде және автоматты режимде жеке нөлденеді.
- Аккумуляторлық батареяның клеммасын ажыратқан кезде нөлденудің қол, сондай-ақ автоматты режимінде орындалған баптаулар өшіріледі.
- Әдепкі қалпы бойынша осы параметр нөлденудің автоматты режимінде белгіленген.

Жанармай шығынын өлшем бірліктерін таңдау

E00523001794

Жанармай шығынын өлшем бірліктерін таңдау мүмкіндігі болады. Мұндай кезде сәйкес түрде қашықтықтың, жылдамдық пен жанармай көлемінің өлшем бірліктері өзгереді.

1. Отынның орташа шығынын индикациялау ақпараттық терезеде ауыстырғыш батырманы қайта-қайта қысқа уақыт басу кезінде көрсетіледі. 3-28 беттеріндегі «Ақпараттық терезе» тарауын қара.
2. Дыбыс сигналы екі рет дыбысталғанша, ауыстырғыш батырманы 5секундтен кем емес ұстап тұрыңыз.
3. км/л → л/100 км → мили/галлон → км/л өлшеу бірліктері арасында біртіндеп ауыстыру үшін ауыстырғыш батырманы басып, ұстап тұрыңыз.

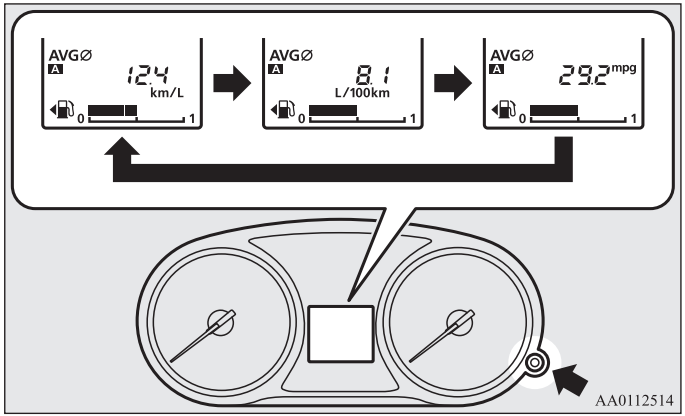

ЕСКЕ АЛУ

- Жүріс қорының, жанармайдың орташа шығынының, пен жанармайдың лездік шығынының өлшем бірліктері өзгереді бірақ спидометрдегі, одометрдегі және тәуліктік жүріс есебіндегі жылдамдық көрсеткіштерінің бірлігі өзгеріссіз қалады.
- Аккумуляторлық батареяны ажыратқан кезде өлшек бірліктерінің баптаулары зауыттық мәндерге шығарылады.

Таңдалған жанармай шығынының өлшем бірліктеріне сәйкес қашықтық пен жылдамдық өлшем бірліктері өзгереді.

Жанармай шығыны	Қашықтық (жүріс қоры)
шақ/л	шақ
л/100 шақ	шақ
миль/галлон	миль

Температура өлшем бірліктерін таңдау

E00523100697

Автомобильдің сыртынан ауа температурасын өлшеу бірлігін таңдау мүмкіндігі бар.

1. Сыртқы ауаның температурасын индикациялау терезесі ақпараттық терезеде ауыстырғыш батырманы қайта-қайта қысқа уақыт басу кезінде көрсетіледі. 3-28 беттеріндегі «Ақпараттық терезе» тарауын қара.
2. Температураны өлшеу бірліктерін ауыстырылуы сыртқы ауаның температурасын индикациялау терезесінде ауыстырғыш батырмасын 2 секундтен аса басу арқылы жүзеге асырылады.

ЕСКЕ АЛУ

- Климаттық орнатуды басқару панеліндегі температураны өлшеу бірліктері көп функционалды дисплейдің сыртқы ауасының температурасын индикациялау үшін таңдалған температураны өлшеу бірліктеріне сәйкес ауыстырылады. Бірақ °C немесе °F өлшеу бірліктері орнатуды басқару панелінде көрсетілмейді.
- - Mitsubishi (MMCS)коммуникациялық жүйесімен жабдықталған автомобильдерде Mitsubishi (MMCS) коммуникациялық жүйесі дисплейінің климаттық орнату экранындағы температураны өлшеу бірліктері көп функционалды дисплейдің сыртқы ауасының температурасын индикациялау үшін таңдалған температураны өлшеу бірліктеріне сәйкес ауыстырылады. Бірақ °C немесе °F өлшеу бірліктері орнатуды басқару панелінде көрсетілмейді.

Бақылау шамдары және ақау бар екенін еске түсіретін шамдар, ақпараттық терезе хабарламаларының тізімі (көп функционалды дисплей — 1 түрі)

E00523700172

Бақылау шамдары және ақау бар екенін еске түсіретін шамдар

E00523802366

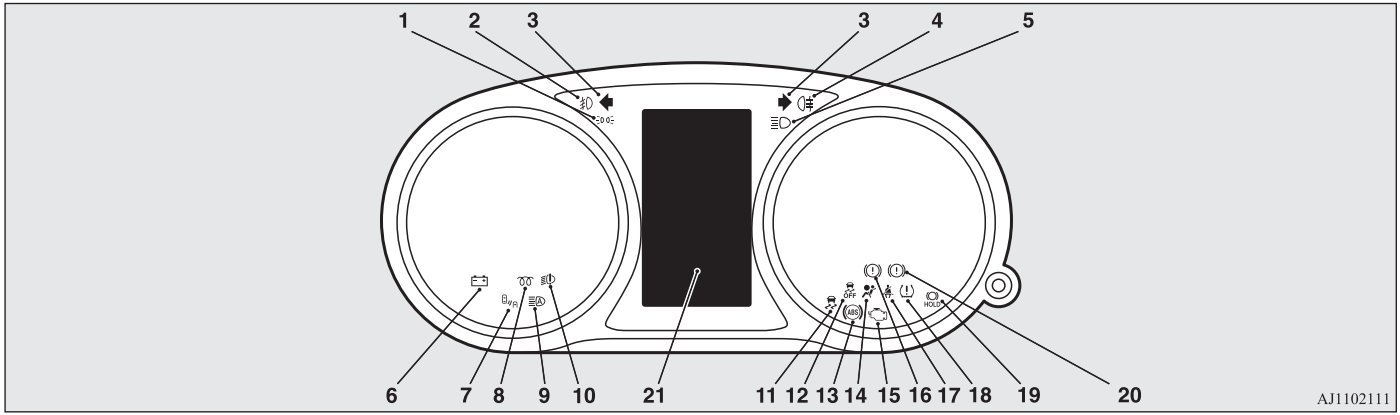

1- Габаритті оттар қосылуының бақылау шамы → 3-63 бет
2- Тұманға қарсы фаралардың бақылау шамы* → 3-63 бет
3- Бұрылыс нұсқағышатрынын/апатты дабылкөрсеткіштерінің бақылау шамдары → 3-63 бет
4- Тұманға қарсы артқы бақылау шамдары → 3-63 бет
5- Фараның алыстату жарығының бақылау шамы → 3-63 бет
6- Аккумулятор батареясын қуаттандыратын бақылау лампасы → 3-67 бет
7- Өлі аймақтарда кедергілер болатыны туралы ескерту жүйесінің шамы* → 4-136 бет
8- Дизельді қозғалтқышты оталдыру алдындағы бақылау шамы (дизельді қозғалтқышты авто көліктер үшін)*
9- Фаралардың алыс жарығын автоматты басқару жүйесінің бақылау лампасы * → 3-78 бет
10- Жарықдиодты фаралардың бақылау шамы* → 3-75 бет
11- Бағыттық тұрақтылық динамикалық жүйенің бақылау шамы (ASC)* → 4-88 бет
12- Бағыттық тұрақтылық пен динамикалық жүйенің бақылау шамы (ASC)* → 4-88 бет
13- Тежегіштердің құрсауға қарсы жүйесінің бақылау шамы (ABS) → 4-81 бет
14- Пассивті қосымша құралдар қауіпсіздік жүйесінің (SRS)* бақылау шамы → 2-28 бет
15- Қозғалтқыш диагностикасының бақылау шамы → 3-66 бет

16- Электрлік жетекті тұрақ тежегішінің бақылау шамы (сары)* → 3-65 бет
17- Қауіпсіздік белдііктерінің бақылау шамы → 2-20 бет
18- Шиналардағы қысымды бақылау жүйесінің бақылау шамы*
19- Тұру тежегішін автоматты қосу жүйесі бақылау шамы* → 74 бет
20- Тежегіш жүйесінің бақылау шамы (қызыл)→ 3-64 бет
21- Ақпараттық терезе хабарламаларының тізімі→ 3-39 бет

Ақпараттық терезе хабарламаларының тізімі

E00523900318

Дисплейде ескерту хабарламасы шыға салысымен (мысалы, қандай да бір еске салу) зуммердің дыбыстық дабылы шығады. Нұсқаулықтың сәйкес беттерін оқыңыз және де қажетті шараларды қолданыңыз.
Себебі табылған соң ескерту хабарламасы автоматты түрде жоғалады.
5-29 беттегі «Ескерту хабарламаларының тізімі» бөлімін қараңыз.
3-56 беттегі «Навигация жүйесінің ақпараттық терезесі» бөлімін қараңыз.
5-45 беттегі «Басқа да ескерту хабарламалары» бөлімін қараңыз.

ЕСКЕ АЛУ

● Ескерту хабарламалары мен зуммердің дыбыстық дабылы төменде көрсетілген жағдайлар кезінде қосылуы мүмкін. Бұл электрлік кедергілердің немесе күшті электромагнитті сәуле шығарудың әсерінен болады және ақау бар екенінің белгісі емес.
  • Радиоқабылдағыш, ұшқын шашатын жетектер, радиолакаторлы станция сияқты қайнар көздердің электромагнитті сәуле шығаруы.
  • Электрожабдық (түпнұсқасы емес жабдықтарды қосқанда) жұмысы кезінде статикалық электрлік разрядтың пайда болуы.

  Егер ескерту хабарламасы көп рет шыға берсе, себептерді табу үшін MITSUBISHI MOTORS авторизациялық қызмет көрсету орталығына жүгінуге нұсқаулық беріледі.

Ескерту хабарламаларының тізімі

E00524002121

Экран түрі	Себеп	Кеңес берілетін жою тәсілдері
	● Сіз жарықтандыруды өшіруді ұмытып кеттіңіз.	3-78 беттегі «Жарықтандыру жабдықтарын автоматты түрде өшіру қызметі (фаралар, тұсанға қарсы шамдар және т.б.)» бөлімін қараңыз.
	● Әйнек жуып-шайғысының бағындағы сұйықтықтың төмен деңгейі.	● Бакқа әйнек жуып-шайғысының сұйықтығын құй. 8-12 беттеріндегі «Жуып-шайғы сұйықтығы» тарауын қара. 9-25 беттеріндегі «Құю көлемдері» тарауын қара.
	● Жарықдиодты фаралардың ақауы.	● MITSUBISHI MOTORS авторизацияланған қызмет көрсету орталығына жүгінуге кеңес беріледі. 3-75 беттегі «Жарықдиодты фаралардың бақылау шамы» бөлімін қараңыз.

Экран түрі	Себеп	Кеңес берілетін жою тәсілдері
KEY BATTERY LOW KEY NOT DETECTED KEY STILL IN VEHICLE CHECK DOORS KEYLESS OPERATION SYSTEM SERVICE REQUIRED	● Автокөлікті қашықтықтан басқару жүйесінің ақауы	1-13 беттегі «Автокөлікті қашықтықтан басқару жүйесі» бөлімін қараңыз.
KEY NOT DETECTED INSERT KEY INTO KEY SLOT	● Электронды кілт табылмаған	● Электронды кілтті ұяшығына салыңыз. 4-34 беттегі «Егер электронды кілттің ақауы болса» бөлімін қараңыз.
REMOVE KEY FROM KEY SLOT	● Сіз электронды кілтті ұяшықтан суыруды ұмытып кеттіңіз.	● Электронды кілтті ұяшығынан суырыңыз. 4-35 беттегі «Электронды кілтті суыру қажеттілігі туралы ескерту» бөлімін қараңыз.
PUSH ENGINE SWITCH WHILE TURNING STEERING WHEEL	● Рөл дөңгелегінің құрсауланyы	● Руль доңғалағын бұрай отырып, қозғалтқышты қосу және өшіру түймесін басыңыз. 4-27 беттегі «Егер электронды кілттің ақауы болса» бөлімін қараңыз.

Экран түрі	Себеп	Кеңес берілетін жою тәсілдері
P SHIFT SHIFT TO P POSITION	● Қозғалтқыш қосылған, селектор тұтқасы P (тұрақ) жағдайында тұр	● OFF жұмыс қызметін қосу үшін селектор тұтқасын P (тұрақ) жағдайына ауыстырыңыз.
STEERING WHEEL UNLOCKED	● Рөл дөңгелегінің құрсауланған кезінде жүргізуші есігі ашық қалған	● 4-27 беттегі «Рөл дөңгелегінің құрсауланауы» бөлімін қараңыз.
POWER STEERING SERVICE REQUIRED	● Рульдік басқару күшейткішіндегі ақаулық	● Автомобильді тексеру үшін MITSUBISHI MOTORS авторизацияланған сервистік орталығына тезірек хабарласыңыз. 4-83 беттеріндегі «Рульдік басқарудың электркүшейткіші(EPS)» тарауын қара.
ABS ABS SERVICE REQUIRED	● Тежегіштердің бөгеттеуге қарсы жүйесінің ақауы (ABS).	● Оқыс тежеуден және жоғары жылдамдықпен қозғалудан аулақ болыңыз, автокөлікті қауіпсіз жерге тоқтатып, қажетті шараларды қолданыңыз. 4-81 беттегі «ABS жүйесінің ақауы туралы бақылау шамы» бөлімін қараңыз.
LOW TIRE PRESSURE	● Шиналардың біреуінде ауа қысымы төмен.*	
TIRE PRESSURE MONITOR SERVICE REQUIRED	● Шиналардағы қысымды бақылау жүйесінің ақауы	

Экран түрі	Себеп	Кеңес берілетін жою тәсілдері
	● Есіктердің біреуі (немесе жүк бөлігінің есігі) толық жабылмаған. Ашық есік көрсетіледі.	● Есікті жабыңыз (немесе жүк бөлігінің есігін). 3-11 беттегі «Жабылмаған есіктер терезесінің индикациясы бөлімін қараңыз.
	● Капотты ашыңыз.	● Капотты жабыңыз. 8-4 беттеріндегі «Капот» тарауын қара.
	● Электронды иммобилайзердегі (қозғалтқышты құрсаулау, айдап әкетуге қарсы жүйеге) ақау	● OFF жұмыс қызметін қосып, сосын қозғалтқышты қайта қосыңыз. Егер аталған әрекетті орындағаннан кейін де ескерту хабарламасы жойылмаса, MITSUBISHI MOTORS авторизацияланған қызмет көрсету орталығына жүгініңіз.
	● OFF-тан басқа, қосылған жұмыс режимі кезінде жүргізушінің есігі ашық болған.	● OFF жұмыс режимін қосыңыз. 4-27 беттеріндегі «OFF жұмыс режимін қосу қажеттілігі туралы ескерту жүйесі» тарауын қара.
	● OFF-тан басқа, қосылған жұмыс режимі кезінде барлық есіктерді, оның ішінде жолжүгі бөлімшесінің есігін жабу әрекеті жасалынды.	● OFF жұмыс режимін қосыңыз. 4-27 «OFF жұмыс режимін қосу қажеттілігі туралы ескерту жүйесі» тарауын қара.
	● Рөл дөңгелегі құрсауы жүйесіндегі ақау	● Тез арада автокөлікті қауіпсіз жерге тоқтатыңыз. MITSUBISHI MOTORS авторизациялық қызмет көрсету орталығына жүгінуге нұсқаулық беріледі.

Экран түрі	Себеп	Кеңес берілетін жою тәсілдері
ELECTRICAL SYSTEM SERVICE REQUIRED	● Электрожабдықтардағы ақау	● Автокөлікті тез арада қауіпсіз жерге тоқтатыңыз. MITSUBISHI MOTORS авторизациялық қызмет көрсету орталығына жүгінуге нұсқаулық беріледі.
ENGINE OVERHEATING STOP SAFELY	● Қозғалтқыш қызып кеткен.	● Автокөлікті қауіпсіз жерге тоқтатып, қажетті шараларды қолданыңыз. 6-12 беттегі «Қозғалтқыштың қызып кетуі» бөлімін қараңыз.
TRANSMISSION OVERHEATING SLOW DOWN	● A/T немесе CVT майдың қызып кетуі.	4-35 беттеріндегі «INVECS II автоматты 6 сатылы беріліс қорабы» тарауын қара. 4-45 беттеріндегі «INVECS III автоматты 6 сатылы беріліс қорабы» тарауын қара.
FASTEN SEAT BELT	● Оталдыру құлыбындағы кілтті ON жағдайына бұрадыңыз немесе қауіпсіздік белдігін тақпай тұрып ON жұмыс тәртібін қосытыңыз.	● Қауіпсіздік белдігін тағыңыз. 2-20 беттегі «Қауіпсіздік белдігінің тағылмағаны туралы бақылау шамы және дабыл» бөлімін қараңыз.
FUEL SYSTEM SERVICE REQUIRED	● Қоректендіру жүйесіндегі ақау	● MITSUBISHI MOTORS авторизациялық қызмет көрсету орталығына жүгінуге нұсқаулық беріледі.
REFUEL	● Бактағы жанармайдың аз көлемі	● Тез арада жанармай толтыру керек. 3-13 беттегі «Бактағы жанармайдың аз мөлшерін ескертетін хабарлама» бөлімін қараңыз.

Экран түрі	Себеп	Кеңес берілетін жою тәсілдері
RELEASE PARKING BRAKE	● Сіз қосылып тұрған тұрақ тежегішімен қозғалып бара жатырсыз.	● Тұрақ тежегішін өшіріңіз. 3-69 беттегі «Тежеу жүйесіндегі ақау туралы ескерту хабарламасы» бөлімін қараңыз.
BRAKE SYSTEM SERVICE REQUIRED	● Бактағы тұрақ сұйықтығының төмен деңгейі ● Тұрақ жүйесіндегі ақау	● Тез арада автокөлікті қауіпсіз жерге тоқтатыңыз. MITSUBISHI MOTORS авторизациялық қызмет көрсету орталығына жүгінуге нұсқаулық беріледі. 3-69 беттегі «Тежеу жүйесіндегі ақау туралы ескерту хабарламасы» бөлімін қараңыз.
PARKING BRAKE SERVICE REQUIRED	● Электрлік жетегі бар тұрақ тежегіші жүйесінің ақауы.	● Тез арада MITSUBISHI MOTORS авторизацияланған қызмет көрсету орталығына жүгініңіз. 4-8 беттегі «Электрлік жетегі бар тұрақ тежегіші» бөлімін қараңыз.
PARKING BRAKE TEMPORARILY NOT AVAILABLE	● Қысқа уақыт ішінде электрлік жетегі бар тұрақ тежегішінің ажыратқышы бірнеше рет қосыла бергендіктен, уақытша тұрақ тежегішін қосуға болмайды.	4-8 беттегі «Электрлік жетегі бар тұрақ тежегіші» бөлімін қараңыз.
BRAKE PRESS BRAKE PEDAL TO RELEASE	● Сіз тежегіш басқышын баспай, электрлік жетегі бар тұрақ тежегішін өшіруге тырысып көрдіңіз.	4-8 беттегі «Электрлік жетегі бар тұрақ тежегіші» бөлімін қараңыз.

Экран түрі	Себеп	Кеңес берілетін жою тәсілдері
PARKING BRAKE ENGAGED	● Электржетегі бар тұру тежегіші автоматты түрде қосылды.	4-72 беттеріндегі «Тұру тежегешін автоматты қосу жүйесі» тарауын қара.
HOLD BRAKE AUTO HOLD CANCELED	● Электржетегі бар тұру тежегішін автоматты қосу функциясы автоматты түрде ажыратылды.	4-72 беттеріндегі «Тұру тежегешін автоматты қосу жүйесі» тарауын қара.
HOLD BRAKE AUTO HOLD NOT AVAILABLE	● Тұрақтық тежегішті автоматты түрде қосу функциясы қол жетімсіз.	4-72 беттеріндегі «Тұру тежегешін автоматты қосу жүйесі» тарауын қара.
PARKING BRAKE SERVICE REQUIRED SHIFT TO P POSITION	● Электржетегі бар тұру тежегіші автоматты түрде қосылмайды, өйткені электржетегі бар тұру тежегішінің жүйесінде ақаулық бар.	● Ажыратылған оттау кезінде немесе қосылған OFF жұмыс режимінде селектор рычагын P (көлік қоятын жер) қалпына аустырыңыз және тежегіш педалін оң аяғыңызбен әдеттен қаттырақ басыңыз. Одан соң оттау құлпындағы кілтті бұрыңыз немесе қозғалтқышты іске қосу және тоқтату батырмасына басыңыз. ● Тұру тежегішін автоматты қосу жүйесін тексеру үшін MITSUBISHI MOTORS авторизацияланған сервистік орталығына хабарласу керек. 4-72 беттеріндегі «Тұру тежегешін автоматты қосу жүйесі» тарауын қара.

Экран түрі	Себеп	Кеңес берілетін жою тәсілдері
PUSH SWITCH AFTER FASTENING SEAT BELT	● Тұру тежегішін автоматтық қосу жүйесі белсендірілмейді, өйткені жүргізушінің қауіпсіздік белдігі тағылмаған.	● Жүргізушінің қауіпсіздік белдігін таққан соң тұру тежегішін автоматтық қосу жүйесінің ажыратқышына басыңыз. 4-72 беттеріндегі «Тұру тежегішін автоматтық қосу жүйесі» тарауын қара.
BRAKE PUSH SWITCH WHILE APPLYING BRAKE	● Тұру тежегішінің автоматты қосылу жүйесі ажыратылды, өйткені тұру тежегіші басылмаған.	● Оң аяғыңызбен тежегіш педаліне басыңыз. Одан соң тұру тежегішін автоматты қосу жүйесінің ажыратқышына басыңыз. 4-72 беттеріндегі «Тұру тежегішін автоматтық қосу жүйесі» тарауын қара.
LOW OIL PRESSURE	● Қозғалтқыштың майлау жүйесіндегі ақау	● Тез арада автокөлікті қауіпсіз жерге тоқтатыңыз. Жүйені MITSUBISHI MOTORS авторизациялық қызмет көрсету орталығына тексертуге нұсқаулық беріледі. 3-71 беттегі «Майлау жүйесінің ақауы туралы ескерту хабарламалары» бөлімін қараңыз.
CHARGING SYSTEM SERVICE REQUIRED	● Аккумулятор батареясы қуаты жүйесіндегі ақау	● Тез арада автокөлікті қауіпсіз жерге тоқтатыңыз. MITSUBISHI MOTORS авторизациялық қызмет көрсету орталығына жүгінуге нұсқаулық беріледі. 3-71 беттегі «Аккумулятор батареясы қуатының ақауы туралы ескерту хабарламалары» бөлімін қараңыз.
AIRBAG SYSTEM SERVICE REQUIRED	● SRS жүйесінің немесе қауіпсіздік белдіктерінің созылуларының ақауы	● Жүйені тексерту үшін тез арада MITSUBISHI MOTORS авторизацияланған қызмет көрсету орталығына жүгініңіз. 2-58 беттегі «Пассивті қосымша құралдар қауіпсіздік жүйесінің (SRS) бақылау шамы» бөлімін қараңыз.

Экран түрі	Себеп	Кеңес берілетін жою тәсілдері
ASC SYSTEM SERVICE REQUIRED	● Бағыттық тұрақтылық (ASC) динамикалық жүйесінің ақауы.	● MITSUBISHI MOTORS авторизацияланған қызмет көрсету орталығына жүгінуге кеңес беріледі. 4-84 беттегі «Бағыттық тұрақтылық жүйенің (ASC) динамикалық жүйесі» бөлімін қараңыз.
	● Өрге шығу кезіндегі көмек жүйесінде ақау орын алған.	● MITSUBISHI MOTORS авторизацияланған қызмет көрсету орталығына жүгінуге кеңес беріледі. 4-76 беттегі «Өрге шығу кезіндегі көмек жүйесі» бөлімін қараңыз.
НЕИСПРАВНОСТЬ СИСТЕМЫ 4WD	● Электрондық басқаруы бар толық жетек жүйесінің ақаулығы	● MITSUBISHI MOTORS авторизацияланған сервистік орталығына хабарласу ұсынылады. 4-57 беттеріндегі «Электрондық басқаруы бар толық жетек жүйесі» тарауын қара.
	● S-AWC жүйесіндегі ақаулық.	● MITSUBISHI MOTORS авторизацияланған сервистік орталығына хабарласу ұсынылады. 4-60 беттеріндегі «S-AWC толық жетек пен курстық тұрақтылықты бақылау жүйесі (Super All Wheel Control)» тарауын қара.
TRANSMISSION SERVICE REQUIRED	● A/T немесеCVT ақаулығы.	● MITSUBISHI MOTORS авторизацияланған сервистік орталығына хабарласу ұсынылады. 4-35 беттеріндегі «INVECS II автоматты 6 сатылы беріліс қорабы» тарауын қара. 4-45 беттеріндегі «INVECS III автоматты 6 сатылы беріліс қорабы» тарауын қара.
СИСТЕМА 4WD ПЕРЕГРЕТА, СНИЗЬТЕ СКОРОСТЬ	● Электрондық басқаруы бар толық жетек жүйесінің қызуы.	4-57 беттеріндегі «Электрондық басқаруы бар толық жетек жүйесі» тарауын қара.
	● S-AWC жүйесінің қызуы.	4-60 беттеріндегі «S-AWC толық жетек пен курстық тұрақтылықты бақылау жүйесі (Super All Wheel Control)» тарауын қара.

Экран түрі	Себеп	Кеңес берілетін жою тәсілдері
POSSIBLE ICY ROADS	● Қоршаған ауа температурасы 3 ºC (37 ºF) құрайды немесе одан аз.	● Сақ болыңыз, мұздақ болуы мүмкін. ● Мұздақ ескертусіз де болады, сондықтан автокөлікті абайлап басқарыңыз.
BRAKE!	● Адаптивті криуиз-бақылау жүйесі (ACC) алдынан автомобильдің жақындауын анықтады.	● Тежегіштің педаліне басып немесе автомобильдің бәсеңдеуіне әкеліп соқтыратын өзге әрекетті орындап, қашықтықты арттырыңыз.
	● Алдыдан соғысу салдарын жеңілдету жүйесі (FCM) соқтығысу қаупін байқады.	● Соқтығысуды болдырмас үшін, сәйкес әрекетті орындаңыз, мысалы, тежегіш басқышын басыңыз.
BRAKE APPLY BRAKE	● Адаптивті криуиз-бақылау жүйесі (ACC) алдында келе жатқан автомобильдің тоқтағанын анықтады және автомобильді тоқтатты, бірақ тежегіш біраздан соң жіберіледі.	● Автомобиль тоқтаған соң, бірден тежегіш педаліне басыңыз.
	● Электржетегі бар тұру тежегіші автоматты түрде қосыла алмайды.	● Тежегіш педаліне барынша тезірек басыңыз. 4-72 беттеріндегі «Тұру тежегішін автоматтық қосу жүйесі» тарауын қара.

Экран түрі	Себеп	Кеңес берілетін жою тәсілдері
ACC CANCELLED	● Адаптивті круиз-бақылау жүйесінің (ACC) жұмысы автоматты түрде тоқтатылып, жүйе күту режиміне ауыстырылды.	
ACC NOT AVAILABLE NOW	● Адаптивті круиз-бақылау жүйесінің (ACC) жұмысына арналған жағдайлар сақталмаған, жүйе өзіне басқаруды ала алмайды.	
ACC OUT OF SPEED RANGE	● Адаптивті круиз-бақылау жүйесі (ACC) өзіне басқаруды ала алмайды, өйткені қозғалыс жылдамдығы белгіленген шектен төмен.	
ACC NO FORWARD VEHICLE	● Адаптивті круиз-бақылау жүйесі (ACC) өзіне басқаруды ала алмайды, өйткені алдында келе жатқан автомобильді байқамады.	
ACC TEMPORARILY NOT AVAILABLE	● Адаптивті круиз-бақылау жүйесі (ACC) датчикке кір жабысқандықтан уақытша жұмыс істемейді. Бұл ақау белгісі емес.	
ACC SERVICE REQUIRED	● Адаптивті круиз-бақылау жүйесіндегі (ACC) ақаулық.	● MITSUBISHI MOTORS авторизацияланған сервистік орталығына хабарласу керек.

Экран түрі	Себеп	Кеңес берілетін жою тәсілдері
FCM! FCM SERVICE REQUIRED	● Маңдайлық соғысу зардабын жеңілдету (FCM) жүйесінің ақаулығы.	● MITSUBISHI MOTORS авторизацияланған қызмет көрсету орталығына жүгінуге кеңес беріледі.
FCM BRAKE ACTIVATED	● Алдыдан соғысу салдарын жеңілдету жүйесі (FCM) қосылған.	
FCM FCM TEMPORARILY NOT AVAILABLE	● Қарсы соқтығыс зардаптарын жеңілдету жүйесі (FCM) қандай да бір себеппен уақытша жұмыс істемейді. Бұл ақаулықтың белгісі емес.	
LANE DEPARTURE	● Тұрған қатардан шығу жөнінде ескерту жүйесі (LDW) автомобиліңіздің шыққанын немесе тұрған қозғалыс жолағынан міне шығатынын көрсетеді.*	
LDW SERVICE REQUIRED	● Тұрған қатардан шығу жөнінде ескерту жүйесіндегі (LDW)* ақаулық.	● MITSUBISHI MOTORS авторизацияланған қызмет көрсету орталығына жүгінуге кеңес беріледі.

Экран түрі	Себеп	Кеңес берілетін жою тәсілдері
   	● Бағыттас қақтығыстарды алдын алу жүйесінің ультрадыбыстық датчигі қоршаған жағдайларға және датчиктің өзінің жоғары темературасына байланысты уақытша жұмыс істемейді.	● Егер біраз уақттан соң ескерту хабарламаса жоғалма, MITSUBISHI MOTORSавторизацияланған сервистік орталығына хабарласыңыз. 4-132 беттеріндегі «Ультрадыбыстық датчигі бар бағыттас қақтығысты алдын алу жүйесі: ескерту хабарламасы"тарауын қара.
   	● Ультрадыбыстық датчигі бар бағыттас қақтығысты алдын алу жүйесі датчиктегі ақаудан дұрыс жұмыс істемейді.	● Тезірек MITSUBISHI MOTORS авторизацияланған сервистік орталығына хабарласу керек. 4-132 беттеріндегі «Ультрадыбыстық датчигі бар бағыттас қақтығысты алдын алу жүйесі: ескерту хабарламасы"тарауын қара.

Экран түрі	Себеп	Кеңес берілетін жою тәсілдері
ACCELERATION PEDAL PRESSED UMS ACTIVATED	● Ультрадыбыстық датчигі бар бағыттас қақтығысты алдын алу жүйесі қосылды.	4-127 беттеріндегі «Ультрадыбыстық датчигі бар бағыттас қақтығысты алдын алу жүйесі "тарауын қара.
BSW TEMPORARILY NOT AVAILABLE	● Көрінбейтін аймақтардағы кедергілердің бар-жоғы жөнінде ескерту жүйесінің (BSW) датчигі қоршаған жағдайлардан және датчиктің өзінің жоғары темературасынан уақытша жұмыс істемейді.	● Егер біраз уақттан соң ескерту хабарламасы жоғалмаса, MITSUBISHI MOTORS авторизацияланған сервистік орталығына хабарласыңыз. 4-133 беттеріндегі «Көрінбейтін аймақтардағы кедергілердің бар-жоғы жөнінде ескерту жүйесі (BSW)» тарауын қара.
BSW SERVICE REQUIRED	● Көрінбейтін аймақтардағы кедергілердің бар-жоғы жөнінде ескерту жүйесі (BSW) датчиктегі ақаудан дұрыс жұмыс істемейді.	● Тезірек MITSUBISHI MOTORS авторизацияланған сервистік орталығына хабарласу керек. 4-133 беттеріндегі «Көрінбейтін аймақтардағы кедергілердің бар-жоғы жөнінде ескерту жүйесі (BSW)» тарауын қара.

Экран түрі	Себеп	Кеңес берілетін жою тәсілдері
	● Бөгде заттар, мысалы, кір, қар немесе мұз датчик маңайында бамперге жабысып қалған.	● Датчиктің айналасындағы бампердің үстінен бөгде заттарды алыңыз. Датчиктің айналасындағы бампердің үстінен бөгде заттарды алған соң ескерту хабарламасы жоғалмаса, MITSUBISHI MOTORS авторизацияланған сервистік орталығына хабарласыңыз. 4-138 беттеріндегі «Көрінбейтін аймақтардағы кедергілердің бар-жоғы жөнінде ескерту жүйесі (BSW): датчикте бөгде заттар жатыр» тарауын қара.
	● Артынан кіріп кету қауіпсіздігі жөнінде ескерту жүйесі (RCTA) автомобиліңізге жақындап келе жатқан автомобильді анықтады.	● Автомобильдің артындағы жағдаятқа ерекше назар аударыңыз. 4-139 беттеріндегі «Артынан кіріп кету қауіпсіздігі жөнінде ескерту жүйесі (RCTA)» тарауын қара.
	● Датчиктегі ақаулық.	● MITSUBISHI MOTORS авторизацияланған сервистік орталығына хабарласу керек. 4-123 беттеріндегі «Фронтальді қақтығысты алдын алу жүйесі (FCM): ақаулық анықталған кезде» қара. 4-145 беттеріндегі «Тұрған қатардан шығу жөнінде ескерту жүйесі (LDW): жүйеде ақаулық бар жөнінде ескерту» тарауын қара. 3-80 беттеріндегі «Фаралардың алыс жарығын автоматты басқару жүйесі: жүйедегі ақаулық жөнінде ескерту хабарламасы » тарауын қара.

Экран түрі	Себеп	Кеңес берілетін жою тәсілдері
	● Маңдайлық қақтығысты жеңілдету жүйесі (FCM), тұрған қатардан шығу жөнінде ескерту жүйесі (LDW) жәнефаралардың алыс жарығын автоматты басқару жүйесі датчиктің тым жоғары немесе төмен температурасынан уақытқа жұмыс істемейді.	● Датчиктің температурасы қалыпты диапазонға келген соң, жүйе автоматты түрде қалыпты жұмысына қайтады. 4-123 беттеріндегі «Фронтальды қақтығысты алдын алу жүйесі (FCM): ақаулық анықталған кезде» қара. 4-145 беттеріндегі «Тұрған қатардан шығу жөнінде ескерту жүйесі (LDW): жүйеде ақаулық бар жөнінде ескерту» тарауын қара. 3-80 беттеріндегі «Фаралардың алыс жарығын автоматты басқару жүйесі: жүйедегі ақаулық жөнінде ескерту хабарламасы » тарауын қара.
	● Датчикке немесе жел әйнегіне кір жабысқандықтан, датчик уақытқа жұмыс істемейді. Бұл ақаулық белгісі емес.	4-123 беттеріндегі «Фронтальды қақтығысты алдын алу жүйесі (FCM): ақаулық анықталған кезде» қара. 4-145 беттеріндегі «Тұрған қатардан шығу жөнінде ескерту жүйесі (LDW): жүйеде ақаулық бар жөнінде ескерту» тарауын қара. 3-80 беттеріндегі «Фаралардың алыс жарығын автоматты басқару жүйесі: жүйедегі ақаулық жөнінде ескерту хабарламасы » тарауын қара.
	● Фаралардың алыс жарығын автоматты басқару жүйесіндегі ақаулық.	● MITSUBISHI MOTORS авторизацияланған сервистік орталығына хабарласу керек. 3-80 беттеріндегі «Фаралардың алыс жарығын автоматты басқару жүйесі: жүйедегі ақаулық жөнінде ескерту хабарламасы » тарауын қара.

*Навигация жүйесінің ақпараттық терезесі**

E00531400019

Mitsubishi (MMCS) коммуникациялық жүйесімен жабдықталған автомобильдерде, бағыттың кілтті нүктелеріне жақындаған кезде, мысалы жол қиылыстарына және белгіленген жерге, белгіленген жердің нүктесі көрсетілгеннен және навигацияның басталуынан кейін келесі навигациялық ақпарат көрсетіледі.

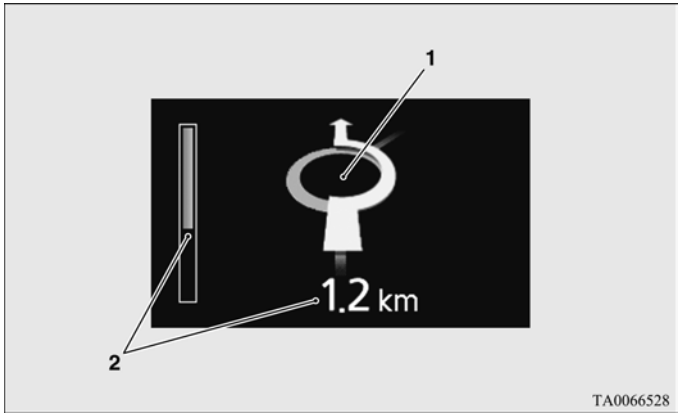

1- Навигациялық дисплей
Айналмалы қозғалысты және бағытты көрсетеді.

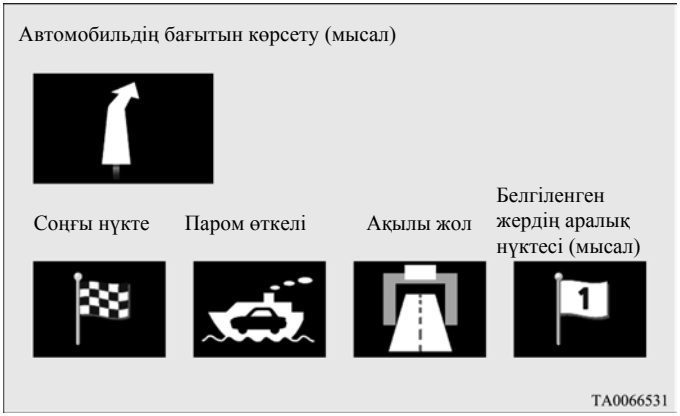

2- Қалған қашықтық
Көрсетілген бағыт нүктесіне дейінгі қашықтық көрсетіледі.

ЕСКЕ АЛУ

- Мәліметтер осы тарауда MITSUBISHI (MMCS) коммуникациялық жүйесін пайдалану жөніндегі нұсқаулықта келтірілген.

Басқа да ескерту хабарламалары

E00524202152

Экран түрі	Себеп	Кеңес берілетін жою тәсілдері
	● Оталдыруды қосқан кезде селектор тұтқасы P (тұрақ) жағдайында тұрса немесе Сіз тежегіш басқышын баспай немесе қозғалтқышты қосу және тоқтату түймесін бастыңыз.	● Селектор тұтқасын P (тұрақ) жағдайына ауыстырыңыз және тежегіш басқышын оң аяғыңызбен басыңыз. Сосын қозғалтқышты қосу және тоқтату түймесін басыңыз. 4-30 беттегі «Қозғалтқышты қосу және тоқтату» бөлімін қараңыз.

Ақпараттық дисплейде әр жүе жұмысының қызметі шығады. Әр жүйенің толық сипаттамасын нұсқаулықтың сәйкес бетінен қараңыз.

Экран түрі	Қызмет	Еске алу
	● 4WD ECO* режимі таңдалды.	4-57 беттеріндегі «Электрондық басқаруы бар толық жетек жүйесі» тарауын қара.
	● 4WD AUTO режимі таңдалды.	
	● 4WD LOCK режимі таңдалды.	

Экран түрі	Қызмет	Еске алу
	● S-AWC жүйесінің AWC ECO* режимі қосылған кезде.	4-60 бетіндегі «Толық жетекті және курстық тұрақтылықты бақылау жүйесі S-AWC (Super All Wheel Control» тарауын қара.
	● S-AWC жүйесінің NORMAL режимі қосылған кезде.	
	● S-AWC жүйесінің SNOW режимі қосылған кезде.	
	● S-AWC жүйесінің LOCK режимі қосылған кезде.	
	● Ультрадыбыстық датчиктердің жүйесі бір кедергіні анықтаған кезде.	
	● Көлік қоятын орынның датчигі бір кедергіні анықтаған кезде.	1-148 беттеріндегі «Көлік қоятын орындар датчиктері (алдыңғы/артқы)» тарауын қара.

Экран түрі	Қызмет	Еске алу
	● ECO* режимі қосылған кезде.	
	● Маңдайлық қақтығыс зардабын жеңілдету жүйесі (FCM) қосылған немесе ескерту уақыты өзгерген болса.	4-120 беттеріндегі «Маңдайлық қақтығыс зардабын жеңілдету жүйесінің (FCM) және ультрадыбыстық датчигі бар бағыттас қақтығыстарды алдын алу жүйесінің қосқышы» тарауын қара.
	● Маңдайлық соқтығыс зардабын жеңілдету жүйесі (FCM) қосылған болса.	4-120 беттеріндегі «Маңдайлық қақтығыс зардабын жеңілдету жүйесінің (FCM) және ультрадыбыстық датчигі бар бағыттас қақтығыстарды алдын алу жүйесінің қосқышы» тарауын қара.
	● Ультрадыбыстық датчигі бар бағыттас қақтығыстарды алдын алу жүйесі ажыратылған болса.	4-132 «Ультрадыбыстық датчигі бар бағыттас қақтығыстарды алдын алу жүйесін қосу/ ажырату» тарауын қара.

Терезенің мынадай түрі кезекті техникалық қызмет көрсетудің мерзімінің жеткендігі туралы ақпарат береді.

Экран түрі	Әрекеттер
	MITSUBISHI MOTORS авторизациялық қызмет көрсету орталығына жүгінуге нұсқаулық беріледі. «Техникалық қызмет көрсетуді бақылау» тарауын қараңыз, 3-14 беттер.

Демалу қажеттілігін еске салу мерзімін өзгертуге болады.

Экран түрі	Әрекеттер
	Автокөлікті қауіпсіз жерге тоқтатып, қозғалтқышты өшіріп, демалыңыз. Бұл қызметті алыс жүріс кезінде демалу үшін тоқтау қажеттілігі туындағанда уақытты шамалау көрсеткіштері ретінде қолдануға болады. Еске салудың мерзімділігін таңдауға болады. 5-24 бетте «Демалу қажеттілігі туралы ескертудің мерзімділігін таңдау (REST REMINDER)» тарауын қараңыз Анықталған уақыт аяқталған соң дисплейге ескерту шығады да, зуммер дабылы шығады. Егер Сіз демалыссыз қозғалысты жалғастыра беруді шешсеңіз, зуммер дабылы әр 5 минут сайын демалу қажеттілігін еске салып ойнай береді. ● Жаға мерзім есебінің басы және алдыңғы терезеге қайту төменде көрсетілген жағдайлар кезінде болады. Жаға мерзімнің уақыты аяқталған соң қайтадан ескерту хабарламасы пайда болады, зуммердің дыбыстық дабылы шығады: • Зуммердің қатарынан үш рет шыққан дабылынан кейін. • Оттау құлпындағы кілті LOCK қалпына бұраңыз немесе OFF режимін қосыңыз. • Егер ауыстыру кілті басылып тұрған күйінде 2 секунддай тұрса

Бақылау шамдары және ақау бар екенін еске түсіретін шамдар, ақпараттық терезе хабарламаларының тізімі (көп функционалды дисплей — 2 түрі)

E00501504019

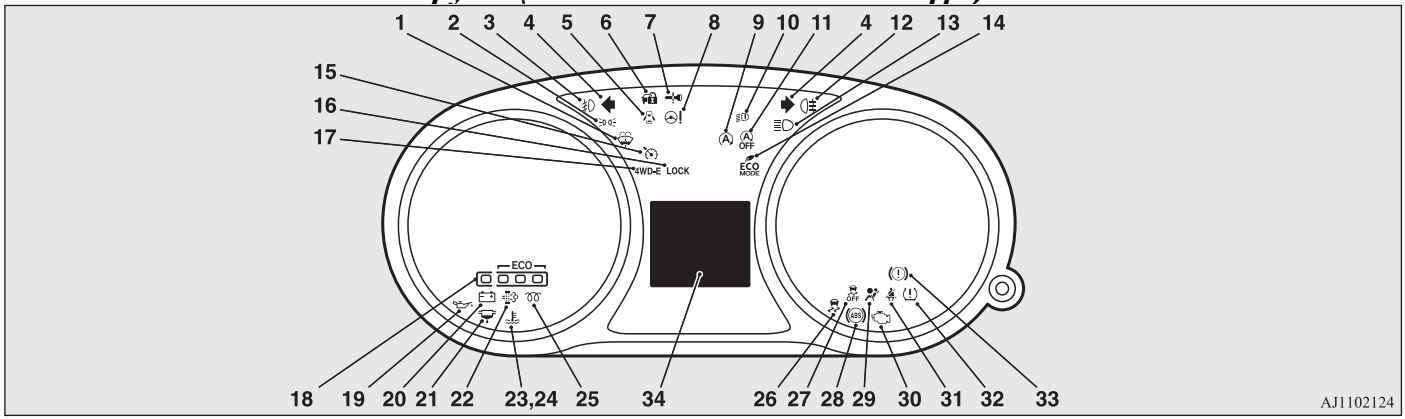

1- Әйнекті жуып-шайғысының бағындағы сұйықтық төмен деңгейінің бақылау лампасы → 3-69 бет
2- Габаритті оттар қосылуының бақылау шамы → 3-63 бет
3- Тұманға қарсы фаралардың бақылау шамы* → 3-63 бет
4- Бұрылыс нұсқағышатрының/апатты дабылкөрсеткіштерінің бақылау шамдары → 3-63 бет
5- Жабық емес есіктердің бақылау лампасы → 3-66 бет
6- Толық ақпарат алу үшін бөлімді қараңыз «Егер электронды кілттің ақауы болса» 4-27 беттегі (егер бар болса)
7- Толық ақпарат алу үшін бөлімді қараңыз «Ескертудің қосылуы» 1-20 беттегі (егер бар болса)
8- Меңгеріктік басқаруды электрлі күшейткіштің бақылау лампасы (EPS) → 4-84 бет
9- Қозғалтқышты автоматты түрде тоқтату мен іске қосу жүйесінің бақылау лампасы (AS&G)*
10- Жарықдиодты фаралардың бақылау шамы* → 3-75 бет
11- Қозғалтқышты автоматты түрде тоқтату мен іске қосу жүйесінің сөндірілген күйін бақылау лампасы (AS&G)*
12- Тұманға қарсы артқы бақылау шамдары → 3-63 бет
13- Фараның алыстату жарығының бақылау шамы → 3-63 бет
14- Үнемдеу режимінің бақылау лампасы*
15- Круиз-бақылаудың бақылау шамы * → 4-90 бет
16- 4WD LOCK режимнің бақылау шамы* → 4-58 бет
17- 4WD ECO режимнің бақылау шамы* → 4-58 бет
18- Жүргізуге көмек жүйесі ECO*
19- Май қысымының бақылау шамы → 3-67 бет
20- Аккумулятор батарея зарядының бақылау шамы→ 3-67 бет

21- Отын сүзгісінің бақылау лампасы (дизельді қозғалтқышы бар автокөліктерге арналған)*
22- Қозғалтқыштағы майдың деңгейі туралы ескерту/ қатты бөлшектер сүзгісінің жағдайы туралы ескерту (DPF)*
23- Қозғалтқыштың салқындатылған сұйықтығы жоғары температурасының бақылау шамы (қызыл)→ 3-64 бет
24- Қозғалтқыш салқындатылған сұйықтығының төмен температурасының бақылау шамы (көк) → 3-63 бет
25- Дизельді қозғалтқышты оталдыру алдындағы бақылау шамы (дизельді қозғалтқышты авто көліктер үшін)*
26- Бағыттық тұрақтылық динамикалық жүйенің бақылау шамы (ASC)* → 4-88 бет
27- Бағыттық тұрақтылық пен динамикалық жүйенің бақылау шамы (ASC)* → 4-88 бет
28- Тежегіштердің құрсауға қарсы жүйесінің бақылау шамы (ABS) → 4-82 бет
29- Пассивті қосымша құралдар қауіпсіздік жүйесінің (SRS)* жүйесінің (SRS)*→ 2-28 бет
30- Қозғалтқыш диагностикасының бақылау шамы → 3-66 бет
31- Тағылмаған қауіпсіздік белдігін бақылау лампасы → 2-20 бет
32- Шиналардағы қысымды бақылау жүйесінің бақылау шамы*
33- Тежегіш жүйесінің бақылау шамы (қызыл)→ 3-64 бет
34- Көп функционалды дисплей → 3-27 бет

Бақылау шамдары

E00501600100

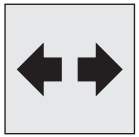

Апаттық дабыл/бұрылыс нұсқаулықтарының бақылау шамдары

E00501701515

Бұл бақылау шамдары келесі жағдайларда жыпылықтайды:

- Бұрылыс нұсқағыштарының қосылуының рөл асты ауыстырғышы ауыстырылса.
  3-86 беттегі «Бұрылыс нұсқағыштарының ауыстырғышы» бөлімін қараңыз.
- Апатты дабыл қаққыш қосылуының түймесі басылып қалса.
  3-87 беттегі «Апатты жарық дабыл қаққышының қосылғышы» бөлімін қараңыз.
- Егер қозғалыс кезінде кенет тежегеннен апатты дабыл қаққыш автоматты түрде қосылып қалса (шұғыл тежеу кезінде сигнализация жүйесімен жабдықталған автомобильдер). 4-79 беттегі «Жедел тежеген кездегі апат дабыл қаққышы» бөлімін қараңыз.

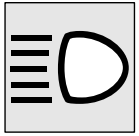

Алысқа ұратын жарық фарасының бақылау шамы

E00501800173

Бұл бақылау шамы алысқа ұратын жарық фарасы қосылғанда жанады.

Тұманға қарсы фараның бақылау шамы*

E00501900493

Бұл бақылау шамы тұманға қарсы фара қосылғанда жанады.

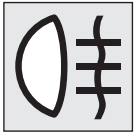

Артқы тұманға қарсы шамның бақылау шамы

E00502001241

Бұл бақылау шамы артқы тұманға қарсы шам қосылғанда жанады

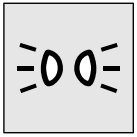

Габаритті оттарқосылуының бақылау шамы

E00508900173

Бұл бақылау шамы габаритті оттар қосылғанда жанады

Қозғалтқыш салқындатылған сұйықтығының төмен температурасының бақылау шамы (көк) (көп функционалды дисплеймен жабдықталған автомобильдер – 2-түр)

E00502200057

Бұл бақылау шамы қозғалтқыштың салқындатылған сұйықтығының төмен температурасы кезінде көк түспен жанады.

ЕСКЕ АЛУ

- Осы бақылау шамының ажыратылуын салон жылытылуының басталуын индикациялау ретінде қарауға болады.

Ақау туралы ескерту шамдары (қызыл)

E00502400147

Тежегіш жүйесінің бақылау шамы

E00502503862

Бұл бақылау шамы оталдыру кілтін ON жағдайына бұрағанда немесе ON жұмыс тәртібінде қосылады да, бірнеше секундтан кейін өшеді. Қозғалыстың басында бақылау шамының өшкеніне міндетті түрде көз жеткізіңіз.
Егер оталдыру кілті ON жағдайында тұрғанда немесе ON жұмыс тәртібі қосылғанда бұл шам келесі жағдайларда қосылады:

- Тұрақ тежегіші қосылған кезде;
- Бактағы тежегіш сұйықтығы деңгейінің төмендігі кезінде;
- Тежегіш күшейткішін бөлу жүйесіндегі ақау кезінде.

Оттау қосылған немесе ON жұмыс режимі қосылған кезде зуммер сигналы келесі жағдайларда қосылады:

- Автомобильдің жылдамдығы тұру тежегіші қосылған кезде сағатына 8 км арттады.

⚠ *ЕСКЕРУ*

- **Төменде көрсетілген жағдайлар кезінде тежегіш жүйесі әсерлілігінің немесе кенет тежегенде автокөліктің бағыттағы орнықтылығының төмендеуі мүмкін; мұндай кезде аса қатты жылдамдықпен жүрмеуге және кілт тежемеуге тырысыңыз. Сонымен қатар автокөлікті қауіпсіз жерге тоқтатып, оны тексеру қажет.**
- **Тежегіш жүйесінің бақылау шамы тұрақтық тежегіш іске қосылғанда жанбаса және тұрақтық тежегішті қалпына келтіргенде өшпесе.**
- **Егер бір мезгілде ABS және тежегіш жүйесінің бақылау шамдары қосылса. 4-82 беттегі «Құрсаулауға қарсы тежегіш жүйесінің бақылау шамы (ABS)» бөлімін қараңыз.**
- **Тежегіш жүйесінің бақылау шамы қозғалыс кезінде жануын тоқтатпайды.**

⚠ ЕСКЕРУ

- **Тежегіштер жұмысының әсерлілігі төмендеген жағдайда келесі ережелерді сақтай отырып, тұраққа жаймен жылжыңыз:**
  - **Тежегіш тепкісін әдеттегіден қаттырақ басыңыз.**
    Егер тиімді тежеу үшін үшін тежеу басқыштарының жүрісі жеткіліксіз болса, оны қатты күшпен басуды жалғастырыңыз.
  - **Тежегіш жүйесі бұзылған кезде автомобильдің жылдамдығын төмендету үшін қозғалтқышпен тежеуді қолдану және төменде көрсетілген нұсқаулықтарды сақтау жөн.**
    Тұру тежегішінің механикалық жетегі бар автомобильдер.
    Тұру тежегішінің рычагын абайлап жоғарыға тартыңыз.

    Тұру тежегішінің электржетегі бар автомобильдер.
    Тұру тежегішінің қосқышын тарта беріңіз. 4-8 беттеріндегі «Электржетегі бар тұру тежегіші» тарауын қара.

    Стоп сигналдары қосылып, артта келе жатқан автокөлік жүргізушілерін ескерту үшін тежегішті басыңыз.

Электрлік жетегі бар тұрақ тежегішінің бақылау шамы (сары)

E00568900067

Бұл бақылау шамы электрлік жетегі бар тұрақ тежегішінде ақау орын алғанда жанады. Көбінесе осы бақылау шамы оттау кілтін ON қалпына бұрған немесе ON жұмыс режимін қосқан кездеқосылады және бірнеше секундтан кейін ажыратылады.

⚠ ЕСКЕРУ

- **Егер бақылау шамы өшпесе немесе жанбай қалса, тұрақ тежегіші істемей тұр немесе өше алмайды дегенді білдіреді. Мұндай жағдайда тез арада жақын жерде орналасқан MITSUBISHI MOTORS авторизацияланған қызмет көрсету орталығына жүгініңіз. Егер бұл бақылау шамы автокөлік қозғалысы кезінде жанатын болса, тез арада автокөлікті қауіпсіз жерге тоқтатып, MITSUBISHI MOTORS авторизацияланған қызмет көрсету орталығына жүгініңіз. Аса қажеттілік туған жағдайда, автомобильді жазық қатты алаңшаға қойыңыз, селектор рычагын P (тұрақ) қалпына ауыстырыңыз да, доңғалақтың астына тіреуіш тоспалар немесе қалыптарды орнатыңыз.**

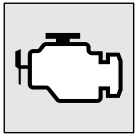

Қозғалтқыш диагностикасының бақылау шамы

E00502601843

Бұл шам шыққан түтін құрамын және A/T немесе CVT немесе қозғалтқышты басқару жүйесі жұмысын бақылайтын өз диагностикалық борт жүйесінің компаненті болып табылады.
Егер бұл жүйелердің бірінде ақау болса, бұл шам жанады. Бұған қарамастан автокөлік сүйреуді қажет етпей өздігінен жүретін болса да тезірек автокөліктің басқару жүйесін тексеруге кеңес береміз. Сонымен бірге бұл шам оталдыру кілтін ON жағдайына келтіргенде бірнеше секундқа жанады. Егер бірнеше секундтан соң шам өшпесе, MITSUBISHI MOTORS авторизацияланған қызмет көрсету орталығында тексертуге кеңес береміз.

⚠ ЕСКЕРУ

- **Қозғалтқыш диагностикасының лампасы жанып ұзақ уақыт жүргізу шыққан түтін құрамы бақылау жүйесін зақымдауы мүмкін. Сонымен бірге жанармай үнемдігі мен автокөліктің жүру жағдайын нашарлатады.**
- **Бұл шам оталдыру кілтін ON жағдайына келтіргенде жанбаса, MITSUBISHI MOTORS авторизацияланған қызмет көрсету орталығында тексертуге кеңес береміз.**

⚠ ЕСКЕРУ

- **Егер бұл шам қозғалтқыш оталып тұрғанда жанып тұрса, жоғарғы жылдамдықпен жүрмеңіз және MITSUBISHI MOTORS авторизацияланған қызмет көрсету орталығына жүгініңіз.**

ЕСКЕ АЛУ

- Борт өзін өзі диагностикалау жүйесін бақылаушы қозғалтқыштың электронды басқару блогы әр түрлі ақауларды еске сақтайды (әсіресе, шыққан түтіннің құрамын бақылайтын жүйенің ақауын).

Аккумуляторлық батареяларды шешкен кезде бұл мәліметтер жадыдан өшіріледі, ол диагностиканы қиындатып, оның ұзақтығын арттырады. Сондықтан, егер қозғалтқышты диагностикалау бақылау лампасы қосылмаса аккумуляторлық батареяны шешудің қажеті жоқ.

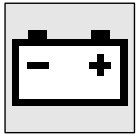

Аккумулятор батарея зарядының бақылау шамы

E00502701264

Бұл лампа оттау қосылған кезде немесе ON жұмыс режимін қосқан кезде жанады және қозғалтқыш іске қосылғаннан кейін ажыратылады.
2-түрдегі көп функционалды дисплеймен жабдықталған автомобильдерде ескерту хабарламасы сондай-ақ көп функционалды дисплейде көрсетіледі.

⚠ ЕСКЕРУ

- **Егер бұл шам қозғалтқыш оталып тұрғанда жанса, аккумулятор батарея зарядының жүйесінде мына көрсетілген ақаулар болуы мүмкін.**
  Бұл жағдайда дерек қауіпсіз жерге тоқтап, жақын маңдағы MITSUBISHI MOTORS авторизацияланған қызмет көрсету орталығына жүгініңіз.

Май қысымының бақылау лампасы (2-түрдегі көп функционалды дисплеймен жабдықталған автомобильдер)

E00502800705

Бұл лампа оттау қосылған кезде немесе ON жұмыс режимін қосқан кезде жанады және қозғалтқыш іске қосылғаннан кейін ажыратылады. Егер ол қозғалтқыштың жұмыс кезінде қосылса, бұл майдың тым төмен қысымын көрсетеді.
Қозғалтқышты ажыратыңыз да, тексеріп алыңыз.

⚠ ЕСКЕРУ

- **Бұл бақылау лампасы қозғалтқыштағы май көлемін көрсетпейді. Майдың көлемі майөлшейтін қуыс бұрғы арқылы жұмыс істемей тұрған қозғалтқышпен анықталады.**
- **Мүмкін бұл лампа қозғалтқыштағы майдың төмен деңгейінен жанады; майдың деңгейін тексеріңіз.**
- **Қозғалтқыштағы майдың төмен деңгейімен немесе май қысымының қосылған бақылау лампасымен жүру қозғалтқыштың сыналауына әкеліп соқтыруы мүмкін.**

Қозғалтқыштың салқындатылған сұйықтығы жоғары температурасының бақылау лампасы— қызыл (көп функционалды дисплеймен жабдықталған автомобильдер — 2-түр)

E00503000052

Қозғалтқыштың салқындатылған сұйықтығыныңтым жоғары температурасынан лампа қызыл жарықпен жанады.

ЕСКЕРУ

- **Егер осы лампа қозғалтқыш жұмыс істеп тұрғанда қосылса, қозғалтқыштың қызып кетуі мүмкін. Осындай жағдайларда ұзақ қозғалыс қозғалтқыштағы ақаулықтың себебі бола алады. Автомобильді дереу қауіпсіз жерде тоқтатыңыз да, қажетті шараларлы қолданыңыз. (6-12 беттеріндегі «Қозғалтқыштың қызуы» тарауын қара).**

ЕСКЕ АЛУ

- Қозғалтқыштың салқындатылған сұйықтығы жоғары температурасының бақылау лампасы автомобильдің жоғары жылдамдықпен жүрген кезде немесе адыр-бұдырлы жерде қосылуы мүмкін. Осындай жағдайларда лампаның қосылуыәрқашан проблеманың барын екендігін көрсетпейді. Қозғалтқыш біраз уақыт жұмыс істесе немесе автомобильде қозғалысты жалғастырса, лампа өшуі мүмкін.

Жабық емес есіктердің бақылау лампасы (көп функуионалды дисплеймен жабдықталған автомобильдер – 2-түр)

E00503300866

Қандай да бір есік, оның ішінде жолжүгі бөлімшесінің есігі ашық немесе тығыз жабылмаса, бұл лампа қосылады. Қандай да бір есік, оның ішінде жолжүгі бөлімшесінің есігі ашық немесе тығыз жабылмаса,ал автомобильдің жылдамдығы шамамен сағатына 8 км болса, ескерту ретінде зуммер сигналы 4 рет дыбысталады.

ЕСКЕРУ

- **Автомобиль орнынан жылжымас бұрын жабық емес есіктердің индикациясы қосулы екендігінекөз жеткізіңіз.**

Әйнекті жуып-шайғысының багындағы сұйықтық төмен деңгейінің бақылау лампасы(2-түрдегі көп функционалды дисплеймен жабдықталған автомобильдер)

E00569300026

Бұл лампа әйнекті жуып-шайғысының багындағы сұйықтық аз деңгейінде қосылады. Егер лампа қосылса, әйнекті жуып-шайғысының багына сұйықтықты толтырып құйыңыз.
8-12 беттеріндегі «Жуып-шайғы сұйықтығы» тарауын қара.
9-15 беттеріндегі «Құю көлемдері» тарауын қара.

Ақпараттық терезе хабарламалары (көп функционалды дисплеймен жабдықталған автомобильдер – 1-түр)

E00524600107

Тежегіш жүйесіндегі ақау туралы ескерту хабарламасы

E00524701479

Бұл хабарлама егер Сіз тұрақ тежегішін өшірмей қозғалысты бастасаңыз шығады. Егер тұрақ тежегіші қосылып тұрса, жабдықтар панеліндегі бақылау шамы қосылады.

⚠ *ЕСКЕРУ*

- **Автокөлік қосылып тұрған тұрақ тежегішімен қозғалғанда тежегіш механизмдері ызып кетеді де, оларды жм ысыны тиімділігі мендеп, істен шыу аупі жоа рылайды. Осы ескерту пайда болған кезде тұру тежегішін жіберіңіз.**

Бұл хабарлама егер бактағы тежегіш сұйықтығының деңгейі төмен болса, оталдырған кезде немесе ON жұмыс тәртібі қосылғанда шығады. Сонымен қатар жабдықтар панеліндегі бақылау шамы жанады.

⚠ ЕСКЕРУ

- **Егер бұл хабарлама шығып және қозғалыс кезінде жойылмаса, тежегіш жұмысы әсерлілігінің төмендеу қаупі туады. Мұндай жағдайда тез арада қауіпсіз жерге тоқтап және жақын жердегі MITSUBISHI MOTORS авторизацияланған қызмет көрсету орталығына жүгініңіз.**
- **Егер дисплейде тежегіш жүйесінің ақауы туралы ескертпе хабарламасы шықса және онымен бір мезгілде тежегіш жүйесі мен ABS бақылау шамдары қосылса, ол кенет тежеген кезде тұрақтылықтың жоғалуына әкеліп соғатын тежегіш күшейткішінің бөлу жүйесінің істен шығуын білдіреді. Кенет тежеуден және жоғарғы жылдамдықпен қозғалудан аулақ болыңыз. Автокөлікті қауіпсіз жерге тоқтатып, жақын арадағы MITSUBISHI MOTORS қызмет көрсету орталығына жүгініңіз.**

⚠ ЕСКЕРУ

- **Тежегіштер жұмысының әсерлілігі төмендеген жағдайда келесі ережелерді сақтай отырып, тұраққа жаймен жылжыңыз:**
  - **Тежегіш тепкісін әдеттегіден қаттырақ басыңыз. Егер тиімді тежеу үшін үшін тежеу басқыштарының жүрісі жеткіліксіз болса, оны қатты күшпен басуды жалғастырыңыз.**
  - **Тежегіш жүйесі тоқтап қалса, автомобильдің жылдамдығын төмендету үшін қозғалтқышпен тежеп, төменде келтірілген нұсқауларды сақтау қажет.**

  Тұру тежегішінің механикалық жетегі бар автомобильдер. Тұру тежегішінің рычагын абайлап жоғарыға тартыңыз.

  Тұру тежегішінің электржетегі бар автомобильдер Электржетегі бар тұру тежегішінің қосқышын тарта беріңіз. 4-8 беттеріндегі «Электржетегі бар тұру тежегіші» тарауын қара.

  Стоп сигналдары қосылып, артта келе жатқан автокөлік жүргізушілерін ескерту үшін тежегішті басыңыз.

Аккумулятор батарея заряды жүйесінің ақауы туралы ескерту хабарламасы

E00524800271

Аккумулятор батареясы заряды жүйесінде ақау пайда болған кезде көпқызметті дисплейде ескерту хабарламасы шығады. Сонымен бірге жабдықтар панелінде бақылау шамы қосылады.

⚠ *ЕСКЕРУ*

- **Егер бұл хабарлама қозғалтқыш жұмыс істеп тұрған кезде шықса, автокөлікті тез арада қауіпсіз жерге тоқтатып, жүйені тексеріңіз.**

Майлау жүйесінің ақауы туралы ескерту хабарламасы

E00524900285

Майлау жүйесінде ақау пайда болған кезде көпқызметті дисплейде ескерту хабарламасы шығады.

⚠ *ЕСКЕРУ*

- **Қозғалтқыштағы төмен май деңгейімен немесе оның қалыпты деңгейінде ескерту хабарламасымен қозғалу қозғалтқыштың зақымдануына және қызып кетуіне әкелуі мүмкін.**
- **Егер бұл хабарлама қозғалтқыш жұмыс істеп тұрған кезде шықса, автокөлікті тез арада қауіпсіз жерге тоқтатып, жүйені тексеріңіз.**
- **Егер қозғалтқышта май көлемі жеткілікті болса, ал хабарлама шығып тұрса MITSUBISHI MOTORS авторизацияланған қызмет көрсету орталығына жүгініңіз.**

Жарық жабдықтарының қосылғышы

E00506004110

Фаралар

ЕСКЕ АЛУ

- Қозғалыс жолдың қарама-қарсы бетінде болатын елдерге шыққан кезде, Сіздің автокөлігіңіздің жарығы, қарсы беттегі көлік жүргізушісіне шағылыспау үшін, қажетті шараларды қолдану керек. Соған қарамастан аталған автокөлік фаралары реттеуді қажет етпейді.
- Қозғалтқыш жұмысы кезінде жарықтандыру жабдықтарын қосылған күйінде ұзақ уақытқа қалдырмаңыз. Бұл аккумулятор батареясының отырып қалуына әкеліп соғуы мүмкін.
- Жаңбыр кезінде немесе автокөлікті жуғызғаннан кейін шашырату фараларының терлеуі мүмкін, бірақ бұл ақау бар екендігін көрсетпейді.

  Фараны қосқан кезде, әйнектен ылғау кестеді. Алайда егер фаралардың ішіне су жиналып қалса, фараларды тексерту үшін MITSUBISHI MOTORS авторизацияланған қызмет көрсету орталығына жүгініңіз.

Жарық жабдықтар ауыстырғыш тетігінің бұрауымен қосылады

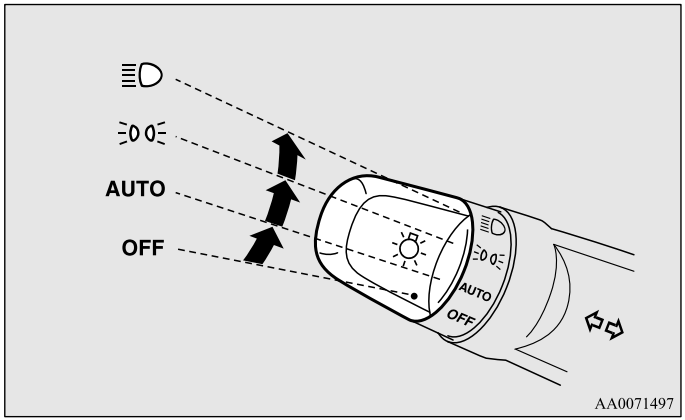

OFF	Барлық жарықтандыру жабдықтары өшірілген (күндізгі жүру оттарынан басқа).
AUTO	Оттау қосылып тұрған кезде немесе қосылған ON жұмыс режимінде, фаралар, алдыңғы және артқы габариттік оттар, нөмірлік белгінің жарықтандыру шамы, құралдар панеліндегі қосалқы жарықтар мен төбедегі шамдалдың СИД қосалқы жарықтары автомобиль ішіндегі жарыққа байланысты автоматты түрде қосылады немесе өшеді (габариттік оттарды ажыратқан кезде күндізгі жүру оттары қосылады).
	Алдыңғы және артқы габариттік оттар, нөмірлік белгінің жарықтандыру шамы, құралдар панеліндегі қосалқы жарықтар мен төбедегі шамдалдың СИД қосалқы жарықтары қосулы.
	Фаралар және басқа да жарық жабдықтары қосылған

ЕСКЕ АЛУ

- Жарық құралдары автоматтық қосқышының сезімталдығын реттеуге болады. Толығырақ ақпаратты MITSUBISHI MOTORS авторизацияланған қызмет көрсету орталығынан аласыз. Mitsubishi (MMCS) қатынастық жүйесімен жабдықталған автокөліктерде күйін келтіруді дисплейде өзгертуге болады. Толығырақ ақпарат басқа нұсқаулықта берілген.
- Егер оталдыру қосылып немесе ON жұмыс қызметі қосылып тұрған жағдайда фаралар автоматты түрде өшіп қалса, тұманға қарсы фаралар (бар болса) мен артқы тұманға қарсы фаралар да сөніп қалады. Фаралардың келесі автоматты қосылуы кезінде тұманға қарсы фаралар қосылады да, ал артқы тұманға қарсы шам сөнген күйінде қалады. Қажет кезінде артқы тұманға қарсы шамды жарық жабдықтары қосқышының көмегімен қосыңыз.
- Алдыңғы әйнектегі жарықтандыру қадағасын (A) жабыстырғыштармен бекітіп тастамаңыз.

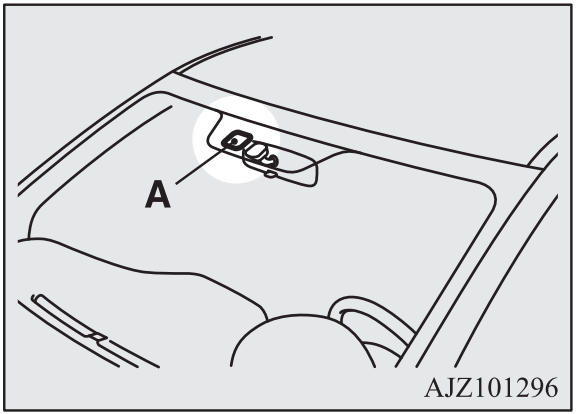

- Егер ауыстырғыш AUTO жағдайында тұрғанда, жарықтандыру жабдықтары қосылмаса не өшпесе оны қолмен қосыңыз (немесе өшіріңіз). Автокөлікті MITSUBISHI MOTORS авторизацияланған қызмет көрсету орталығында тексертуге кеңес беріледі.

Жарықтандыру жабдықтарын автоматты өшіру қызметі (фаралардың, тұманға қарсы шамдардың және т.б.)

- Жарықтандыру жабдықтарының қосқышы жағдайында тұрғанда төменде көрсетілген әрекеттер орындалса, жүргізуші есігін ашқан кезде жарықтандыру жабдықтары автоматты түрде өшеді.

  Автокөлікті қашықтықтан басқару жүйесі жоқ модификациялар
  Оталдыру құлыбындағы кілтті LOCK немесе ACC жағдайына бұрағанда не кілтті оталдыру құлыбынан суырғанда.

  Автокөлікті қашықтықтан басқару жүйесі бар модификациялар
  OFF немесе ACC жұмыс тәртібін қосу.

- Егер жарықтандыру жабдықтарының қосқышы жағдайында тұрғанда төменде көрсетілген әрекеттер орындалса, жүргізуші есігін жапқан кезде жарықтандыру жабдықтары шамамен шамамен 3 минуттай жанады да, сосын автоматты түрде өшеді.

  Автокөлікті қашықтықтан басқару жүйесі жоқ модификациялар
  Оталдыру құлыбындағы кілтті LOCK немесе ACC жағдайына бұрағанда не кілтті оталдыру құлыбынан суырғанда.

  Автокөлікті қашықтықтан басқару жүйесі бар модификациялар
  OFF немесе ACC жұмыс тәртібін қосу.

ЕСКЕ АЛУ

- Жарықтандыру жабдықтарын өшірудің автоматты қызметі жарықтандыру ауыстырғышы жағдайында тұрғанда жұмыс істемейді.

- Жарықтандыру жабдықтарын өшірудің автоматты қызметін өшіріп қоюға болады.
  Толығырақ ақпаратты MITSUBISHI MOTORS авторизацияланған қызмет көрсету орталығынан аласыз.
  Mitsubishi (MMCS) қатынастық жүйесімен жабдықталған автокөліктерде күйін келтіруді дисплейде өзгертуге болады. Толығырақ ақпарат басқа нұсқаулықта берілген.

Егер жарықтандыруды қосулы күйінде қалдыру қажет болса

1. Келесі шарттар кезінде жарықтандыру жабдықтары қосқышын OFF жағдайына ауыстырыңыз:

   Автокөлікті қашықтықтан басқару жүйесі жоқ модификациялар
   Оталдыру құлыбындағы кілт LOCK немесе ACC жағдайында тұрады.
   Автокөлікті қашықтықтан басқару жүйесі бар модификациялар
   OFF немесе ACC жұмыс тәртібі қосылған.

2. Жарықтандыру ауыстырғышын немесе жағдайына қайтадан ауыстыра отырып, жарықтандыру жабдықтарын қосыңыз, содан кейін жарықтандыру жабдықтары жануын жалғастырады.

Жарықдиодты фаралардың бақылау шамы*

E00538101025

Жабдықтар панеліндегі бұл бақылау шамы жарықдиодты фаралардың ақауы болғанда қосылады.

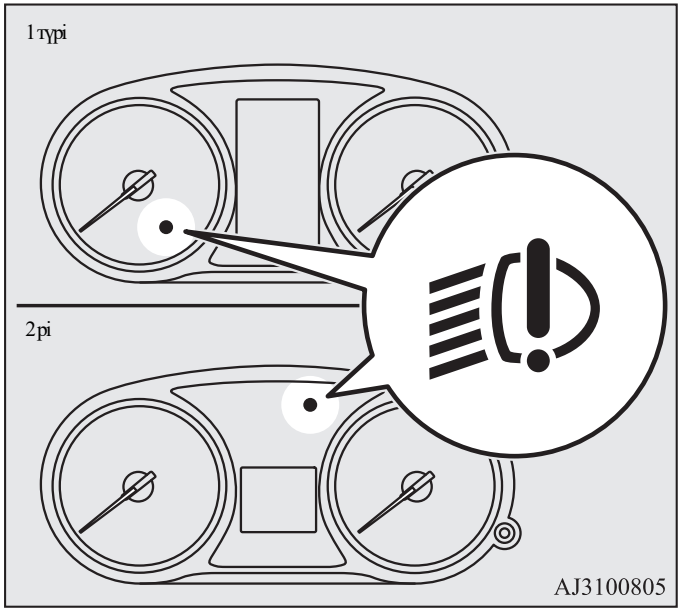

ЕСКЕ АЛУ

- Егер аталған шам жарықдиодты фаралар модулінде жанатын болса, мүмкін ақау орын алды деген сөз. Тексерту үшін MITSUBISHI MOTORS авторизацияланған қызмет көрсету орталығына жүгініңіз.

Жарықтандырудың қосылып қалғаны туралы ескертетін зуммер

E00506100621

Егер, жарықтың қосылған күйінде қалып қойғанын жүргізушіге ескертетін зуммер дабылы қосылса.

Автокөлікті қашықтықтан басқару жүйесі жоқ модификациялар
Егер, оталдыру кілті LOCK немесе ACC жағдайында тұрғанда не жабдықтар панелі қосылып тұрғанда кілт оталдыру құлыбынан алынған кезде, жүргізуші есігі ашық қалса.

Автокөлікті қашықтықтан басқару жүйесі бар модификациялар
Егер, жабдықтар панелі қосылып тұрғанда ACC немесе OFF жұмыс қызметі таңдалған кезде, жүргізуші есігі ашық қалса.

Күндізгі жүріс оттары

E00530601330

Күндізгі жүріс оттарын қосу қозғалтқыш жұмыс істеп және жабдықтар панеліндегі қосқыш OFF немесе AUTO жағдайында тұрған кезде, артқы жарықтар өшкенде орын алады.

ЕСКЕ АЛУ

- Жарық қосқышы ≣DOE қалпында болса немесе ≣D жарық қосқышы AUTO қалпында болғанда сыртқы жарық құралдары қосулы болса, күндізгі жүру оттары габариттік оттар режиміне ауысады.

3

Фаралардың алыс және жақын жарығының ажыратқышы

E00506200329

Егер, жабдықтар панелінің қосқышы жағдайында тұрса, алыс жарықтан жақынға (және керісінше) ауысу тұтқаны (1) жағдайына ауыстыру арқылы жасалады. Алыс жарықты қосу үшін жабдықтар панеліндегі фараның алыс жарығының бақылау шамы жанады.

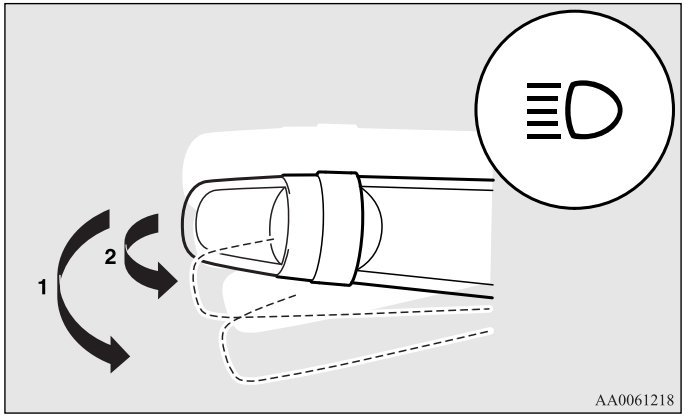

Алыстату фарасының жыпылықтауы

E00506300199

Алыстату фарасының жарығы иінді (2) жағдайынан ауыстырып және иінді жібергенде өшеді.
Алыстату жарығын қосқанда сонымен бірге жабдықтар панелінде алыстату фарасы жарығының бақылау шамы қосылады.

ЕСКЕ АЛУ

- Жарықтандыру ауыстырғышы OFF жағдайында тұрған кезде алыстату жарығы фарасы жыпылықтайды.
- Алыстату жарығы фарасы қосылып тұрған жағдайда жарықтар жабдығын өшірсеңіз, жарық ауыстырғышын жағдайына қайтарғанда фаралар автоматты түрде жақындату жарығына ауысады.

Фаралардың алыс жарығын автоматты басқару жүйесі *

E00538200090

Жүйе автоматы түрде фаралардың алыс жарығын ажыратады, датчик (A) жарық көзін анықтаған кезде, мысалы алдағы келе жатқан шамдалдардан немесе қарсы автомобильдердің фараларынан немесе көше шамдалдарынан, жүйе автоматты түрде ажыратылады.

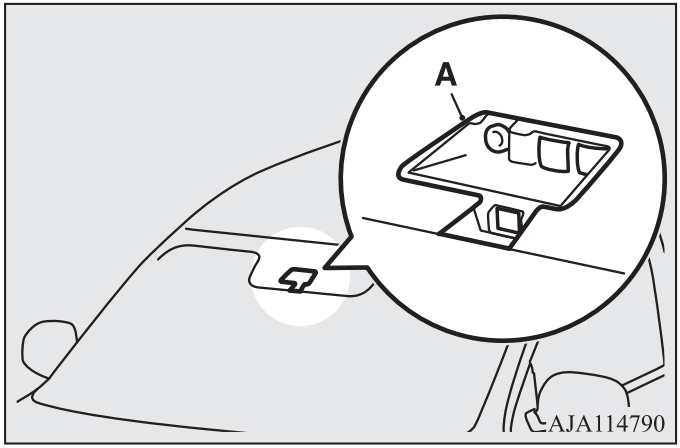

ЕСКЕРУ

- **Белгілі жағдайларда фаралардың алыс жарықтан жақын жарыққа ауыспауы мүмкін. Жол шарттарына сәйкес фаралардың жарығын қолмен (алыстан жақынға) жүргізушіге жүктелгенміндеттеме болып табылады. 3-76 беттеріндегі «Фаралардың алыс және жақын жарығының ауыстырғышы».**

Фаралардың алыс жарығын автоматты басқару жүйесін қолдану

E00551500029

1. Қозғалтқыш жұмыс істеп тұрған кезде жарықтандыру қосқышын немесе AUTO қалпына бұрыңыз.

ЕСКЕ АЛУ

- Фаралардың алыс жарығын автоматты басқару жүйесі жарық құралдарының қосқышы AUTO қалпында тұрғанда, фаралардың жарығы қосылып тұрған кезде ғана жұмыс істейді.

2. Фаралардың алыс жарығын автоматты басқару жүйесінің қосқышына басыңыз.

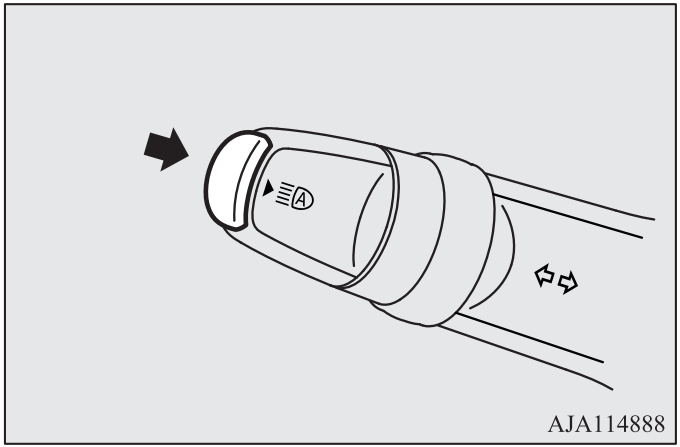

Фаралардың алыс жарығын автоматты басқару жүйесі белсендіріледі де, бақылау лампасы қосылады. Фаралардың алыс жарығын автоматты басқару жүйесінің қосқышына қайта бассаңыз, фаралардың алыс жарығын автоматты басқару жүйесі белсенді қалпынан шығады да, бақылау лампасы ажыратылады.

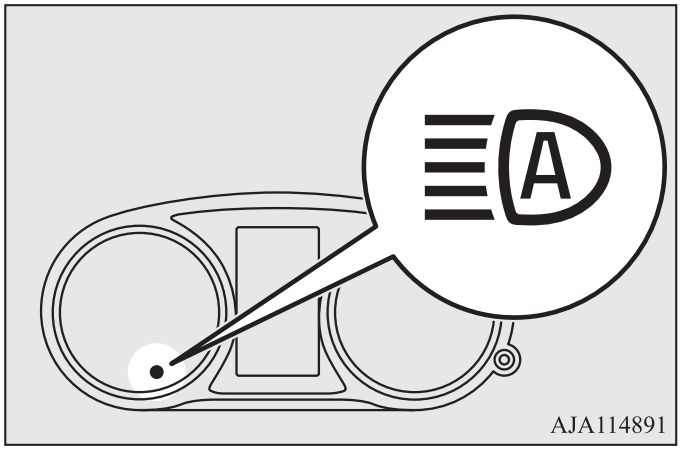

ЕСКЕ АЛУ

- Фаралардың алыс жарығын автоматты басқару жүйесі жұмыс істеп тұрған кезде де руль астындағы рычаг арқылы фаралардың алыс жарығын қоса және ажырата аласыз. 376-бетіндегі «Фаралардың алыс және жақын жарығының ауыстырғышы». Егер фаралардың жарығы ауыстырғыш рычагымен қол арқылы ауыстырылса, фаралардың алыс жарығын автоматты басқару жүйесінің бақылау лампасы ажыратылады, Фаралардың алыс жарығын автоматты басқару жүйесінің ажыратылуын білдіреді. 378-беттегі «Қолмен басқару» тарауын қара.
- Ауыстырғыш рычагын сәл ғана өзіңізге қарай тарсаңыз (фаралардың алыс жарығының жыпылықтауы), Фаралардың алыс жарығын автоматты басқару жүйесі ажыратылмайды.

■ Қолмен басқару

Жақын жарыққа ауысу

1. Бұрылыс нұсқауларының ауыстырғышын өзіңізге қарай тартыңыз.
2. Фаралардың алыс жарығын автоматты басқару жүйесінің бақылау лампасы ажыратылады.
3. Егер фаралардың алыс жарығын автоматты басқару жүйесінің қосқышына қайта бассаңыз, фаралардың алыс жарығын автоматты басқару жүйесі қосылады.

Алыс жарыққа ауысу

1. Бұрылыс нұсқауларының ауыстырғышын өзіңізге қарай тартыңыз.
2. Фаралардың алыс жарығын автоматты басқару жүйесінің бақылау лампасы ажыратылады, ал фаралардың алыс жарыңының бақылау лампасы қосылады.
3. Егер фаралардың алыс жарығын автоматты басқару жүйесінің қосқышына қайта бассаңыз, фаралардың алыс жарығын автоматты басқару жүйесі қосылады.

Фаралардың жарыңын автоматты ауыстыру үшін жағдайлар

E00551600033

Фаралардың алыс жарығын қосу төменде аталған талаптар сақталған кезде жүзеге асады:

- Автомобиль жылдамдығы сағатына 40 км асады.
- Автомобильдің сыртында қараңғы.
- Алдында келе жатқан бағыттас және қарсы автомобильдер жоқ немесе олардың сыртқы жарық құралдары ажыратылған.

Төменде аталған барлық шараларды сақтаған кезде фаралардың жақын жарығын қосу:

- Автомобиль жылдамдығы сағатына 30 км аспайды.
- Автомобильдің сырты жарық.
- Бағытта немесе қарсы автомобильдің сыртқы жарық құралдары қосылады.

ЕСКЕ АЛУ

- Фаралардың алыс жарығы келесі жағдайларда қосылмауы мүмкін:
  - Қарсы немесе бағыттас автомобиль белгілі жағдайлардан көрінбейді, мысалы созылмалы бұрылыс, көтеріліс, жабық телім, жол белгілері, жол жанындағы міністер және т.с.
  - Автокөлік көру мүмкіншілігі нашар бұрылыста қарама-қарсы бағыттағы автокөлікпен автоматты түрде ажырап кетеді.
  - Басқа автомобиль сіздің автомобиліңіздің қозғалысына көлденең шығып жатыр.
- Егер бейнелейтін жазықтық (мысалы ккше шамдалы, дол белгісмі, көрсеткіші немесе маңдайшасы) жарықты бейнелесе, фаралардың жақын жарығы қосулы болып қалуы мүмкін. (немесе фаралар алыс жарықтан жақынға ауысуы мүмкін).
- Барлық төменде аталған жағдайлар фаралар жарығын ауыстыру уақытына әсер етуі мүмкін:
  - Қарсы немесе бағыттас автомобиль фаралары мен шамдалдары жарығының жарықтығы.
  - Қарсы немесе бағыттас автомобиль қозғалысынының жылжуы немесе бағыты.
  - Қарсы немесе бағыттас автомобиль фаралары мен шамдалдары бір жағынан ғана жанып тұр.
  - Қарсы немесе бағыттас көлік құралы – бұл мотоцикл.
  - Жол жағдайлары (еңістер, бұрылыстар, жол телімінің бейіні).
  - Салондағы жолаушылар саны және жолжүгі бөлімшесін тию.
- Фаралардың алыс жарығын автоматты басқару жүйесі автомобиль алдында жарық көзін анықтау арқылы айналадағы жағдайларды анықтайды. Сондықтан фаралар жарығының автоматты ауысуы қолайсыз сәтте іске асып жатқанын сезіне аласыз.
- Жүйе жеңіл көлік құралдарын, мысалы велосипедтерді, анықтай алмайды.
- Жүйе автомобиль сыртынан қоршаған орта жарықтығының деңгейін қате анықтауы мүмкін. Бұл қозғалыстың басқа қатысушыларының көздерін шағылыстыруға немесе мүмкін болса, жақын жарықтың алысқа ауыспауына әкеліп соқтыруы мүмкін. Осындай жағдайларда фаралардың жарығын қолмен ауыстыру қажет:

  - Жағымсыз ауа райы (жауын,тұман, қар немесе құм бораны).
  - Жел әйнегі ластанған немесе буланған.
  - Жел әйнегі жарылған немесе сынған.
  - Датчик бұзылған немесе ластанған.
  - Фаралардың немесе шамдардың жарығына ұқсас жарық көзі автомобильдің жанында қосулы.
  - Қарсы немесе бағыттас автомобиль ажыратылған сыртқы жарық құралдарымен келе жатыр немесе олар ластанған, түссізденген немесе фаралар жарығы қате реттелген.
  - Автомобильдің айналасы кенет және ұзақ уақытқа қараңғылады немесе жарықтанды.
  - Автомобиль адыр-бұдыр жолмен келе жатыр.
  - Автомобиль бұралаң жолмен келе жатыр.
  - Жарықты жазығымен бейнелеп тұрған нысан, мысалы маңдайша немесе айна, автомобильдің алдында тұр.
  - Алдында келе жатқан автомобиль шамдарларының жарығы немесе қарсы автомобиль шамдарларының жарығы жарықтандырудың басқа көздерімен тұтасқан кезде.
  - Автомобильдің артқы бөлігі алдында (мысалы, жүк көлігінің будкасы) жарықты қатты бейнелейді.
  - Автомобиліңіздің фаралары бұзылған немесе ластанған.

- Ауасы шыққан доңғалақтан немесе жүктерді тіркеп сүйреуден автомобиліңізде еңіс бар.
- Ескерту хабарламасы пайда болады.
  380-бетіндегі «Жүйедегі ақаулық жөнінде ескерту хабарламасы»тарауын қара.

● Жүйенің дұрыс жұмысы үшін төменде аталған шарттарды сақтаңыз:
- Датчикті бөлшектеуге тырыспаңыз.
- Датчикті жел әйнегіндегі жапсырмалармен жаппаңыз.
- Автомобильге шамадан тыс жүк тимеңіз.
- Автомобильдің конструкциясына өзгерістер енгізуге тыйм салынады.
- Жел әйнегін ауыстырған кезде MITSUBISHI MOTORS түпнұсқалық қосалқы бөлшектерін пайдалану жөн.

Жүйедегі ақаулық туралы ескерту хабарламасы

E00551700021

Жүйеде ақаулық болған кезде ақаулық түріне байланысты келесі ескерту хабарламасы пайда болады.

■Ақаулықтан фаралардың алыс жарығын автоматты басқару жүйесін ажырату

Ақаулық анықталған кезде фаралардың алыс жарығын автоматты басқару жүйесін ажыратылады да, келесі ескерту хабарламасы пайда болады.

Ақаулық кезіндегі фаралардың алыс жарығын автоматты басқару жүйесі

Датчиктегі ақаулық кезінде

Оттау ажыратылған немесе OFF жұмыс режимі қосылған соң және кейін оттауды немесе жұмыс режимін қосқаннан кейін, ескерту хабарламасы кетпесе, MITSUBISHI MOTORS авторизацияланған сервистік орталығына хабарласыңыз.

ЕСКЕ АЛУ

● Егер автомобиль тура күннің сәулесінің астында тұрса, датчик немесе оның айналаындағы кеңістік әдеттен тыс температураларға дейін қызса, дисплейде AHB SERVICE REQUIRED (AHB жүйесіне техникалық қызмет көрсету талап етіледі) хабарламасы пайда болады. Егер датчик немесе оның айналасындағы кеңістік температурасы қалыпты мәндерге қайтарылған соң ескерту хабарламасы кетпесе, MITSUBISHI MOTORS авторизацияланған сервистік орталығына хабарласыңыз.

■ Датчиктің тым жоғары немесе төмен температурасы

Егер жүйе датчиктің тым жоғары немесе төмен температурасынан уақытша жұмысқа қабілетсіз болса, дисплейде келесі ескерту хабарламасы пайда болады.

Датчиктің температурасы қалыпты диапазонына қайтарылған соң, жүйе автоматты түрде қалыпты жұмысына қайтарылады. Егер біраз уақыт өткен соң ескерту хабарламасы кетпесе, фаралардың алыс жарығын автоматты басқару жүйесінде ақаулықтың бар болуы мүмкін. Жүйені тексеру үшін MITSUBISHI MOTORS авторизацияланған сервистік орталығына хабарласыңыз.

■ Желдік терезе ластанған

Фаралардың алыс жарығын автоматты басқару жүйесі жұмысы сипаттамаларының төменуі анықталса, ескерту хабарламасы көрсетіледі.

Бұл келесі жағдайларда болуы мүмкін:

- Бөтен заттар, мысалы кір, қар немесе мұз датчик маңындағы жел әйнегіне жабысқан.
- Күрделі ауа райы жағдайлары кезінде, мысалы жаңбыр, қар, құм борандары және т.с.с.
- Алдында келе жатқан немесе қарсы автомобиль суды, қар ботқасын немесе кірді шашыратады.

Датчиктің жұмыс сипаттамалары қалыпты диапазонға қайтарылған кезде фаралардың алыс жарығын автоматты басқару жүйесінің жұмысы қайта қалпына келеді. Егер біраз уақыт өткен соң ескерту хабарламасы көріне берсе, датчикте ақаулықтың бар болуы мүмкін. Датчикті тексеру үшін MITSUBISHI MOTORS авторизацияланған сервистік орталығына хабарласыңыз.

«Көмескі жарық»

E00528901974

Егер, фаралардың алыс және жақын жарықтарының құрама ажыратқышы OFF немесе AUTO жағдайында тұрса, қашықтықтан басқару тетігіндегі UNLOCK (A) түймесін басқаннан кейін аталған қызметте габариттік оттар 30 секундқа дейін жанып тұрады «Сыпайы қосалқы жарық» автомобильге қараңғы болған кезде ғана қосылады.

ЕСКЕ АЛУ

- Жайлы жарықтандыру жұмысы кезінде оны өшіру үшін төменде көрсетілген әрекеттердің бірін таңдаңыз:
  - Қашықтықтан басқару пультінде LOCK батырмасын басыңыз.
  - Жарықтандыру жабдығының қосқышын немесе жағдайына бұраңыз.
  - Оталдыру құлыбындағы кілтті ON жағдайына бұраңыз немесе ON жұмыс тәртібін қосыңыз.
- Қызметтің жұмысын келесі тәртіпте өзгертуге болады:
  - Фаралар жақындағы жарықты қосу үшін баптауға болады.
  - Жайлы жарықтандыру жүйесін өшіріп қоюға болады.

  Толығырақ ақпаратты MITSUBISHI MOTORS авторизацияланған қызмет көрсету орталығынан аласыз. Mitsubishi (MMCS) қатынастық жүйесімен жабдықталған автокөліктерде күйін келтіруді дисплейде өзгертуге болады. Толығырақ ақпарат басқа нұсқаулықта берілген.

«Мені үйге жеткізіңіз» қызметі

E00529001741

Оталдыру құлыбын OFF жағдайына ауыстырғанда немесе OFF жұмыс тәртібін қосқаннан кейін аталған қызмет фаралардың жақындату жарығын шамамен 30 секундқа қосады.

1. Жарықтандыру жабдықтарының қосқышын OFF немесе AUTO жағдайына бұраңыз (жарықтандыру жабдықтарының автоматты қосқышы жүйесі бар модификацияларда).
2. Оталдыру құлыбындағы кілтті LOCK жағдайына бұраңыз немесе OFF жұмыс тәртібін қосыңыз. Егер қозғалтқышты оталдыру үшін кілт қолданылса, оны оталдыру құлыбынан суырыңыз.
3. Оталдыру құлыбын LOCK жағдайына ауыстырғаннан немесе OFF жұмыс тәртібі қосылғаннан кейін 60 секунд ішінде бұрылыс нұсқағыштары ауыстырғышын өзіңізге тартыңыз.

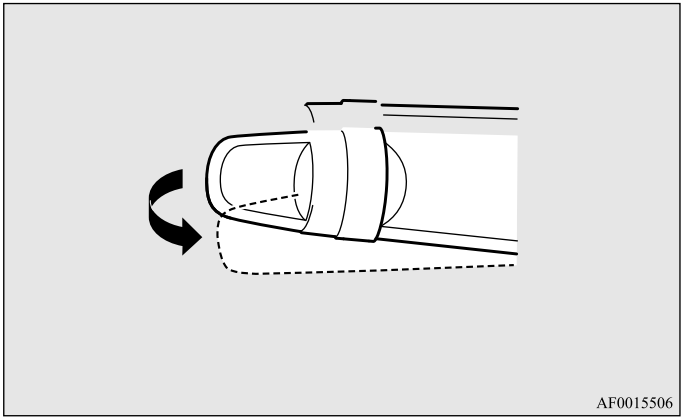

4. Шамамен 30 секундқа фараның жақындату жарығы жанады. Фаралар сөнген соң, оталдыру құлыбын LOCK жағдайына ауыстырғаннан немесе OFF жұмыс тәртібі қосылғаннан кейін 60 секунд ішінде бұрылыс нұсқағыштары ауыстырғышын өзіңізге тартып, фараның жақындату жарығын тағы 30 секундқа қосуға болады. Оталдыру құлыбын LOCK жағдайына ауыстырғаннан немесе OFF жұмыс тәртібі қосылғаннан кейін 60 секунд өткеннен кейін фараның жақындату жарығын қосу үшін 1 әрекетті қайталаңыз.

ЕСКЕ АЛУ

- «Мені үйге жеткізіңіз» қызметінің жұмысы кезінде оны өшіру үшін төменде көрсетілген әрекеттердің бірін таңдаңыз:
  - Бұрылыс нұсқағыштарының ауыстырғышын өзіңізге тартыңыз.
  - Жарықтандыру ауыстырғышын немесе жағдайына бұраңыз.
  - Оталдыру құлыбындағы кілтті ON жағдайына бұраңыз немесе ON жұмыс тәртібін қосыңыз.
- Қызметтің жұмысын келесі тәртіпте өзгертуге болады:
  - Фаралар қосылып тұартын уақытты өзгертуге болады.
  - «Мені үйге жеткізіңіз» қызметін өшіріп қоюға болады.

  Толығырақ ақпаратты MITSUBISHI MOTORS авторизацияланған қызмет көрсету орталығынан аласыз. Mitsubishi (MMCS) қатынастық жүйесімен жабдықталған автокөліктерде күйін келтіруді дисплейде өзгертуге болады. Толығырақ ақпарат басқа нұсқаулықта берілген.

Фара жарығының корректоры

E00517400031

Фара жарығының корректоры (газоразрядтық ксенондық шамды фаралар моделінен басқа)

E00517501983

Фаралардың иілу бұрышы автокөлік жүктемесіне байланысты өзгереді. Фара жарығы нұсқағышының корректоры фара жарығы қарсыда келе жатқан автокөлік жүргізушісін шағылыстырмас үшін жарық бағытының шоғын (жақындату жарығы қосылып тұрғанда) реттеу үшін қолданылады.

Реттегішті сәйкес жағдайға орнатыңыз (келесі кестені қараңыз).

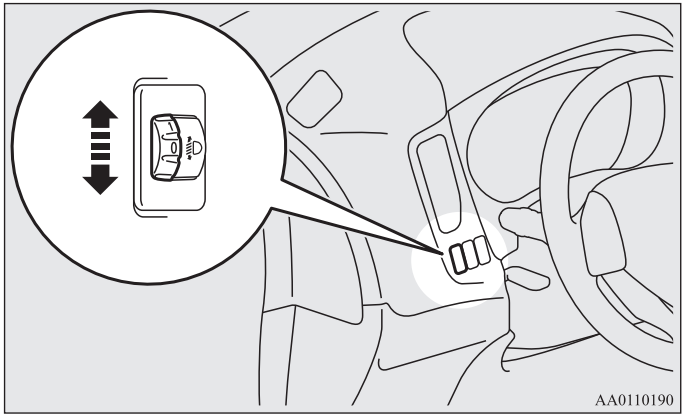

⚠ *ЕСКЕРУ*

- **Қозғалыстың алдында фара жарғын қашанда реттеп отырыңыз.**
  Реттеуді қозғалыс кезінде жасауға тырыспаңыз, себебі бұл апатқа әкеліп соғуы мүмкін.

3

5 орынды автомобильдер

■ 2000 қозғалтқышымен модификациялар

Автокөлік жүктемесі	Реттегіш жағдайы
	«0»
	«0»
	«1»
	«2»
	«3»

●: 1 адам

▨ :Жүк бөлігі толығымен жүктелген

Реттегіш жағдайы 0:

Тек жүргізуші /жүргізуші + алдыңғы орындықтағы жолаушы

Реттегіш жағдайы 1:

5 адам (жүргізушімен қоса)

Реттегіш жағдайы 2:

5 адам (жүргізушімен қоса) + толығымен жүктелген жүк бөлігі

Реттегіш жағдайы 3:

Жүргізуші + толық жүктелген жүк бөлігі

■ 2200, 2400, 3000 қозғалтқышымен модификациялар

Автокөлік жүктемесі	Реттегіш жағдайы
	«0»
	«0»
	«1»
	«3»
	«3»

●: 1 адам

▨:Жүк бөлігі толығымен жүктелген

Реттегіш жағдайы 0:

Тек жүргізуші /жүргізуші + алдыңғы орындықтағы жолаушы

Реттегіш жағдайы 1:

5 адам (жүргізушімен қоса)

Реттегіш жағдайы 3:

5 адам (жүргізушімен қоса) + толығымен жүктелген жүк бөлігі/жүргізуші + толығымен жүктелген жүк бөлігі

Фара жарығының автоматты түзеткіші (жарықдиодты фаралары бар модельдер үшін)

E00517601610

Корректордың көмегімен жолаушылар саны мен автокөліктегі жүктемеге байланысты фара жарығының бағытын автоматты түрде реттеу жүзеге асырылады. Оталып тұрғанда немесе ON жұмыс тәртібі қосылғанда, жарықтандыру қосылған және автокөлік тоқтап тоқтатулы болғанда, фаралардың иілу бұрышын автоматты реттеу жүзеге асырылады.

Бұрылыс нұсқағыштарының ауыстырғышы

E00506501491

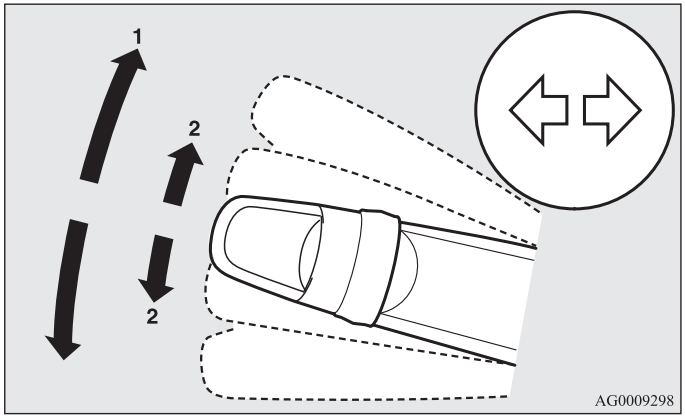

1- Бұрылыс дабылы
Қарапайым бұрылыс жасау үшін тетікті (1) (бекітілген жағдай) жағдайына қойыңыз. Аяқталғанда тетік автоматты түрде қалпына келеді.

2- Басқа жолаққа өту сигналы.
Басқа қозғалыс жолағына өту кезінде тетікті (2) (бекітілмеген жағдай) жағдайға қойыңыз. Тетік осы жағдайда тұрған кезде, бұрылыс нұсқағыштары мен бақылау шамы жыпылықтап тұрады. Егер тетікті аздап (2) жағдайына қарай иіп, жіберсеңізбұрылыс нұсқағыштары мен жабдықтар панеліндегі бақылау шамы 3 рет жыпылықтайды.

ЕСКЕ АЛУ

- Егер бақылау шамы жиі жыпылықтай берсе, онда бұрылыс нұсқағыштарындағы шам күйіп кеткен. Оны MITSUBISHI MOTORS авторизацияланған қызмет көрсету орталығында тексеруге кеңес беріледі.
- Келесі қызметтерді қосу мүмкіндіктері бар:
  - Оталдыру кілті ACC жағдайында немесе ACC жұмыс тәртібі қосылып тұрғанда тетік орын ауыстырса, басқару панелінде бұрылыс нұсқағыштары мен бақылау шамы жыпылықтайды.
  - Қозғалыс үстінде жолақты ауыстыру кезінде бұрылыс нұсқағыштарының үш рет жыпылықтау қызметін өшіру.
  - Бұрылыс нұсқағыштары 3 рет жыпылықтау үшін тетікті ұстап тұру уақытын реттеуге болады.

  Толығырақ ақпаратты MITSUBISHI MOTORS авторизацияланлған қызмет көрсету орталығынан аласыз.
  Mitsubishi (MMCS) қатынастық жүйесімен жабдықталған автокөліктерде күйін келтіруді дисплейде өзгертуге болады. Толығырақ ақпарат басқа нұсқаулықта берілген.

- Бұрылыс нұсқағыштары қосқышының зуммер дыбысын өзгерту мүмкіндігі бар.

  Көпфункционалды дисплеймен жабдықталған автомобильдер- 1 түрі
  3-2 6 беттегі «Бұрылыс нұсқағыштарын қосу дыбысын өзгерту» бөлімін қараңыз.
  Көпфункционалды дисплеймен жабдықталған автомобильдер- 2 түрі
  Толығырақ ақпаратты MITSUBISHI MOTORS.авторизацияланлған қызмет көрсету орталығынан аласыз.

Апатты жарық дабыл қаққышының ажыратқышы

E00506600990

Қандай да бір ақау болған жағдайда автокөлікті тоқтату қажеттілігі туғанда апатты дабыл қаққышты қосыңыз. Апатты дабыл қаққыш түймесі кілттің оталдыру құлыбында қандай жағдайда тұрғанына қарамастан әрдайым жұмыс істейді.

Апатты дабыл қаққышты қосу үшін түймені басыңыз. Осы кезде бұрылыс нұсқағыштарының барлық шамдары синхронды түрде жыпылықтайды.
Шамдарды өшіру үшін түймені қайталап басыңыз.

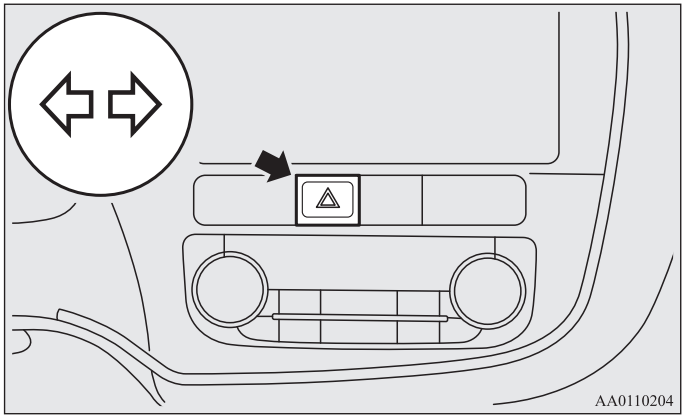

ЕСКЕ АЛУ

- Шұғыл тежеу кезінде сигнализация жүйесімен жабдықталған автомобильдерде, авариялық сигнализация батырма арқылы қолмен қосулы болса, бұл жүйе жұмыс істемейді. 4-79 беттеріндегі «Шұғыл тежеу кезіндегі авариялық сигнализация» тарауын қара.

Тұманға қарсы фаралар мен жарықтардың қосқышы

E00506700034

Тұманға қарсы фаралар қосқышы*

E00508300685

Тұманға қарсы фараларды габаритті оттардың немесе фаралардың жақындату жарығы қосылып тұрған кезінде ғана қосуға болады. Тұманға қарсы фараларды қосу үшін тетікті бір рет ON жағдайына бұраңыз. Осы кезде жабдықтар панелінде бақылау шамы қосылады. Тұманға қарсы фараларды өшіру үшін тетікті бір рет OFF жағдайына бұраңыз. Тетікті жіберсеңіз, ол автоматты түрде қалпына келеді.

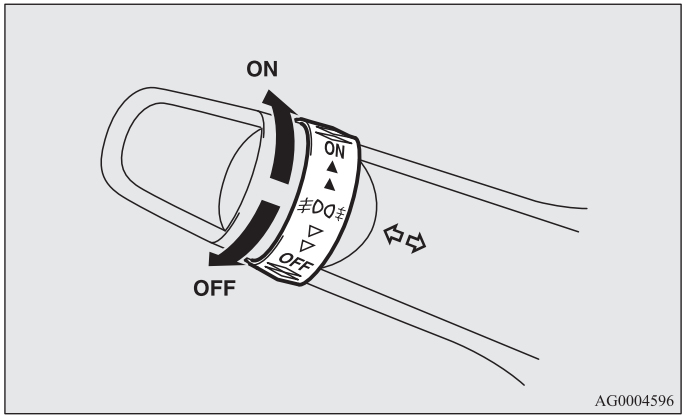

ЕСКЕ АЛУ

- Шамдар мен габаритті оттардың өшуі кезінде тұманға қарсы шамдар да өшеді. Тұманға қарсы шамдарды қайта қосу үшін шамдар мен габаритті оттардың қосылып тұрған кезінде тетікті ON жағдайына бұраңыз.
- Тұманға қарсы фараларды тек тұман кезінде ғана қосу керек, қарсы жағдайда шамадан тыс бас жақтан түсетін жарық қарсыдағы автокөлік жүргізушісіне шағылыстыру түсіреді.

Тұманға қарсы артқы шамның қосқышы

E00508401726

Тұманға қарсы артқы шамды шамдар мен тұманға қарсы шамның қосылып тұрған кезінде ғана (егер олар орнатылған болса) қосуға болады.
Тұманға қарсы артқы шамды қосқанда жабдықтар панелінде сәйкес бақылау шамы жанады.

Тұманға қарсы фарасы жоқ модификация

Тұманға қарсы артқы шамды қосу үшін, тетікті бір рет ON жағдайына бұраңыз. Тұманға қарсы артқы шамды өшіру үшін, тетікті бір рет OFF жағдайына бұраңыз. Тетікті жіберсеңіз, ол автоматты түрде қалпына келеді.

Тұманға қарсы фарасы бар модификация

Тұманға қарсы шамды қосу үшін, тетікті бір рет ON жағдайына бұраңыз. Тұманға қарсы артқы шамды қосу үшін, тетікті тағы бір рет ON жағдайына бұраңыз. Тұманға қарсы артқы шамды өшіру үшін, тетікті бір рет OFF жағдайына бұраңыз. Тетікті жіберсеңіз, ол автоматты түрде қалпына келеді.

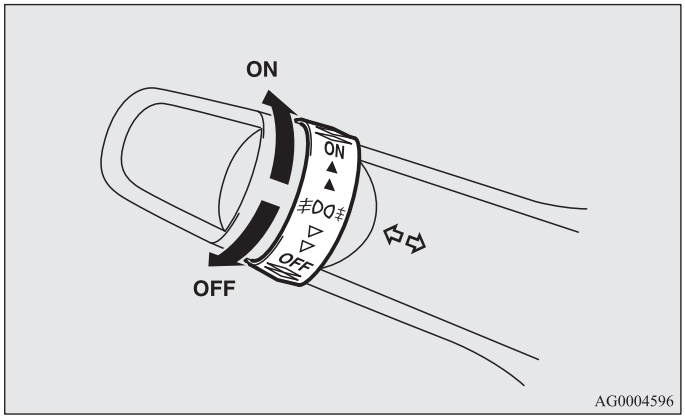

ЕСКЕ АЛУ

- Фаралар мен тұманға қарсы фараны өшіру үшін (егер олар орнатылған болса) тұманға қарсы артқы фаралар автоматты түрде өшеді.
- Тұманға қарсы артқы шамдарды қайта қосу үшін фаралар қосылып тұрған кезде тетікті ON жағдайына бұраңыз. (Тұманға қарсы фарасы жоқ автокөлік).
- Тұманға қарсы артқы шамдарды қайта қосу үшін фаралар қосылып тұрған кезде тетікті екі рет ON жағдайына бұраңыз. (Тұманға қарсы фарасы бар автокөлік).

Әйнектазартқыш пен әйнекжуғыштың ауыстырғышы

E00507101218

⚠ *ЕСКЕРУ*

- **Жуғышты суық ауа райы кезінде пайдалану әйнеккке тиген сұйықтықтың қатып қалып, көру мүмкіндігін нашарлатады. Жуғышты іске қоспас бұрын әйнек жылытқышын немесе ылғал келтіретін жабдықты қосып, әйнекті жылытыңыз.**

Алдыңғы әйнекжуғышы

E00516901951

ЕСКЕ АЛУ

- Егер алдыңғы әйнектазартқышының қосылып тұрған кезінде ауыстыру тетігі артқы жүріс берілісінің қосылған жағдайында тұрса, артқы көріністі қамтамасыз ету үшін артқы әйнектазартқышы автоматты түрде бірнеше сермеу жасайды. 3-97 беттегі «Артқы әйнектазартқышы мен жуғышы» бөлімін қараңыз.

Алдыңғы әйнектазалағышы оталдыру құлыбындағы кілт ON немесе ACC жағдайында тұрса немесе ON немесе ACC жұмыс тәртібі кезінде қосылады.

Егер щеткалар алдыңғы немесе артқы әйнекке жабысып қалса, мұз еріп, щеткалар босағанша әйнектазартқыштарды қоспаңыз. Қарсы жағдайда әйнектазалағыштың электроқозғалтқышы істен шығуы мүмкін.

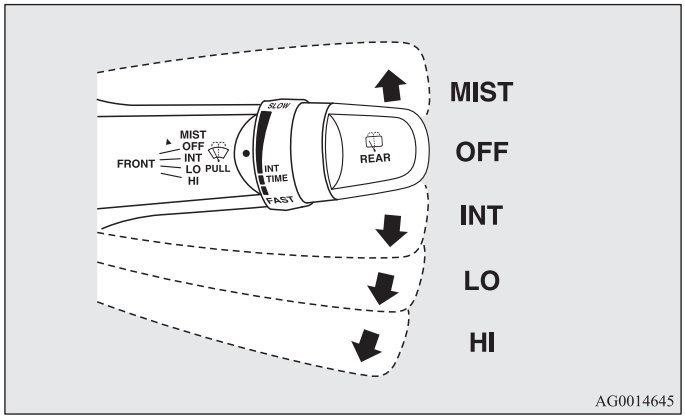

MIST- Әйнектен ылғалды тазарту
Бірмезгілде әйнектазартқыштың қосылуы
OFF- Өшірілген
INT- Жұмыстың үзік-үзік қызметі, (жұмыс жиілігі қозғалыс жылдамдығына байланысты)
LO- Төмен жылдамдық
HI- Жоғарғы жылдамдық

Алдыңғы әйнектазартқыш жұмысының жиілігін реттеу

Егер әйнектазартқыштың ауыстырғышы INT (автокөлік жылдамдығына байланысты жұмыс істеу жиілігі) жағдайында болса, әйнектазартқыш жұмысының жиілігін (A) тетігін бұрау арқылы реттеуге болады.

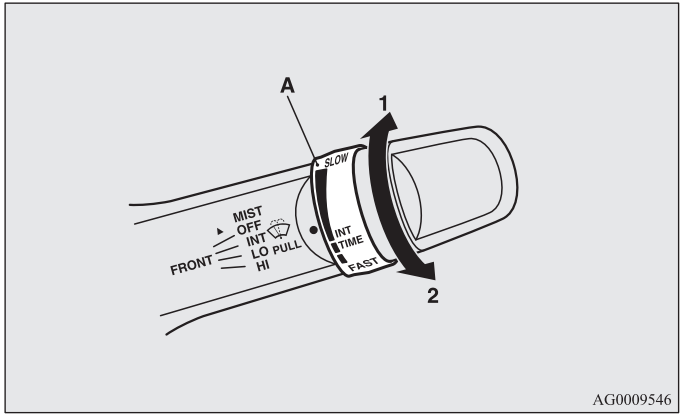

1- Жоғарғы жылдамдық
2- Төмен жылдамдық

ЕСКЕ АЛУ

- Тазартқыш жұмысының жиілігі қозғалыс жылдамдығына байланысты болатын қызметті өшіріп қоюға болады. Толығырақ ақпаратты MITSUBISHI MOTORS авторизацияланған қызмет көрсету орталығынан аласыз. Mitsubishi (MMCS) қатынастық жүйесімен жабдықталған автокөліктерде күйін келтіруді дисплейде өзгертуге болады. Толығырақ ақпарат басқа нұсқаулықта берілген.

Әйнекті ылғалдан тазарту

Әйнектен ылғалдан тазарту қызметін оталдыру құлыбының кілті ON немесе ACC жағдайында тұрғанда не ON немесе ACC жұмыс тәртібі қосылып тұрғанда ғана пайдалануға болады.
Әйнектазартқышты бір жолы жұмыс істеуі әйнектазартқыш ауыстырғышын MIST жағдайына қойып, қайта жібергенде іске қосылады. Бұл қызмет сіркіреген жаңбырда және т.б. пайдалы. Әйнектазартқыштар ауыстырғыш MIST жағдайында ұстап тұрылған кезде, жұмысын тоқтатпайды.

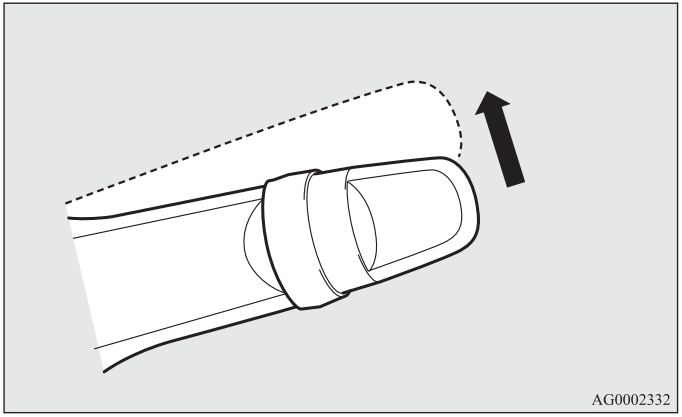
AG0002332

Жаңбырды сездіргіші бар автокөліктер

E00517001526

Алдыңғы әйнектазалағышы оталдыру құлыбындағы кілт ON немесе ACC жағдайында тұрса немесе ON немесе ACC жұмыс тәртібі кезінде қосылады.
Егер щеткалар алдыңғы немесе артқы әйнекке жабысып қалса, мұз еріп, щеткалар босағанша әйнектазартқыштарды қоспаңыз. Қарсы жағдайда әйнектазалағыштың электроқозғалтқышы істен шығуы мүмкін.

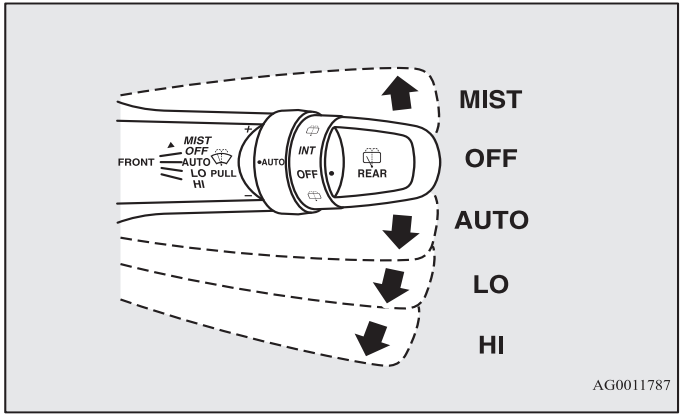

AG0011787

MIST- Әйнектен ылғалды тазарту
Бірмезгілде әйнектазартқыштың қосылуы OFF- Өшірілген
AUTO- Әйнек тазалағыштарды автоматты түрде басқару
Жауынды сезгіш
Әйнек тазартқыштың іске қосылу жиілігі алдыңғы әйнектегі ылғал көлеміне қарай автоматты түрде таңдалады
LO- Төмен жылдамдық
HI- Жоғарғы жылдамдық

Жаңбыр сездіргіші

Жаңбыр сездіргіші оталдыру құлыбындағы кілт ON жағдайында тұрған кезде немесе ON жұмыс тәртібі қосылғанда ғана жұмыс жасайды. Егер алдыңғы тазартқышының ауыстырғышы AUTO жағдайында тұрса, (A) жаңбыр сездіргіші жауын-шашын мөлшерін анықтайды (жаңбырдың, қардың және т.с.с., сонымен қатар шаңның), сөйтіп әйнектазартқыш автоматты түрде қосылып, сөнеді.

Құрғақ ауа райында алдыңғы әйнектің лас кезінде алдыңғы әйнек ауыстырғышының OFF жағдайында тұрғанына көз жеткізіңіз. Көрсетілген жағдай кезінде әйнектазартқышты қосу алдыңғы әйнекте сызаттың пайда болуына және әйнектазартқыш щеткаларының зақымдануына әкелуі мүмкін.

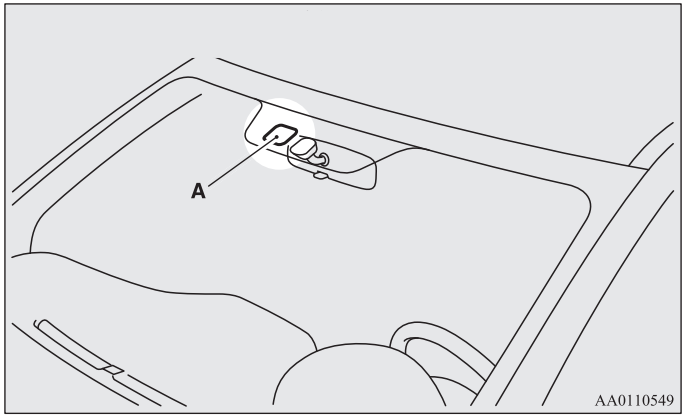

⚠ ЕСКЕРУ

- **Егер оталып тұрғанда немесе ON жұмыс тәртібі қосылып тұрған кезде тазартқышының ауыстырғышы AUTO жағдайында тұрса, төменде көрсетілген жағдайларда тазартқыш автоматты түрде қосылуы мүмкін.**
  - **Алдыңғы әйнекті сыртынан сүркенде, егер жаңбыр сездіргішінің жоғарғы бөлігіне тигенде.**
  - **Алдыңғы әйнекті сыртына ескі нәрселермен жаңбыр сездіргішіне қарсы сүрткенде**
  - **Автоматты жуу орындарында.**
  - **Алдыңғы әйнекке соққы тиген кезде.**
  - **Жаңбыр сездіргішінің шайқалуы мен соққы тиген кезде**
- **Әйнектазартқыш щеткаларының астына қол түсіп қалған жағдайда жарақат алу қаупі туады, ал тазартқыш істен шығуы мүмкін. Оталдыру құлыбындағы кілт OFF жағдайында немесе OFF жұмыс тәртібінде тұрғанына көз жеткізіңіз, немесе жаңбыр сездіргішін белсенділендіру үшін тазартқыш ауыстырғышын OFF жағдайына ауыстырыңыз.**

ЕСКЕ АЛУ

- Әйнектазартқыштың резеңке щеткаларын сақтау мақсатында автокөлік қозғалмай тұрған кезде және қоршаған ауа температурасы шамамен 0 ºC немесе төмен болғанда құрсауланып қалады.
- Алдыңғы әйнектегі жаңбыр сездіргіштерін жапсырмалармен жаппаңыз.
  Одан басқа алдыңғы әйнекке су сіңірмейтін жабындар кигізбеңіз. Жаңбыр сездіргіші жауын-шашын мөлшерін анықтай алмай алмай, тазартқыш қалыпты жұмыс істеуден қалады.
- Келесі жағдайлар жаңбыр сездіргішінің ақауы бар екендігін көрсетеді:
  - Әйнектазартқыш жауын-шашын мөлшеріне қарамастан тұрақты аралықпен жұмыс істейді.
  - Жаңбыр жауып тұр, бірақ әйнектазартқыш жұмыс жасамайды.

  Толығырақ ақпаратты MITSUBISHI MOTORS авторизацияланған қызмет көрсету орталығынан аласыз.
- Егер жәндіктер немесе басқа да заттар жаңбыр сездіргішіне қарсы әйнекке тұрып қалса немесе адыңғы әйнекке мұз қатқанда, әйнектазартқыш автоматты түрде қосылуы мүмкін. Егер әйнектазартқыш щеткалары алдыңғы әйнекке жабысқан заттарды тазарта алмаса, әйнектазартқыш өшіп қалады. Оны қайта қосу үшін, тетікті LO немесе HI жағдайына ауыстырыңыз. Одан да басқа әйнектазартқыш күннің тікелей сәулесі кезінде және де электромагнитті толқындар әсерінен автоматты түрде қосылып кетуі мүмкін. Әйнектазартқышты өшіру үшін тетікті OFF жағдайына қойыңыз.
- Алдыңғы әйнекті ауыстыру немесе жаңбыр сездіргішінің айналасындағы әйнекті орнату кезінде MITSUBISHI MOTORS авторизацияланған қызмет көрсету орталығымен кеңесіңіз.

Жаңбыр сездіргішінің сезгіштігінің күйін келтіру

Егер тазартқыш ауыстырғышы AUTO жағдайында тұрса, жаңбыр сездіргішінің сезгіштігін (B) тұтқасын бұрай отырып реттеуге болады.

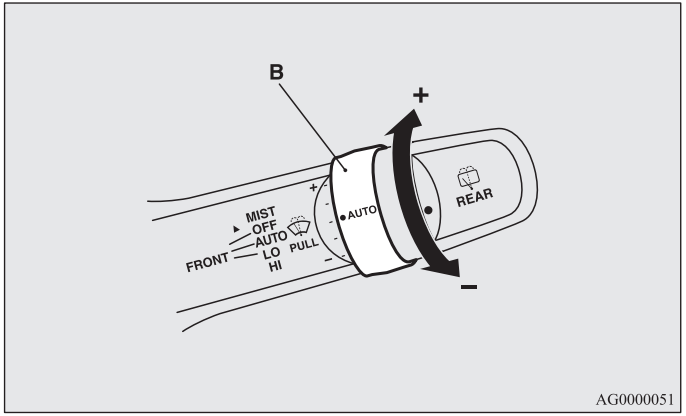

«+» - Сезгіштіктің жоғарылауы
«-» - Сезгіштіктің төмендеуі

ЕСКЕ АЛУ

- Келесі қызметтерді қосуға мүмкіндік бар:
  - Әйнек тазалағыштың автоматты жұмыс жасау режимінің орнына(«жауын шашын көлеміне қарай қосылу жиілігі») үзік үзік режимді орнатуға болады («қосылу жиілігі автокөлік қозғалысына байланысты»).
  - Әйнек тазалағыштың автоматты жұмыс жасау режимінің орнына («жауын шашын көлеміне қарай қосылу жиілігі») үзік үзік режимді орнатуға болады («қосылу жиілігі автокөлік қозғалысына байланысты»).

Толығырақ ақпаратты MITSUBISHI MOTORS авторизацияланған қызмет көрсету орталығынан аласыз. Mitsubishi (MMCS) қатынастық жүйесімен жабдықталған автокөліктерде күйін келтіруді дисплейде өзгертуге болады.
Толығырақ ақпарат басқа нұсқаулықта берілген.

Әйнекті ылғалдан тазарту

Тазартқыштың бір рет жұмыс істеуі үшін бағыттауышпен көрсетілгендей қалыптааустырғыштыг орнын ауыстырып, оны жіберіңіз.
Бұл қызмет тұман немесе сіркіреген жаңбыр кезінде қозғалғанда жайлы.
Оталдыру құлыбының кілті ON немесе ACC жағдайында тұрғанда не ON немесе ACC жұмыс тәртібі қосылып тұрғанда ауыстырғышты MIST жағдайына ауыстырып, қайта жібергенде әйнектазартқыштың бір рет жұмыс жасауы болады.

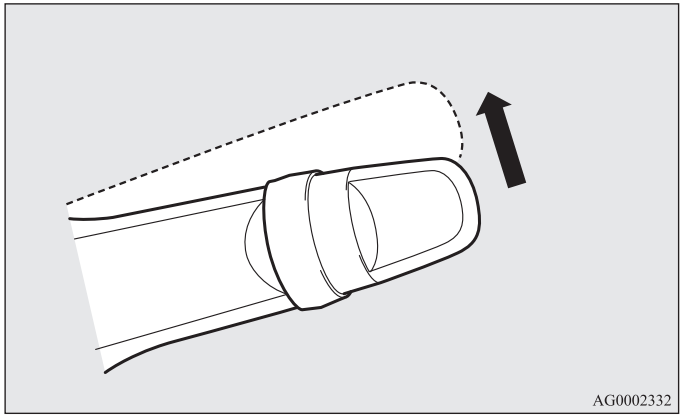

Оталып тұрғанда немесе ON жұмыс тәртібі қосылып тұрған кезде ауыстырғышты AUTO жағдайына қойып, (C) тұтқасын «+» бағытында бұрасаңыз әйнектазартқыш бір рет жұмыс жасайды.

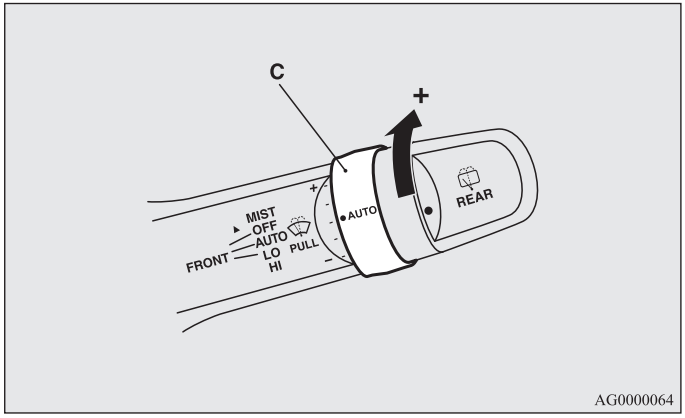

Алдыңғы әйнекжуғышы

E00507202593

Алдыңғы әйнекжуғышы оталдыру құлыбының кілті ON немесе ACC жағдайында тұрғанда не ON немесе ACC жұмыс тәртібі қосылып тұрғанда жұмыс жасайды.

Жуатын сұйықтықты алдыңғы әйнекке жеткізу үшін ауыстырғышты өзіңізге қарай тартыңыз.

Егер әйнектазартқыштар қосылмай немесе үзік-үзік қызметте жұмыс істеп тұрғанда ауыстырғышты өзіңізге тартсаңыз, тазартқыштар аватоматты түрде бірнеше цикл жасайды.

Содан соң 6 секундтан кейін әйнектазартқыш тағы бір цикл жасайды (Ресей, Қазақстан және Украинаға арналған модификациялардан басқа).

Егер автокөлікте фара жуғыштар орнатылған болса, олар фаралар қосылған кезде алдыңғы әйнекжуғыштарымен бір мезгілде қосылады. Сонымен қатар (Ресей, Қазақстан және Украинаға арналған модификациялардан басқа) ауыстырғышты өіңізге тартып және оны бірден түсірсеңіз, жуу сұйықтықтары әйнекке бірнеше рет жіберіледі де, жуғыштар бірнеше цикл жасайды (авт оматты жуғыш қызметі). Содан соң 6 секундтан кейін әйнектазартқыш тағы бір цикл жасайды. Егер рөл асты ауыстырғышы қандай жағдайда болмасын әсерін тигізсе, әйнекжуғыштың автоматты қызметі жұмысын тоқтатады.

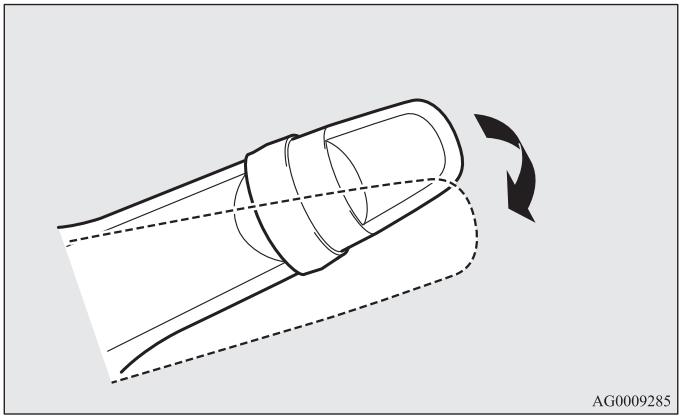

ЕСКЕРУ

- **Жуғышты суық ауа райы кезінде пайдалану әйнеккке тиген сұйықтықтың қатып қалып, көру мүмкіндігін нашарлатады. Жуғышты іске қоспас бұрын әйнек жылытқышын немесе ылғал келтіретін жабдықты қосып, әйнекті жылытыңыз.**

ЕСКЕ АЛУ

- Функциялар жұмысын келесі түрде өзгертуге болады:
  - Жуу сұйықтығының жел әйнегіне берілген сәтте тазартқыштың іске қосылуын ажырату.
  - Автоматты әйнекті жуып-шайғы функциясын ажырату (Ресей, Қазақстан, Белорусь пен Украина модификацияларынан басқа).
  - 6 секундтен кейін әйнектазалығыш қайта бір рет іске қосылу функциясын ажырату (Ресей, Қазақстан, Белорусь пен Украина модификацияларынан басқа).
  - Автоматты әйнекті жуып-шайғы функциясын қосу (Ресей, Қазақстан, Белорусь пен Украина модификацияларынан басқа).
  - Ресей, Қазақстан, Белорусь пен Украина модификациялары үшін 6 секундтен кейін әйнектазалығыштың қайта бір рет іске қосылу функциясын қосуға болады.

Толығырақ ақпаратты MITSUBISHI MOTORS авторизацияланлған қызмет көрсету орталығынан аласыз.
Mitsubishi (MMCS) қатынастық жүйесімен жабдықталған автокөліктерде күйін келтіруді дисплейде өзгертуге болады. Толығырақ ақпарат басқа нұсқаулықта берілген.

Артқы әйнектің тазартқышы мен жуғышы

E00507301308

Егер оталдыру кілті ON немесе ACC жағдайында тұрғанда не ON немесе ACC жұмыс тәртібі қосылып тұрғанда ғана артқы әйнектің тазартқышы мен жуғышын қосуға болады.

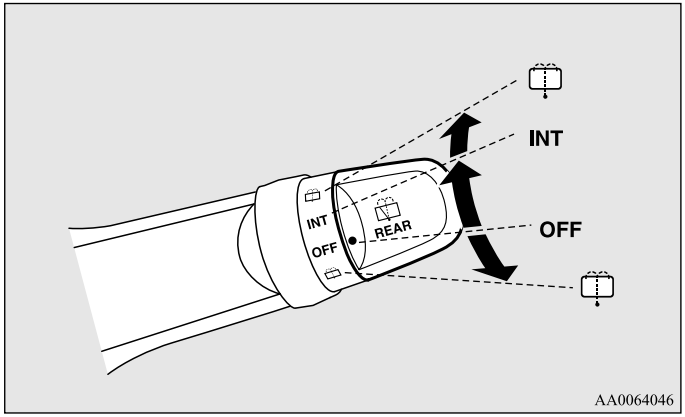

INT - Бірнеше секундтар бойы тазартқыш үзіліссіз, содан кейін шамамен 8 секунд аралығында үзік-үзік жұмыс жасайды.

OFF- Өшірілген

Тұтқаны кез-келген бағытта аяғына дейін бұрасаңыз, артқы әйнекке жуу сұйықтығы беріледі. Сондай –ақ әйнектазартқыш автоматты түрде жуу сұйықтығын шашырату кезінде бірнеше жүріс жасап, іске қосылады.

ЕСКЕ АЛУ

- Алдыңғы әйнектазартқышының немесе артқы әйнектазартқышының (автоматты қызмет) қосылып тұрған кезінде селектор тұтқасы немесе беріліс ауыстырғышының тұтқасы артқы жүріс берілісінің қосылған жағдайында тұрса, артқы әйнектің тазартқышы автоматты түрде бірнеше сермеу жасайды. Автоматты жұмыс жасаудан кейін, ауыстырғыш OFF жағдайында тұрса, артқы әйнектің тазартқышы өшеді. Егер ауыстырғыш INT жағдайында тұрса, тазартқыш жұмысын үзік-үзік қызметте жалғастырады.
  Егер тек әйнектазартқышының немесе артқы әйнектазартқышы мен ауыстырғыш INT жағдайында тұрған кезде селектор тұтқасы немесе беріліс ауыстырғышының тұтқасы артқы жүріс берілісінің қосылған жағдайында тұрғанда ғанаартқы әйнектазартқышының автоматты жұмысын реттеп қоюға болады. Толығырақ ақпаратты MITSUBISHI MOTORS авторизацияланған қызмет көрсету орталығынан аласыз.
- Егер ауыстырғыш OFF жағдайында тұрса, артқы әйнектазартқыш жұмысының үздіксіз қызметін (автоматты қызмет) қосу үшін, оны тез INT жағдайына қойыңыз.
  Артқы әйнектазартқыш жұмысының үздіксіз қызметін өшіру үшін ауыстырғышты OFF жағдайына бұраңыз.
- Әйнектазартқыш жұмысының жиілігін өзгертуге болады. Толығырақ ақпаратты MITSUBISHI MOTORS авторизацияланған қызмет көрсету орталығынан аласыз.
  Mitsubishi (MMCS) қатынастық жүйесімен жабдықталған автокөліктерде күйін келтіруді дисплейде өзгертуге болады. Толығырақ ақпарат басқа нұсқаулықта берілген.

*Фара жуғышының қосқышы**

E00510101586

Егер оталдыру құлыбының кілті ON немесе ACC жағдайында тұрғанда не ON немесе ACC жұмыс тәртібі қосылып тұрса, ал фара жарығының қосқышы жағдайында болса, фара жуғыштарын қосуға болады.
Сұйықтық түймені бір жолы басқаннан кейін фара шашыратқыштарына жіберіледі.

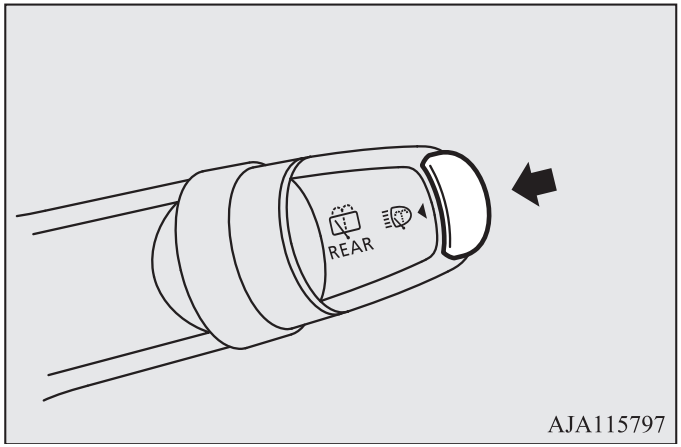

ЕСКЕ АЛУ

- Егер оталдыру құлыбының кілті ON немесе ACC жағдайында тұрғанда не ON немесе ACC жұмыс тәртібі және фаралар қосылып тұрса, алдыңғы әйнекжуғышы бірінші рет қосылған кезде фаралар жуғышы қосылады.

Алдыңғы әйнектазартқыш пен әйнекжуғышты қолдану кезіндегі қауіпсіздік шаралары

E00507601516

- Егер әйнек тазартқыш жұмысына әйнектегі мұз, балшық және т.с.с. кедергі келтіретін болса, электрлік қозғалтқыш қызып кетпес үшін, тазартқыш уақытша жұмысын тоқтатады. Мұндай жағдайда автокөлікті қауіпсіз жерге тоқтатып, оталдыру құлыбындағы кілтті LOCK жағдайына бұраңыз немесе OFF жұмыс қызметін қосыңыз, содан кейін әйнек тазартқыш жұмысына кедергі келтіріп тұрған мұз және басқа нәрселерді тазалап тастаңыз. Әйнек тазартқышты қолдану алдында оның іске жарамды екеніне көз жеткізіңіз, себебі ол электрлік қозғалтқыш суығаннан кейін ғана орнына келеді.
- Әйнек құрғақ боса, әйнек тазартқышты іске қоспаңыз. Бұл әйнекті сырып кетуге немесе щетканың уақытынан бұрын тозуына әкеліп соғады.
- Суық ауа райы кезінде әйнек тазартқышты қоспас бұрынщетканың әйнекке жабысып қалмағанына көз жеткізіңіз. Щетканың әйнекке жабысып қалуы кезінде әйнек тазартқышты қозсаңыз, электроқозғалтқыш істен шығуы мүмкін.
- Әйнек тазартқышты ұзақ уақытқа (20 секундтан аса) қоспауға тырысыңыз. Егер жуудың сұйықтыққа арналған құтысы бос болса, әйнек тазартқышты қоспаңыз. Әйтпесе электроқозғалтқыш істен шығуы мүмкін.
- Әрдайым жуу құтысындағы сұйықтық деңгейін тексеріп, қажет кезінде толтырып отырыңыз.
  Суық ауа райы кезінде құтыға арнайы қатпайтын сұйықтық толтырыңыз. Бұл талаптарды орындамаған жағдайда жуғыш істен шығып, сонымен бірге сұйықтықтың қатып қалу нәтижесінде жүйе бөлшектерінің зақымдануы орын алады.

*Әйнектазалағыш щеткаларын жылыту қосқышы**

E00507700132

Артқы әйнекті қозғалтқыш жұмыс істеп тұрған кезде ғана ажыратуға болады.
Егер тұру кезінде әйнектазалағыш щеткалары әйнекке жабысып қалса, бұл батырманы басу арқылы жел әйнегі жылытыла бастайды, бұл щеткаларды босатып, әйнектазалығышты қосуға мүмкіндік береді. Әйнектазалағыш щеткаларының жылытқышын қосу үшін артқы әйнек жылытқышының батырмасын басыңыз.

ЕСКЕ АЛУ

- Әйнектазалағыш щеткаларының жылытқышын қосу және ажырату артқы әйнектің жылытқышын қосу және ажыратумен қатар болады. 3-99 беттеріндегі «Әйнектазалағыш щеткаларын жылыту қосқышы» тарауын қара.

Артқы әйнек жылытқышының ажыратқышы

E00507901245

Артқы әйнек жылытқышын қозғалтқыш жұмыс істеп тұрғанда қосуға болады. Жылытқышты қосу үшін түймені басыңыз.Сыртқы ауаның температурасына байланысты артқы әйнектің жылытқышы 15-20 минуттен кейін ажыратылуы мүмкін. Жылытқышты одан ертерек өшіргіңіз келсе, түймені қайта басыңыз.
Артқы әйнек жылытқышы қосылғанда жабдықтар панелінде (A) бақылау шамы жанады.

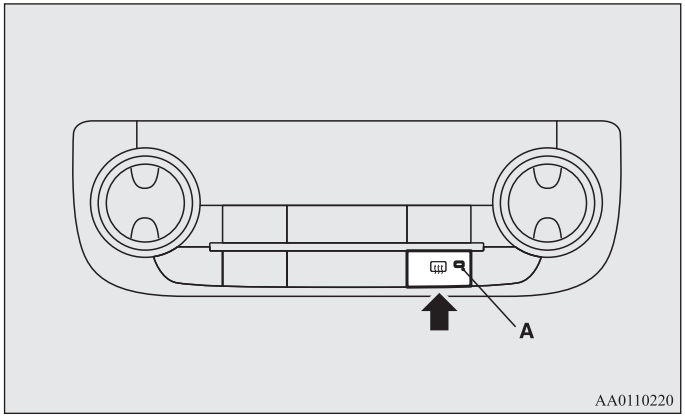

3

ЕСКЕ АЛУ

- Егер автомобиль жылуы бар артқы түрінің сыртқы айналарымен жабдықталған болса, артқы әйнектің жылуын қосқан кезде сыртқы айналардың жылуы бірге қосылады. 4-21 беттерінде «Артқы түрдің сыртқы айналарын жылыту» тарауын қараңыз.
- Қыздыруы бар әйнек тазалауыш щеткалармен жабдықталған автокөліктерде қыздырушыны қосқаннан кейін әйнек қызады, және содан кейін йнек тазалауышты қосуға болады. «Әйнек тазалауыш щеткаларының қыздыруын қосу» тармағын 3-99 беттен қараңыз.
- Артқы әйнектерді қыздырушы сыртқы ауаның төмен температурасында, істеп тұрған қозғалтқыш кезінде тіпті артқы әйнектің қыздыруын қосқышқа баспай-ақ автоматты түрде қосылатындай қылып баптауларды өзгертуге болады. Қыздыру функциясы автоматты түрде оталдыру құлыбындағы кілтті ON қалпына бұрағаннан соң немесе ON жұмы режимін қосқаннан кейін қосылады.

  Артқы көрініс әйнектерін қыздыруавтоматты қосу баптамасын таңдаған кезде артқы көріністің сыртқы айналарын қыздыру(егер бар болса) және әйнек тазалауыш щеткаларының қыздыру (егер бар болса) артқы әйнекті қыздырумен бірге қосылады. Толығырақ ақпаратты MITSUBISHI MOTORS авторландырылған сервистік орталығынан ала аласыз.

  Mitsubishi(MMCS) коммуникационды жүйесімен жабдықталған автокөліктерде баптауларды тікелей дисплейде өзгертуге болады. Толығырақ ақпарат жеке нұсқамада көрсетілген.

*Жел әйнектің қыздыруын қосқыш**

E00532000041

Суық ауа-райында жел әйнек енгізілген электр қыздырғыш жіптер көмегімен өыздырылуы мүмкін.

Қыздыру жел әйнектен қырау және конденсатты жоюды жылдамдатады. Жел әйнек қосқышын қоршаған орта ауасының температъурасы 5° немесе одан төмен болған жағдайда істеп тұрған қозғалтқыш кезінде қолдануға болады.

Жел әйнек қыздырғышын қосу үшін батырманы басыңыз. Сыртқы ауаның температурасына байланысты жел әйнек қыздырушысы 5-10минуттан соң өшеді. Қыздырушыны одан ертерек өшіру үшін батырманы қайта басыңыз.

Жел әйнек қыздырғышы батырмасын қосқан кезде бақылау шамы да қосылады (A).

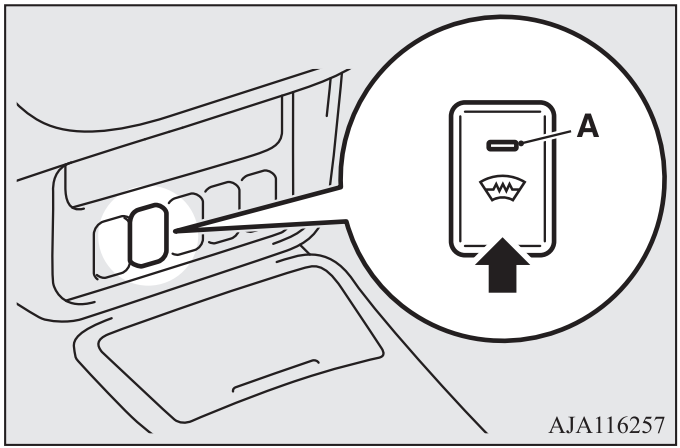

⚠ ЕСКЕРУ

- **Қыздыру жұмысы кезінде жел әйнектің сырты жағы қызады. Күйдің алдын алу үшін жел әйнекке жанасудан сақтаныңыз.**

ЕСКЕ АЛУ

- Қыздырушыны қосар алдында жел әйнектен қарды алып тастаңыз. Жел әйнек қыздырушысы әйнекте жинақталған үлкен көлемдегі қарды ерітуге арналмаған.
- Аккумуляторлы батарея зарядының бітуінің алдын алу үшін жел әйнек қыздырушысын ұзақ уақытқа қоспаңыз.

*Рөлдік дөңгелектің тоғынын қыздыру қосқышы**

E00532100039

Рөлдік дөңгелек тоңынының сол және оң жақ бөліктері енгізілген қыздыру жіптері есебінен қызады.

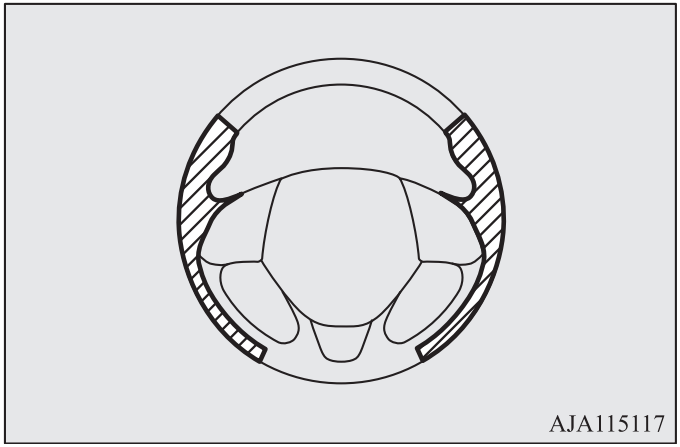

▨: қыздыру аймағы

Рөлдік дөңгелектің тоғынын қыздыруды тек қана оталдыру қосулы жағдайда немесе ON жұмысы режимі қосулы жағдайда қосуға болады.

Рөлдік дөңгелектің тоғынын қыздыруды қосу үшін батырманы басыңыз. Шамамен 30минуттан кейін қыздыру автоматты түрде өшеді. Рөлдік дөңгелектің тоғынын қыздырушыны ертерек өшіру үшін батырманы қайта басыңыз.

Рөлдік дөңгелектің тоғынын қыздырушыны қосқан кезде бақылау шамы да қосылады(A).

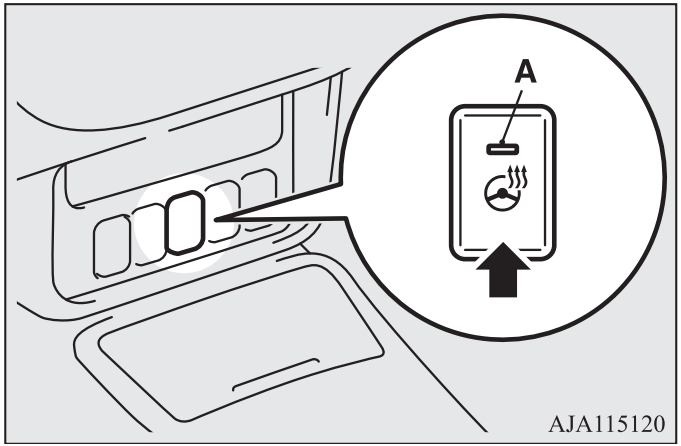

⚠ ЕСКЕРУ

- **Кейбір адамдар рөлдік дөңгелектің тоғынын қыздырушыны пайдалану кезінде қатты ыстықты сезінуі немесе әлсіз күйік(терінің қызаруы, күлбіреу және т.с.с) алулары мүмкін**
  - **Егде жастағы немесе науқас адамдар**
  - **Сезімтал терілі адамдар**
  - **Тым шаршаған адамдар**
  - **Ұйықтатушы күшке ие дәрінің(тұмауға қарсы және т.с.с) ықпалындағы адамдар.**
- **Рөлдік дөңгелекке су немесе басқа сұйықтық тиген жағдайда қыздырушыны қосар алдында оның толық кебуін күтіңіз. Рөлдік дөңгелектің тоғынын қыздырушының ақаулығына күмән болған жаңдайда оны тез арада өшіріңіз.**
- **Сөніп тұрған өозғалтқыш кезінде рөлдік дөңгелектің тоғынын қыздырушыны ұзақ уақыт пайдалану аккумуляторлы батареяның зарядының бітуіне әкеліп соғады.**

Дыбыстық дабыл қосқышықышы

E00508000640

Дыбыстық дабыл беру 🔊 үшін рөл дөңгелегінде раналасқан белгісін басыңыз.

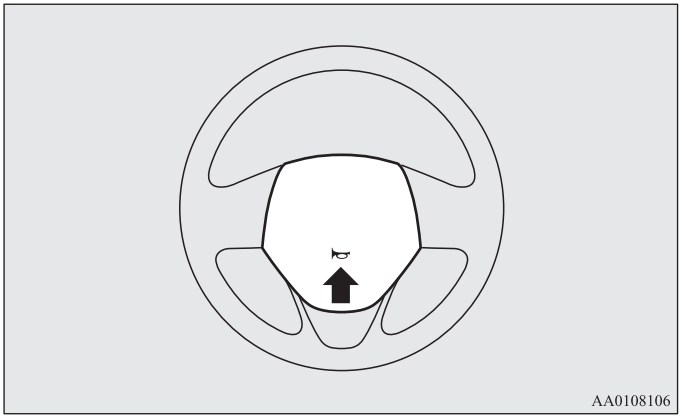

Қозғалыс бастамасы және автокөлікті жүргізу

Үнемді жүргізу 4- 2
Алкоголь, дәрілер және автокөлікті басқару. 4- 3
Қауіпсіз жүргізудің жолдары 4- 3
Автокөлікті жаттықтандыру. 4- 5
Тұрақ тежегіші. 4- 6
Автокөліктің тоқтап тұруы 4- 13
Рөл бағанасының иілу бұрышын реттеу 4- 14
Артқы көріністің ішкі айнасы 4- 14
Артқы көріністің сыртқы айнасы. 4- 18
Оталдыру құлпы*. 4- 22
Қозғалтқышты қосу және өшіру түймесі*. 4- 24
Рөл дөңгелегінің құрсауы 4- 27
Қозғалтқышты қосу және тоқтату. 4- 30
INVECS II автоматты 6 сатылы беріліс қорабы (екінші буындағы автомобильдерді басқарудың зияткерлік және электрондық жүйесі)* 4- 35
INVECS-III 6CVT автоматты 6 сатылы беріліс қорабы (үшінші буындағы автомобильдерді басқарудың зияткерлік және электрондық жүйесі)* 4- 45
Электронды басқарулы толық жетек жүйесі*. 4- 57
S-AWC толық жетекті бақылау және курстық тұрақтылық жүйесі (Super-All Wheel Control)* 4- 60
Толы жетекті жүйені қолдану 4- 65
Ауыр жағдайларда қолданудан кейінгі автокөліктің техникалық қызмет көрсетілуі мен тексерілуі 4- 69
Толық жетекті автокөлікті 4- 69
Тежегіш жүйесі 4- 71
Тұру тежегішін автоматты қосу жүйесі* 4-72
Өрде қозғалу кезіндегі көмек жүйесі** 4-76
Жедел тежеу кезіндегі көмек жүйесі* *. 4-78
Жедел тежеу кезіндегі апаттық дабыл қаққышы* 4-79
Құрсауға қарсы тежегіштер жүйесі (ABS) 4-80
Рөл басқаруының гидрокүшейткіші (EPS) 4-83
Бағыттағы тұрақтандыруының динамикалық жүйесі (ASC)* . 4-84
Круиз-бақылау* 4-89
Адаптивті круиз-бақылау жүйесі (ACC)*. 4-95
Қарсы соқтығыс зардаптарын жеңілдету жүйесі (FCM)* 4-113
Ультрадыбыстық қадағасы бар жол жөнекей соқтығысудың алдын алу жүйесі** 4-127
Көрінбейтін аймақтардағы кедергілердің бар-жоғы жөнінде ескерту жүйесі (BSW) (қайта орналасу кезіндегі көмек жүйесімен)* 4-132
Артынан келіп кіру қауіптілігі жөнінде ескерту жүйесі (RCTA)*. 4-138
Тұрған қатардан шығу жөнінде ескерту жүйесі (LDW)*. 4-141
Көлік қою датчиктері (алдыңғы/артқы)*. 4-147
Артқы көріністің бейнекамерасы* 4-153
Айналаны щолу камерасы*. 4-157
Жүк тасымалдау 4-170
Тіркеменің сүйреуі 4-172

Үнемді жүргізу

E00600102321

Пайдалану кезінде автокөліктің жанармай үнемділігін қамтамасыз ету үшін бірнеше техникалық талаптарды орындау керек. Жанармай шығынын төмендетудің ең басты жолы қозғалтқыштың дұрыс реттелуі. Автокөліктің қызмет ету мерзімін созу және қолданудың ең үнемді жолына жету үшін үнемі MITSUBISHI MOTORS авторизацияланған қызмет көрсету орталығында кестеге сәйкес автокөліктің техникалық қызмет көрсетуін өтіп тұру керек.
Автокөліктің жанармай үнемділігіне, шыққан газдар мен шуға жеке жүргізу стилі мен қолдану жағдайы айтарлықтай әсер етеді. Дөңгелектер мен қозғалтқышытың тежегіш механизмінің тозуын ең төменгі қалыпқа әкелу үшін және қоршаған ортаға тигізетін кері әсерді төмендету үшін келесі ережелерді орындау қажет.

Қозғалтқышты қосу

Қарқынды екпіннен аулақ болыңыз, орныңыздан екпінмен қозғалмауға тырысыңыз. Екпінді жүргізу мәнері жанармай шығынының жоғарғы көрсеткіші болып табылады.

Берілісті ауыстыру

Ауыстыруды тек қозғалыс жылдамдығы мен қозғалтқыш айналымдары қосылған кездегі беріліске сай болғанда ғана іске асырыңыз. Қозғалыс кезінде міндетті түде ең жоғарғы берілісті таңдаңыз. Жанармай шығыны үнемділігінің ең жоғарғы көрсеткішін қамтамасыз ету үшін жай жолдар мен жылдамдық автомагистральдарында үлестіруқорабының иіні 4WD ECO жағдайында тұру керек. (электрондық басқаруы бар толық жетек жүйесі) немесе AWC ECO (S-AWC толық жетекті және курстық тұрақтылықты бақылау жүйесі).

Қаладағы қозғалыс

Орыннан жиі қозғалу мен тоқтау кезінде жанармайдың орташа шығыны жоғарылайды. Мүмкіндігінше жүктелген қозғалыс бағытын таңдаңыз. Автокөліктердің тығыз қозғалысы кезінде жоғары айналымды төмен беріліс қозғалысынан аулақ болыңыз .

Бос жүріс кезіндегі қозғалтқыш жұмысы

Бос жүрісте жұмыс істей отырып, қозғалтқыш жанармай жұмсайды. Бос жүріс кезінде ұзақ жұмыс жасамауы үшін мүмкіндігінше қозғалтқышты өшіруге тырысыңыз.

Қозғалыс жылдамдығы

Қозғалыс жылдамдығы жоғары болған сайын, жанармай шығыны да жоғары болады. Ең жоғары жылдамдық қозғалысынан аулақ болыңыз.тіпті акселератор тепкісін азғана басу арқылы айтарлықтай жанармай көлемін үнемдеуге болады.

Дөңгелектердегі ауа қысымы

Дөңгелектердегі қысымды үнемі қадағалап тұрыңыз. Дөңгелектердегі төмен қысым кезінде шайқалысқа қарсы тұру мен жанармай шығыны жоғарылайды. Сонымен қатар, дөңгелектердің төмендетілген қысымы кезінде дөңгелектің тозуы мен автокөліктің бағыт орнықтылығы төмендейді.

Жүктерді тасымалдау

Жүк бөлігінде керексіз заттарды алып жүруге болмайды. Әсіресе бұл жиі қозғалу мен тоқтау мүмкін бола бермейтін қаладағы қозғалыс кезінде маңызды. Бұл жағдайларда автокөліктің жоғарғы салмағы жанармай шығынын жоғарылатады. Сонымен бірге қажеттілік туындамаған жағдайда төбеде жүк алып жүруден аулақ болыңыз, себебі мұндай кезде автокөліктің аэродинамикалық қарсыласуы көтеріліп, жанармай шығыны жоғарылайды.

Салқын қозғалтқышты қосу

Салқын қозғалтқышты қосу жанармайды көп пайдаланады. Сонымен бірге жанармай шығыны қатты ыстық қозғалтқышты қосу кезінде де жоғарылайды. Қозғалысты қозғалтқыш қосыла салысымен бастаңыз.

Желдеткіш

Желдеткішті пайдалану кезінде жанармай шығыны жоғарылайды.

Алкоголь, дәрілер және автокөлікті басқару

E00600200070

Автокөлікті мас күйінде жүргізу жол көлік апаттарының ең көп таралған түрі болып табылады.
Тіпті қандағы алкоголь құрамы заңмен рұқсат етілген деңгейден төмен болса да, автокөлікті жүргізу қабілеті төмендейді. Мас күйіңізде рөлге отырмаңыз. Сау жүргізушінің көмегін пайдаланыңыз, такси шақыртыңыз, досыңызға хабарласыңыз немесе қоғамдық көліктермен жүріңіз. Кофе немесе салқын душ мастық күйін төмендетпейді. Сонымен бірге адам санасына дәрілік заттардың да тигізетін кері әсері бар. Қандай да бір дәріні қабылдағаннан кейін рөлге отырмас бұрын дәрігермен немесе дәрі шығарушымен кеңесіңіз.

⚠ *ЕСКЕРТУ*

- **МАС КҮЙІНДЕ РӨЛГЕ ОТЫРУҒА ТИЫМ САЛЫНАДЫ! Түйсік нақты, сезімталдық төмендейді, ойлау дәл бола амайды.**

Қауіпсіз жүргізудің жолдары

E00600300446

Жүргізудің абсалюттік қауіпсіздігі мен жарақаттан сақтануды қамтамасыз ету мүмкін емес. Алайда келесі сәттерге аса мән беру керек:

Қауіпсіздік белдіктері

Қозғалыстың алдында қауіпсіздік белдігін тағу және барлық жолаушылардыңда осыны істегеніне көз жеткізу.

Еден кілемшелері

ЕСКЕРТУ

- **Берілген автокөлікке арналған кілемшелерді қолданыңыз, оларды басқышты басу кезінде кедергі келтірмейтіндей етіп орналастырыңыз.**
  Еден кілемшелері еденде қозғалмауы үшін оларды жақсылап бекіту керек.
  Еден кілемшелерін басқыштардың үстіне немесе бірінің үстіне бірін қоймаңыз, бұл апатқа әкеліп соғуы мүмкін.

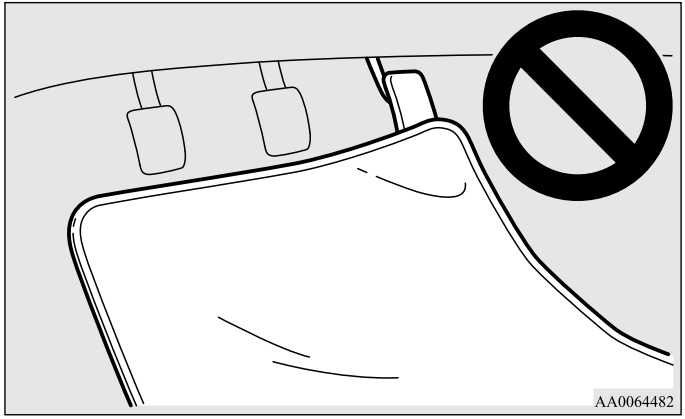

Автокөлікте балаларды тасымалдау

- Автокөліктен шыққанда салонда балалар болған жағдайда оталдыру құлыбында кілтті қалдыруға болмайды. Балалар автокөлікті басқару тетіктерімен ойнап, бұл апат жағдайына әкеліп соғуы мүмкін.
- Балалардың қорғанысы үшін оларға қауіпсіздік белдіктерін тағып немесе автокөлік шығатын аймақтағы жол жүру ережелеріне сай келетін арнайы балалар орындықтарына отырғызыңыз.
- Балалардың автокөліктің жүк бөлігінде ойнауына жол бермеңіз.Бұл автокөліктің қозғалысы кезінде өте қауіпті.

Жүкті тиеу

Автокөлікке жүк салғанда заттар орындық арқабетінен аспағанын қадағалыңыз. Бұл тек көру мүмкіндігін нашарлатып қоймай, сонымен бірге кенет тежеу кезінде заттардың салонға құлап кетуіне әкеліп соғады.

Автокөлікті жаттықтандыру

E00600402483

Жаңа автокөлікте алғашқы жүрілген 1000 шақ. автокөлік қызметінің мерзімін ұзартуға, жанармай шығынының төмендігін қамтамасыз етуге және жақсы қолданыс көрсеткіштерін көрсететін келесі қауіпсіздік шараларын сақтауға кеңес береміз:

- Қозғалтқыш айналымдарының шамадан тыс жоғарылығынан аулақ болыңыз.
- Қарқынды екпіннен, тежеуден және ұзақ уақыт жоғары
- Төменде көрсетілген жаттықтандыру жылдамдығын жоғарылатпаңыз. Жол жүру ережелерімен орнатылған жылдамдық шектеулерін ұмытпаңыз.
- Автокөлікке салмақ түсірмеңіз.
- Жаттықтандыру кезінде тіркемені тартуға жол берілмейді.

A/T бар автокөліктер

Ауыстыру сәті	Жылдамдық шамасы
1-ші беріліс	25 шақ/с
2-ші беріліс	55 шақ/с
3-ші беріліс	90 шақ/с
4-ші беріліс	130 шақ/с
5-ші беріліс	130 шақ/с
6-ші беріліс	130 шақ/с

CVT бар автокөліктер

Ауыстыру сәті		Жылдамдық шамасы
D (қозғалыс)		120 шақ/с
біріністердің рульдің астындағы ажыратқыштары арқылы	1-ші жағдай	30 шақ/с
	2-ші жағдай	50 шақ/с
	3-ші жағдай	70 шақ/с
	4-ші жағдай	90 шақ/с
	5-ші жағдай	120 шақ/с
	6-ші жағдай	120 шақ/с

Тұрақ тежегіші

E00600502888

Автомобильді тұраққа қою үшін, оны толық тоқтатыңыз да тұрақ тежегішін қосыңыз. Тежегіш жүйесінің бақылау лампасының қосылғанына (қызыл) көз жеткізіңіз.

Механикалық жетегі бар тұру тежегішімен автомобильдер*

E00641800059

Тұрақ тежегішін қосу

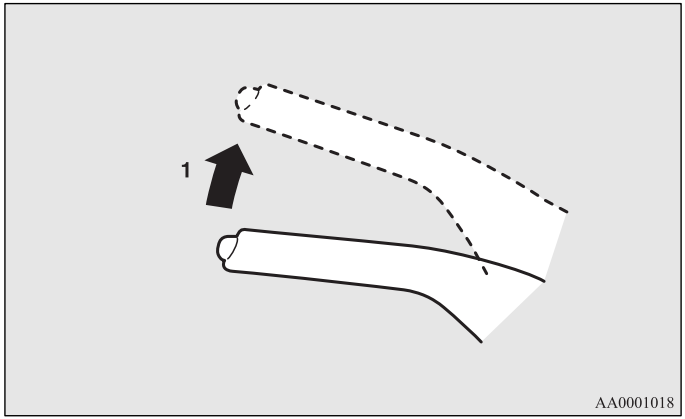

1- Тежегіш басқышын басылған күйінде ұстап тұрыңыз, содан кейін тұтқаның ұшындағы түймені баспай тұтқаны аяғына дейін тартыңыз.

⚠ *ЕСКЕРУ*

- **Тұрақ тежегішін қоспас бұрын, тежегіш басқышын қатты басыңыз:автокөлік толығымен қозғалыссыз тұрғанда ғана тұтқаны тартуға болады.**
  Автокөліктің қозғалысы кезінде тұрақ тежегішінің тұтқасын тартсаңызбұл артқы дөңгелектердің құрсауланyы мен ескіруіне әкеліп соғады.

ЕСКЕ АЛУ

- Тежегіш басқышын жібергеннен кейін тұрақ тежегіші автокөлікті орнында ұстап тұруы үшін тұтқаны айтарлықтай күшпен тартыңыз.
- Тежегіш басқышын жібергеннен кейін автокөлік орнында ұстап тұрса, автокөлікті тез арада MITSUBISHI MOTORS авторизацияланған қызмет көрсету орталығына тексертіңіз.

Тұрақ тежегішін өшіру

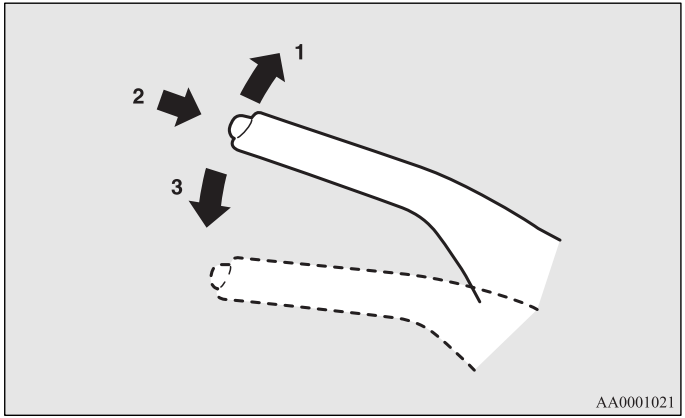

1- Тежегіш басқышын басылған күйінде ұстап тұрып басып ұстап тұрыңыз, содан кейін тұтқаны жаймен жоғары көтеріңіз.
2- Тұтқаның шетінде тұрған түймені басыңыз
3- Тұтқаны толығымен түсіріңіз.

⚠ *ЕСКЕРУ*

- **Қозғалыстың алдында тұрақ тежегішінің толығымен өшірілгеніне, сонымен қатар тежегіш жүйесінің бақылау шамының сөнгеніне көз жеткізіңіз.**
  Егер тұрақ тежегішін өшірмей, қозғалысты бастап кетсеңіз, көпқызметті дисплейге ескерту шығып, автокөлік жылдамдығы сағатына 8 шақырымнан асып кетсе, зуммер дабылы қосылады.
  Тұрақ тежегіші қосылған автокөліктің қозғалысы кезінде тежегіш механизмдері қызып кетіп, олардың жұмыс әсерлілігі төмендейді және істен шығу мүмкіндігі жоғарылайды.
  Бақылау шамы

Ескерту хабарламасы

- **Егер де тұрақ тежеуіші сөндіріліп, тежеуіш жүйесінің бақылау шамы жанып тұрса, бұұл тежеуіш жүйесіндегі ақаулықтың бар екенін бідіреді.**
  Жедел арада MITSUBISHI MOTORS авторландырылған қызмет орталығында тексеруден өтіңіз.
  «Тежеуіш жүйесінің бақылау шамы (қызыл)» тарауынан қараңыз, 3-64 б.

Электрлік жетекті тұрақ тежегіші*

E00642100062

Атында айтылып тұрғандай, мұндай тұрақ тежегіші электрлік жетек көмегімен қосылады және өшеді

ЕСКЕ АЛУ

- Тұрақ тежегішінің электрлік жетегінің жұмысы сәйкес дыбыспен бірге жүреді, ол автокөлік жолаушыларына естілуі мүмкін. Бұл ақау орын алды дегенді білдірмейді, электрлік жетекті тұрақ тежегіші штатты қызметте жұмыс істеп тұр.
- Аккумулятор батареясы зарядының төмен деңгейінде немесе олмүлде отырып қалғанда, тұрақ тежегіші қосылмайды. 8-10 беттегі «Қозғалтқышты энергияның сыртқы көзінің көмегімен оталдыру» бөлімін қараңыз.
- Электржетегі бар тұру тежегіші жұмыс істеп тұрған кезде, тормоз педалінің ауысуын сезіне аласыз. Бұл ақаулықтың белгісі емес.

Тұрақ тежегішін қосу

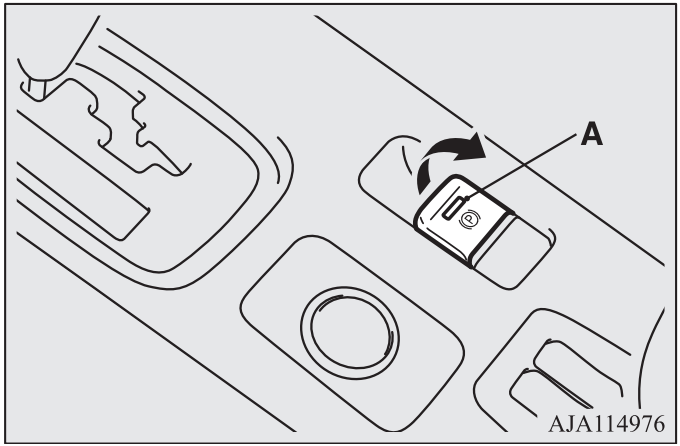

1- Автокөлікті тоқтатыңыз.
2- Тежегіш басқышын басып тұрып, электрлік жетекті тұрақ тежегішінің қосқышын тартыңыз.

⚠ *ЕСКЕРУ*

- **Автомобиль қозғалған кезде жлектржетегі бар тұру тежегішін қоспаңыз. Кері жағдайда, тежегіш механизмдері детальдерінің қызуы және/немесе мерзімінен бұрын істен шығуы мүмкін, бұл тежегіштердің тиімділігін төмендетеді.**

ЕСКЕ АЛУ

- Егер шұғыл жағдайда тұру тежегішін қосу талап етілсе, тұру тежегішін қосу үшін тұру тежегішінің қосқышын жоғарғы қалпында тартып, ұстап тұрыңыз. Ондай кезде зуммердің дыбысталуымен жетектелетін келесі ескерту хабарламасы көрсетіледі, бірақ тұру тежегішінің қосқышын жібермеңіз.

- Тік еңісте автокөлікті тұраққа қойған кезде, электрлік жетекті тұрақ тежегішінің қосқышын екі рет тартыңыз (тұрақ тежегіші қосылған соң тағы бір рет). Бұл тұрақ тежегішінің ең жақсы тиімділігін қамтамасыз етеді.
- Егер тежегіш басқышын жібергенде тұрақ тежегіші автокөлікті орнында ұстап тұрмаса, автокөлікті тез арада MITSUBISHI MOTORS авторизацияланған қызмет көрсету орталығына тексертіңіз.
- Егер ON жұмыс қызметінен басқа қызмет қосылып тұрса, тұрақ тежегішін қосқан кезде біраз уақытқа электрлік жетекті тұрақ тежегішінің бақылау шамы жанады.
- Егер қосқыштың көмегімен электрлік жетекті тұрақ тежегішін қысқа уақыт ішінде жиі-жиі қосып, өшіре берсеңіз, келесі ескерту хабарламасы шығады, осыдан кейін тұрақ тежегіші уақытша қосылмай қалады. Мұндай жағдайда шамамен 1 минуттай күтіп, ескерту хабарламасы жойылғаннан кейін электрлік жетекті тұрақ тежегішінің қосқышын тарту керек.

- Тежегіш жүйесінің бақылау шамы (қызыл түсті) мен электрлік жетекті тұрақ тежегіші қосқышындағы бақылау шамы жыпылықтауы мүмкін. Егер бақылау шамдары бір мезгілде өшіп, электрлік жетекті тұрақ тежегіші де бірге өшсе, ақау бар деген сөз емес.
- Жағдайға байланысты электржетегі бар тұру тежегіші автоматты түрде қосылуы мүмкін.
  4-72 беттеріндегі «Тұру тежегішін автоматты қосу жүйесі» тарауын қара.

Тұру тежегішін қосу

Қолмен ажырату

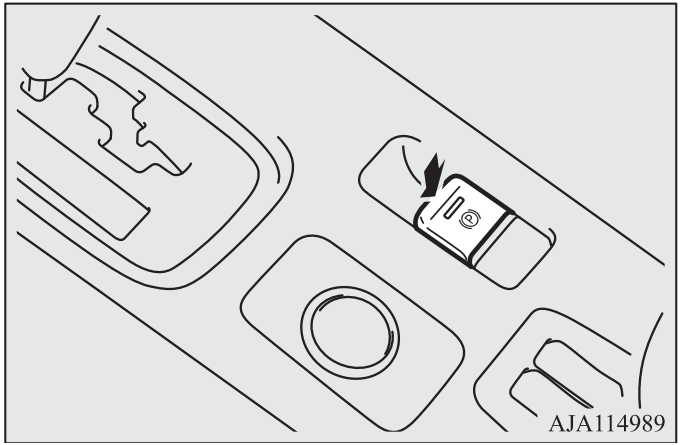

1- Оттау қосулы немесе ON жұмыс режимі қосылып тұрғанына көз жеткізіңіз.
2- Тежегіш педалін баса тұра, электржетегі бар тұру тежегішінің қосқышына басыңыз.

Автоматты режимде қосу

Акселератор педалін бірқалыпты басу кезінде, егер барлық қалған жағдайлар сақталса, электржетегі бар тұру тежегіші автоматты түрде ажыратылады.

- Қозғалтқыш жұмыс істейді.
- Селектор рычагы D (қозғалыс) немесе R (артқы жүріс) қалпында тұр.
- Жүргізушінің қауіпсіздік белдігі тағылған.

Тұру тежегішінің ажыратылуына тежегіш жүйесінің бақылау лампасының (қызыл түсті) және электржетегі бар тұру тежегішінің қосқышындағы бақылау лампасының ажыратылуы көрсетеді.

Қозғалыс алдында тұру тежегішінің ажыратылғанын, сондай-ақ тежегіш жүйесінің бақылау лампасы ажыратылғанына көз жеткізіңіз.

⚠ ЕСКЕРУ

- **Егер тұру тежегішін қосу және ажырату үшін электржетегі бар тұру тежегішінің қосқышы іске қосылған соң, тежегіш жүйесінің бақылау лампасы (қызыл түсті) және электржетегі бар тұру тежегішінің қосқышындағы бақылу лампасы жыпылақтай берсе немесе электржетегі бар тұру тежегішінің бақылау лампасы (сары) қосулы болып қала берсе, электржетегі бар тұру тежегішінің жүйесі зақымдалған болуы мүмкін және тұру тежегіші қосылмауы және ажыратылмауы мүмкін.Осындай жағдайда автомобильді дереу қауіпсіз жерде тоқтатыңыз да, жақындағы MITSUBISHI MOTORS авторизацияланған сервистік орталығына хабарласыңыз.**
- **Автомобиль қосылған тұру тежегішімен қозғалысты бастаса, тежегіш механизмдері қызады да, олардың жұмыс тиімділігі төмендейді, тоқтау қауіпі артады.**
- **Егер тұру тежегіші ажыратылған кезде тежегіш жүйесінің бақылау лампасы (қызыл түсті) ажыратылмаса, бұл тежегіш жүйесіндегі мүмкіндікті ақаулықты бар екендігін білдіреді. MITSUBISHI MOTORS авторизацияланған сервистік орталығына дереу хабарласу керек.**
- **Сыртқы ауа температурасының кері мәндерінде автомобильдің тұру тежегіші біраз уақыт қосылғаннан кейін автомобильдің айдау динамикасы тым баяу болса, автомобильді қауіпсіз жерде тоқтатып, тұру тежегішін қосыңыз да ажыратыңыз. Егер осыдан кейін автомобильдің айдау динамикасы баяу болып қала берсе, MITSUBISHI MOTORS авторизацияланған сервистік орталығына хабарласыңыз.**

ЕСКЕ АЛУ

- Егер оттау кілті ON қалпында немесе ON жұмыс режимі қосылған болса, тұру тежегіші ажыратылмайды.
- Егер электржетегі бар тұру тежегіші автоматты түрде ажыратылмаса, оны қолымен ажыратуға болады.
- Егер селектор рычагы P (тұрақ) қалпында болса, тұру тежегішін қосу әрекеті кезінде, тежегіш педалін баспай-ақ, дисплейде ескерту хабарламасы пайда болады.

- Келесі ескерту хабарламасы электржетегі бар тұру тежегішімен қозғалысты бастау әрекетінен пайда болады.

- Егер жүгізуші электржетегі бар тұру тежегішін автоматты ажырату жағдайларын сақтаумен акселератор педаліне басса, электржетегі бар тұру тежегіші автоматты түрде ажыратылады.

4

Ескерту хабарламасы

Бақылау шамы (сары)

Ескерту хабарламасы

Жүйеде ақау орын алғанда бақылау шамы жанады. Осы кезде көпқызметті дисплейдің ақпараттық терезесінде ескерту хабарламасы шығады.

Қалыпты жағдайда бақылау лампасы оттау кілтін ON қалпына бұру кезінде немесе ON жұмыс режимін қосқан кезде ғана қосылады және бірнеше секундтен кейін ажыратылады.

4

⚠ *ЕСКЕРУ*

- **Электржетегі бар тұру тежегішінің бақылау лампасы (сары түсті) қосылмаса немесе оттау кілтін ON қалпына бұру немесе ON жұмыс режимін қосқан немесе автомобильдің жұру кезінде қосулы болып қалса, тұру тежегіші қосылмауы не ажыратылмауы мүмкін. Осындай жағдайда бірден MITSUBISHI MOTORS авторизацияланған сервистік орталығына хабарласу керек. 3-65 беттеріндегі «Электржетегі бар тұру тежегішінің бақылау шамы (сары)» тарауын қара. Тұру тежегішінің бақылау шамы қосулы болған (сары түсті) кезде автомобильді тұраққа қою кезінде , автомобильді қатты жазық алаңшаға тоқтатыңыз, селектор рычагын P ((тұрақ) қалпына ауыстырыңыз да, автомобильдің жылжуына жол бермеу үшін доңғалақтардың алдына және артына қарсы шегіну тіреуіштерін, тоспаларды немесе тастарды қойыңыз.**

Автомобиль тұрағы

E00600602775

Автомобильді тұраққа қою үшін тұру тежегішін тоқы қосыңыз, одан соң селектор рычагын P (тұрақ) қалпына қойыңыз.

Еңістегі тұрақ

Автомобильдің сырғанауына жол бермеу үшін келесі әрекеттерді орындау қажет:

Құламадағы тұрақ

Доңғалақтты бордюр жағына бұрыңыз да, доңғалақ бордюрға тигенше автомобильге алға жылжуға мүмкіндік беріңіз. Тұру тежегішін қосыңыз, ал селектор рычагын P (тұрақ) қалпына қойыңыз. Қажетті болса доңғалақ астына тежегіш тоспаларын салыңыз.

Өрдегі тұрақ

Доңғалақтты бордюрдан бір жаққа бұрыңыз да, доңғалақ бордюрға тигенше автомобильге артқа жылжуға мүмкіндік беріңіз. Тұру тежегішін қосыңыз, ал селектор рычагын P (тұрақ) қалпына қойыңыз. Қажетті болса доңғалақ астына тежегіш тоспаларын салыңыз.

ЕСКЕ АЛУ

- Тұру тежегішін селектор рычагын P (тұрақ) қалпына қойғанша қосу керек. Селектор рычагын P (тұрақ) қалпына тұру тежегіші қосылғанша ауыстырсақ, селектор рычагын осы қалыптан шығаруға қиындыққа соғады, ол үшін едәуір күн қажет.

Жұмыс істеп тұрған қозғалтқышпен тұрақ.

Демалыс (ұйқы) кезінде , ұзақ емес уақытқа да, жұмыс істеп тұрған қозғалтқышты қалдыруға болмайды. Сондай-ақ жұмыс істеп тұрған қозғалтқышты жабық немесе жаман желдетілетін жайда қалдырмаңыз.

⚠ *ЕСКЕРТУ*

- **Жұмыс істеп тұрған қозғалтқышпен тұру кезінде селектордың кездейсоқ жылжуы немесе салонда істен шыққан улы газдардың жиналуы салдарынан адамдардың ауыр жарақаттануы қауіпі төнеді.**

Тұрақ орны

⚠ *ЕСКЕРТУ*

- **Автомобильді тез жанатын материалдардың қасына, мысалы құрғақ шөп, қоймаңыз, автомобильді шығару жүйесінің ыстық детальдеріне тиіп, өрт болуы мүмкін.**

Автомобильден шыққан кезде

Автомобильден шыққан кезде оттау құлпынан кілтті алып шығыңыз да, барлық есіктерді, оның ішінде жолжүгі бөлімшесінің есігін жабыңыз. Әрқашан автомобильді жақсы жарықталған жерде тоқтатуға тырысыңыз.

Рөл бағанасының иілу бұрышын реттеу

E00600700567

1. Рөл дөңгелегін ұстап тұрып, рөл дөңгелегінің бекіту иінін жіберіңіз.
2. Рөл дөңгелегін қажетті биіктікке орнатыңыз.
3. Рөл дөңгелегінің биіктігін реттегеннен кейін тұтқаны көтеріп, рөл колонкасын бекітіңіз.

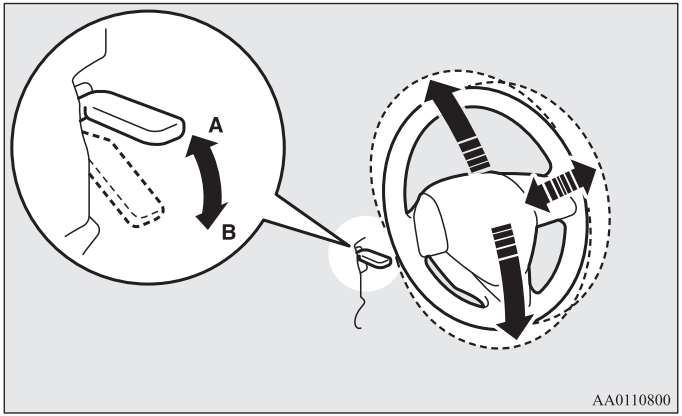

A- Құрсауланған
B- Құрсаудан шығарылған

ЕСКЕРТУ

- **Автокөлік қозғалып келе жатқанда рөл дөңгелегінің биіктігін реттеуге тиым салынады.**

Артқы көріністің ішкі айнасы

E00600802070

Артқы көріністің ішкі айнасын артқы көрініс жақсы байқалу үшін орындықтар жағдайы реттелгеннен кейін ғана реттеңіз.

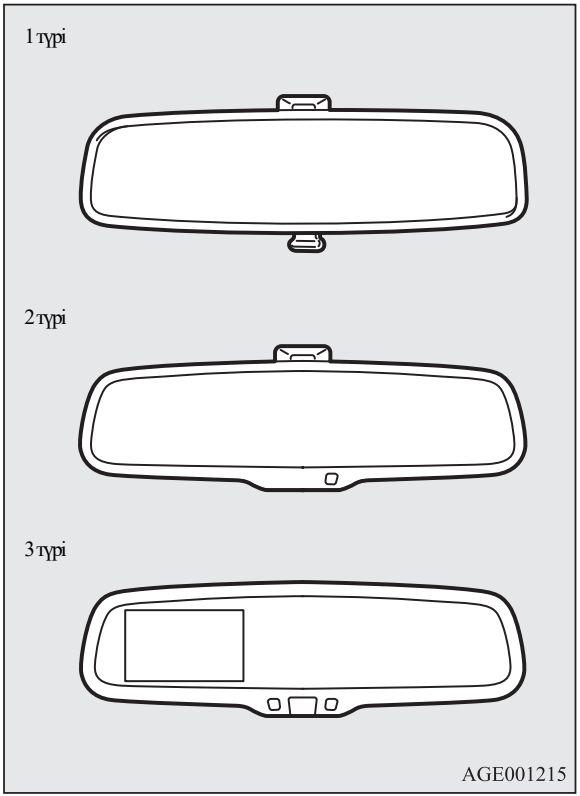

ЕСКЕРТУ

- **Автокөлік қозғалысы кезінде артқы көрініс айнасын реттеуге тиым салынады. Бұл қауіпті.**
  Артқы көрініс айнасын міндетті түрде қозғалысты бастамай тұрып реттеу керек.

Артқы көрініс айнасын көріністің артқы терезеден жақсы көрінуін ескере отырып реттеңіз.

Артқы көрініс айнасының жағдайын тігінен реттеу

Айнаны реттеу жағдайында оны жоғары немесе төмен қозғауға болады.

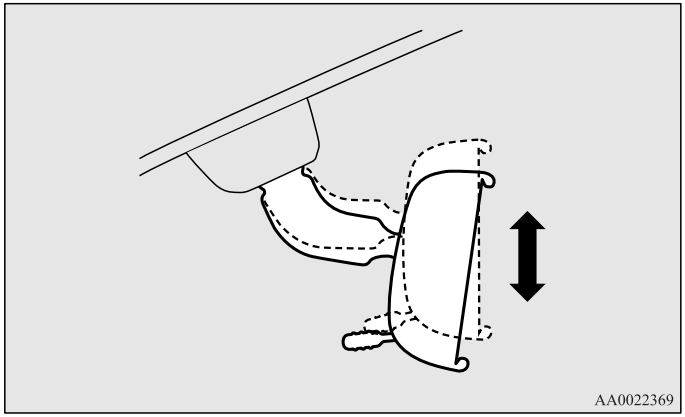

Артқы көрініс айнасының жағдайын реттеу

Айнаны реттеу кезінде оны жоғары, төмен және солға, оңға жылжытуға болады.

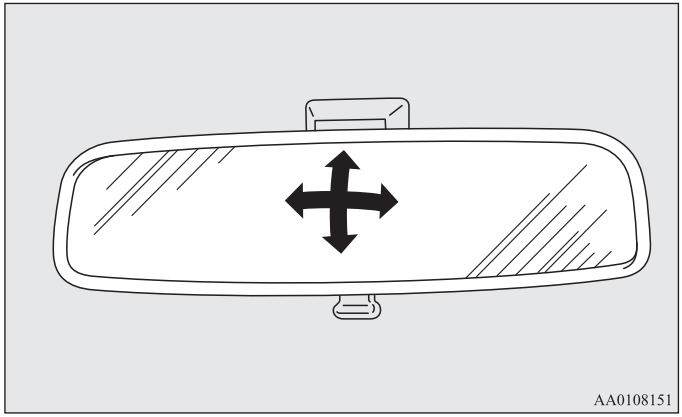

Фара жарығының шағылысын жою

1 Түрі

Әйнек асты шетінде орналасқан (A) тетікшесінің көмегімен артта келе жатқан автокөлік фарасының жарығы шағылыспас үшін айнаның иілу бұрышын реттеуге болады.

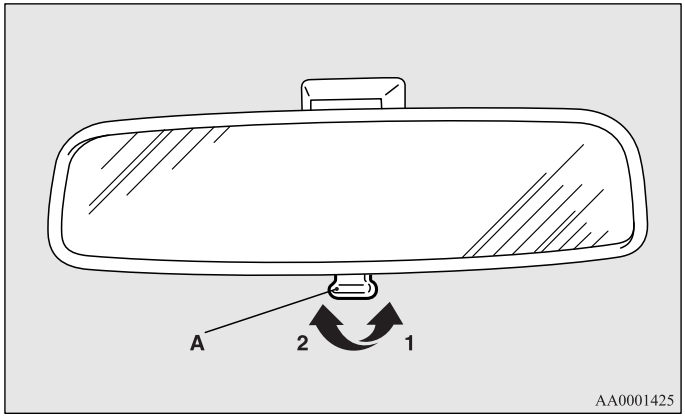

1- Орташа жағдай
2- Шағылыспас үшін айнаның иілу бұрышы өзгертілген

2 Түрі

Егер артта келе жатқан автокөлік фарасы өте қатты ұрып тұрса, шағылысудың алдын алу үшін, артқы көрініс айнасының шағылысу коэффициенті автоматты түрде азаяды.

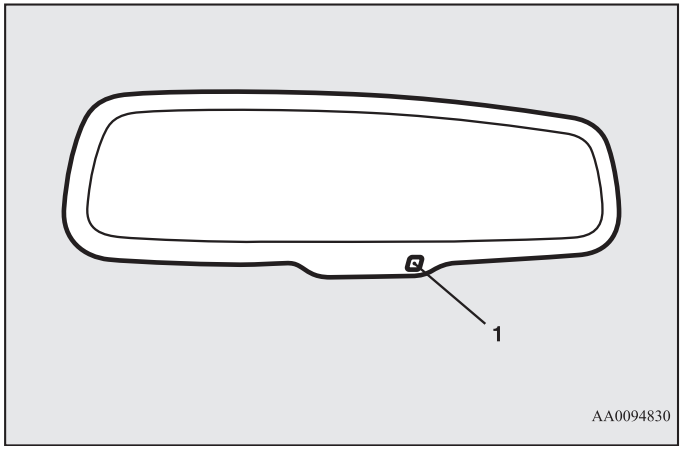

Оталдыру кілтін ON жағдайына бұрау немесе ON жұмыс қызметін қосу кезінде айнаның шағылысу коэффициенті автоматты түрде өзгереді.

ЕСКЕ АЛУ

- Айнаға қандай да бір зат ілуге, сонымен қатар әйнек тазартқыш құралдарды қадағаға (1) себуге тиым салынады, себебі ол қадағаның сезімталдығын төмендетуі мүмкін.

3 түрі

Егер артында келе жатқан автомобильдің фаралары тым жарық жанса, көрмей алушылыққа жол бермеу үшін артқы көрініс айнасының көрініс коэффициенті автоматты түрде төмендейді.

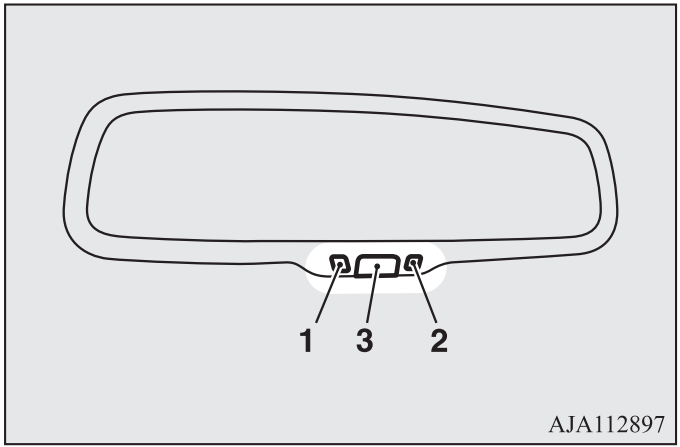

Оттау кілтін ON қалпына бұрған немесе ON жұмыс режимін қосқан кезде жасыл бақылау лампасы (1) жанады да, айнаның көрініс коэффициенті автоматты түрде өзгереді.

ЕСКЕ АЛУ

- Айнаға қандай да бір заттар ілуге, сондай-ақ әйнекті тазалауға арналған құралды датчикке (2) жағуға болмайды, өйткені датчиктің сезімталдығы төмендеуі мүмкін.
- Егер автоматты режимді ажыратқыңыз келсе, қосқышты (3) 2 секундтен кем емес басып, ұстап тұрыңыз, инидкатор (1) ажыратылады. Жұмыстың автоматты режиміне қайту үшін қайта ажыратқышқа басыңыз немесе келесіні орындаңыз.

Автомобильді қашықтықтан басқару жүйесіз модификациялар
Оттау құлпындағы кілтті LOCK или ACC қалпынан ON қалпына бұрыңыз.

Автомобильді қашықтықтан басқару жүйесімен модификациялар
OFF жұмыс режимін алдын ала қосып, ON жұмыс режимін қосыңыз.

Артқы көріністің сыртқы айнасы

E00600900628

Артқы көріністің сыртқы айнасы жағдайын реттеу

E00601001870

Артқы айна жағдайын оталдыру кілті ON немесе ACC жағдайында тұрғанда не ON немесе ACC жұмыс тәртібі қосылғанда ғана реттеуге болады.

⚠ *ЕСКЕРТУ*

- **Автокөлік қозғалысы кезінде артқы көрініс айнасын реттеуге тиым салынады. Бұл қауіпті.**
  Артқы көрініс айнасын міндетті түрде қозғалысты бастамай тұрып реттеу керек.
- **Автокөлік дөңес айналармен жабдықталған. Мұны ескерген жөн: теріс айналарға қарағанда дөңес айналарда шағылысқан заттар көлемі жағынан кішкентай және алыс орналасқан сипатта көрінеді.**
  Жолдың басқа жолағына өтерде артқы автокөлік аралығын айнада көрсетілген аралық бойынша шамалаңыз.

1. (A) ауыстырғышын реттеуді қажет ететін айнаның белгісіне қойыңыз

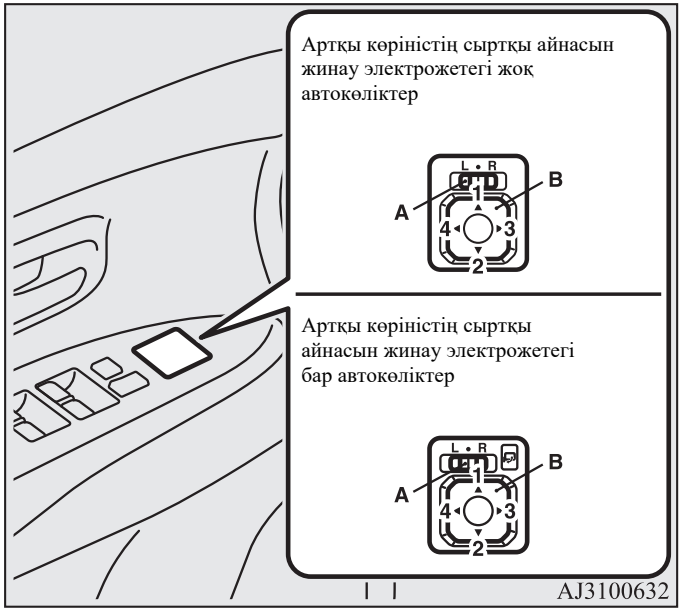

L- Сол көріністі сыртқы айнаны реттеу
R- Оң көріністі сыртқы айнаны реттеу

2. Сыртқы айна жағдайын реттеу үшін (B) ауыстырғышын оңға, солға, жоғары, төмен басыңыз.

1- Жоғары
2- Төмен
3- Оңға
4- Солға

3. (A) ауыстырғышын (•)орташа жағдайына орнатыңыз.

Артқы көріністің сырқы айнасын жинау және жұмыс жағдайына қайтару

E00601101956

Артқы көріністің сыртқы айнасын тар орындарда тоқтау кезінде зақымдаудан сақтау үшін жинауға (есік әйнегіне қарай итеру) болады.

⚠ *ЕСКЕРУ*

- **Жиналған айналармен қозғалуға тиым салынады. Сыртқы айнамен қамтамасыз етілетін артқы көріністің жоқ болуы апатқа әкеліп соғуы мүмкін.**

Артқы көріністің сыртқы айналарын жинау электржетегі бар автомобильдерден басқа

Артқы көріністің сыртқы айнасын жинау үшін авкөліктің артқы жағына қарай айна корпусына басыңыз. Артқы көріністің сыртқы айнасын жұмыс жағдайына қайтару үшін автокөліктің алдыңғы жағына қарай айна корпусын тартыңыз.

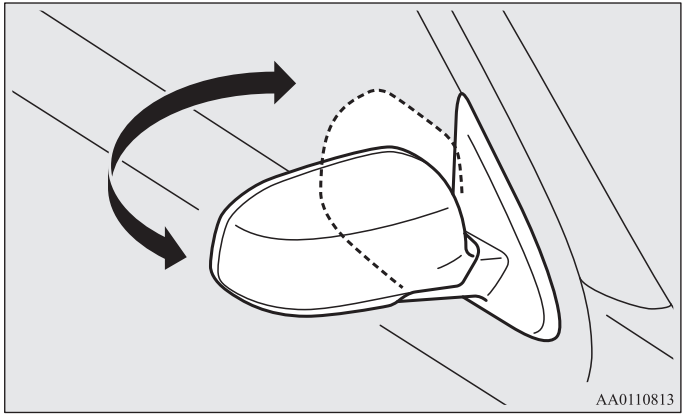

Артқы көріністің сыртқы айналарын жинау электржетегі бар автомобильдер

Артқы көріністің сырқы айнасын жинау және арнайы түйменің көмегімен жұмыс жағдайына қайтару

Айналарды жинау үшін оталдыру кілті ON немесе ACC жағдайында тұрғанда не ON немесе ACC жұмыс тәртібі қосылып тұрған уақытында түймені басыңыз.
Айналарды жұмыс жағдайына қайтару үшін түймені тағы бір рет басыңыз.
Егер кілтті LOCK жағдайына бұрап немесе OFF жұмыс тәртібін қосса, шамамен 30 секунд ішінде айналарды жинап не жұмыс жағдайына қайтаруға болады.

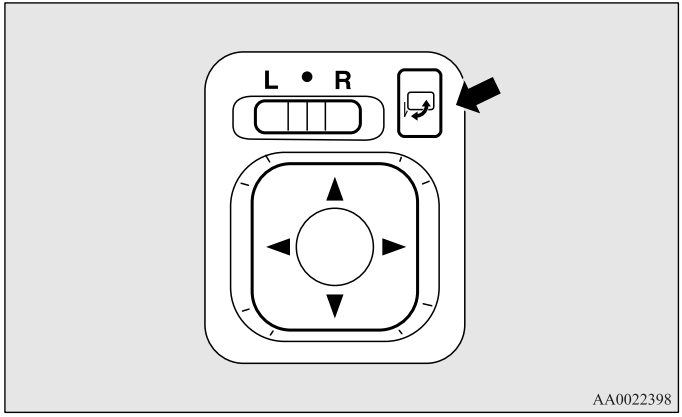

4

⚠ ЕСКЕРУ

- **Айналарды жинап не жұмыс жағдайына қолмен қайтаруға болады. Алайда егер Сіз оларды түймені басу арқылы жинасаңыз, онда оларды қалыпты жағдайына қолмен емес сол түймені басу арқылы қайтару керек. Олай болмаған жағдайда олар дұрыс бекітілмей қалуы мүмкін. Нәтижесінде қозғалыс кезінде қарсыдағы ауа легінің немесе дірілдің әсерінен орнынан қозғалып кетуі мүмкін, мұндай кезде артқы көрініс жоғалады**

ЕСКЕ АЛУ

- Қозғалып тұрған айнаға қолыңызды қысып алмас үшін абай болыңыз.
- Егер Сіз айнаны қолмен жинасаңыз немесе ол өзі адамға не басқа затқа соғылуынан жиналып қалса, оны қалыпты жағдайға түйменің көмегімен қайтару мүмкін болмайды. Бұндай жағдайда айнаны толығымен жинау үшін түймені басыңыз, сосын айнаны қалыпты жағдайына қайтару үшін түймені қайта басыңыз.
- Егер айналар қатып қалып, жинау механизмі жұмыс жасамаса, түймені көп қайтара басуға тырыспаңыз, өйткені бұл электроқозғалтқыштың және электрлік тізбектің басқа да элементтерінің күйіп кетуіне әкеліп соғады.

4

Арнайы түйменің көмегінсіз артқы көріністің сыртқы айналарын жинау және жұмыс жағдайына қайта қайтару

Есік құлыптарын қашықтықтан басқару жүйесі бар автокөліктер
Автоматты жинау мен айналарды жұмыс жағдайына қайтаруды қашықтықтан басқару түймесінің көмегімен есіктерді ашу және бекітуге сәйкес бірмезгілде орнатуға болады. 1-8 беттегі «Артқы көріністің сыртқы айналарын басқару» бөлімін қараңыз.
Автокөлікті қашықтықтан басқару жүйесі бар автокөліктер
Автоматты жинау мен айналарды жұмыс жағдайына қайтаруды қашықтықтан басқару түймесінің көмегімен немесе автокөлікті қашықтықтан басқару жүйесі қызметімен есіктерді ашу және бекітуге сәйкес бірмезгілде орнатуға болады. 1-8 беттегі «Артқы көріністің сыртқы айналарын басқару» немесе 1-17беттегі «Электронды кілтті пайдалану» арқылы автокөлікті тасымалдау бөлімін қараңыз.

ЕСКЕ АЛУ

- Бұл қызметтің күйін келтіруін келесі тәртәпте өзгертуге болады: Mitsubishi (MMCS) қатынастық жүйесімен жабдықталған автокөліктерде күйін келтіруді дисплейде өзгертуге болады. Толығырақ ақпарат басқа нұсқаулықта берілген.
  - Оттауды қосқан немесе ON жұмыс режимін таңдаған кезде айналардың автоматты қайтарылуын және оттауды ажыратқаннан немесе OFF жұмыс режимін таңдаған соң жүргізушінің есігін ашқан кезде автоматтық жинауды орнатыңыз.
  - 30 шақ/с жеткізген кезе айналардың жұмыс жағдайына автоматты түрде қайтуын орнату
  - Айналардың жұмыс жағдайына автоматты түрде қайту қызметін өшіру.

  Толығырақ ақпаратты MITSUBISHI MOTORS авторизацияланған қызмет көрсету орталығынан аласыз.

● Жоғарыда сипатталғандай күйін келтірулер өзгертілсе де, келесі әрекеттердің көмегімен артқы көріністің сыртқы айналарын жинауға немесе қайта жұмыс жағдайына қайтаруға болады. Егер автокөлікті бекіту үшін LOCK түймесін басқан соң 30 секунд ішінде LOCK түймесін екі рет бассаңыз, артқы көріністің сыртқы айналары жиналады. Егер автокөлікті ашу үшін UNLOCK түймесін басқан соң 30 секунд ішінде UNLOCK түймесін екі рет бассаңыз, артқы көріністің сыртқы айналары жұмыс жағдайына қайта оралады.

Жылытқышы бар сыртқы көрініс айнасы*

E00601200543

Артқы көріністің сыртқы айнасынан ылғал немесе мұзды тазарту үшін артқы әйнектің қосқышына басыңыз.

Артқы көрініс айналарының жылытқышын қосқанда (A) бақылау шамы жанады.

Шамамен 20 минуттан кейін артқы әйнек жылытқышы мен артқы көріністің сыртқы айнасының жылытқышы автоматты түрде өшеді.

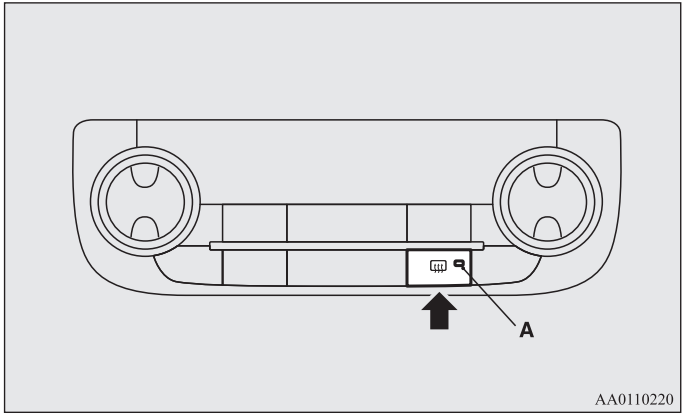

ЕСКЕ АЛУ

● Айна жылытқышын қосу автоматты түрде қосылуы мүмкін. Толық ақпаратты MITSUBISHI MOTORS авторизацияланған қызмет көрсету орталығынан алуға болады.Mitsubishi (MMCS) қатынастық жүйесімен жабдықталған автокөліктерде күйін келтіруді дисплейде өзгертуге болады.
Толығырақ ақпарат басқа нұсқаулықта берілген.

*Оталдыру құлпы**

E00601401988

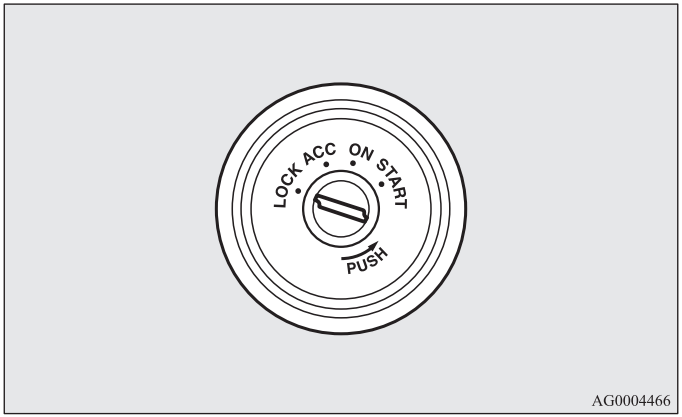

AG0004466

LOCK жағдайы

Қозғалтқыш жұмыс істемейді, рөл дөңгелегі құрсауланған. Оталдыру кілтін суыруға және салуға тек осы жағдайда болады.

ACC жағдайы

Қозғалтқыш жұмыс істемейді, алайда аудиожүйені пайдалануға және басқа да электрожабдықтарды қолдануға болады.

ON жағдайы

Автокөліктің барлық электрожабдықтарын қолдануға болады.

START жағдайы

Стартер қосылады. Қозғалтқышты оталдырғаннан кейін кілтті жіберіңіз, сонда ол ON жағдайына қайтып оралады.

ЕСКЕ АЛУ

- Сіздің автокөлігіңіз электронды иммобилайзермен жабдықталған. Тек электронды кілт транспондерімен берілетін идентификациялық код иммобилайзер компьютерінің жадында тіркелген кодпен сәйкес келген жағдайда ғана оталдыруға болады. 1-4 беттегі «Электронды иммобилайзер (қозғалтқышты құрсаулайтын айдап әкетуге қарсы жүйе)» бөлімінде көрсетілген.

Оталдыру құлыбы ACC жағдайында болғанда электроқоректендіруді автоматты өшіру қызметі

E00620300107

Егер оталдыру кілті ACC жағдайында тұрса, шамамен 30 минут өткеннен кейін, аталған қызмет жұмыс істеуі осы жағдайда ғана мүмкін болатын аудиожүйе қоректендіруін және басқа да электрожабдықтардың қорегін автоматты түрде өшіреді. Оталдыру құлыбын ACC жағдайынан басқа жағдайға ауыстырған кезде электроқоректендіру қайта қосылады.

ЕСКЕ АЛУ

- Қызмет жұмысын келесі тәртіпте өзгертуге болады:
  - Қоректендіруді өшіруге дейінгі уақытты 60 минутқа дейін өзгертуге болады.
  - ACC жағдайындағы қоректендіруді автоматты өшіру қызметін өшіріп қоюға болады.

  Толығырақ ақпаратты MITSUBISHI MOTORS авторизацияланған қызмет көрсету орталығынан аласыз.
  Mitsubishi (MMCS) қатынастық жүйесімен жабдықталған автокөліктерде күйін келтіруді дисплейде өзгертуге болады. Толығырақ ақпарат басқа нұсқаулықта берілген.

Оталдыру кілтін суыру

E00620401613

Селектор рычагын P (тұрақ) қалпына ауыстырыңыз, ACC қалпында кілтке басыңыз да, оны баса тұра LOCK қалпына бұрыңыз, одан кейін кілттті алыңыз.

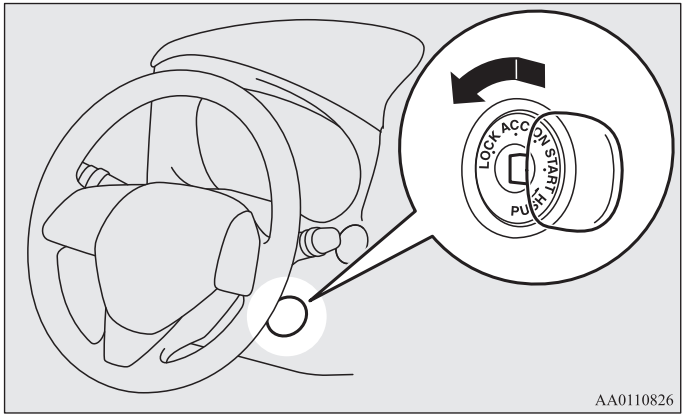

4

⚠ ЕСКЕРУ

- **Қозғалыс кезінде оталдыру құлыбынан кілтті суыруға тиым салынады. Мұндай кезде руль доңғалағы бөгеттеліп, басқаруды жоғалтып аласыз.**
- **Егер қозғалыс кезінде қозғалтқыш өшіп қалса, тежегіштер күшейткіші өшіп қалып, тежеу күшейткіші төмендейді. Сонымен бірге рөл басқарғышының гидрокүшейткіші істен шығып, рөл дөңгелегіне үлкен күш түсіру керек болады.**
- **Егер қозғалтқыш жұмыс істемесе, оталдыру кілтін ұзақ уақытқа қосылулы (ON) қалдырмаңыз, бұл аккумулятор батареясының отырып қалуына әкеліп соғады.**
- **Егер қозғалтқыш жұмыс істеп тұрса, оталдыру құлыбындағы кілтті START жағдайына бұрамаңыз. Бұл стартердің зақымдануына әкеліп соғуы мүмкін.**

4

*Қозғалтқышты қосу және өшіру түймесі**

E00631801499

Ұрлықтың алдын алу мақсатында тіркелген электронды кілттің көмегімен ғана қозғалтқышты қосуға болады (қозғалтқыш иммобилайзерінің қызметі).
Егер электронды кілт Өзіңізде болса, қозғалтқышты қосуға болады.

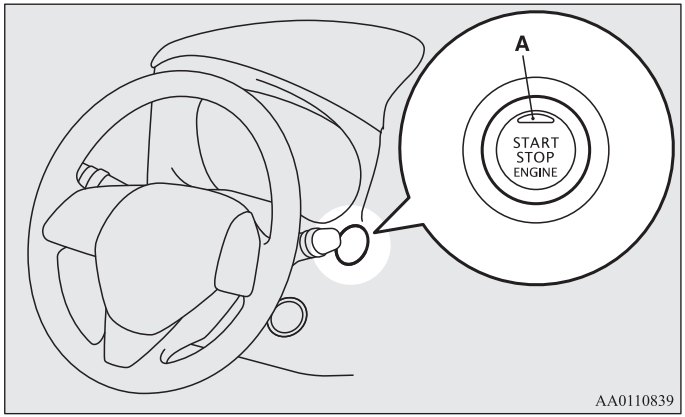

⚠ ЕСКЕРУ

- **Автокөлікті қашықтықтан басқару жүйесінің қандай да бір ақауы орын алса, бақылау шамы (A) қызыл сары түспен жыпылықтай бастайды. Қозғалтқыш ажыратқышындағы бақылау шамы қызыл сары түспен жыпылықтай бастағанда ешқауақытта қозғалысты жалғастырмаңыз. Мұндай жағдайда тез арада MITSUBISHI MOTORS авторизацияланған қызмет көрсету орталығына жүгініңіз.**
- **Егер қозғалтқышты қосу және өшіру түймесі жайсыз істеп, қатып қалса оны пайдаланбаңыз. Мұндай жағдайда тез арада MITSUBISHI MOTORS авторизацияланған қызмет көрсету орталығына жүгініңіз.**

ЕСКЕ АЛУ

- Қозғалтқышты қосу және өшіру түймесін пайдаланғанда оны аяғына дейін қатты басыңыз. Егер түймені толық баспасаңыз, қозғалтқыш оталмай қалуы мүмкін немесе оның жұмыс қызметі өзгереді. Дұрыс басқан кезде қозғалтқышты қосу және өшіру түймесін басып тұрудың қажеті болмайды.

- Электронды кілт салонда болса және жұмыс режимі өзгертілмесе, электронды кілттегі қоректену элементі қуат көзінен айырылуы мүмкін. 1-20 беттеріндегі «Ескертуді қосу» тарауын қара.

Бақылау шамы(дара хромды сұйық кристалды дисплей)

Ескерту хабарламасы (түсті сұйық кристалды дисплей)

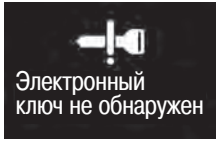

Қозғалтқышты қосу және өшіру түймесінің және оның қызметтерінің жұмысы

OFF

Түймедегі бақылау шамы жанбайды.
Селектор тұтқасы P (тұрақ) жағдайында тұрғанда ғана, OFF жұмыс қызметін орнатуға болады.

ACC жағдайы

Электрлік жабдықтарды, мысалы, аудиожүйені, электрлік қорек розеткасын пайдалануға болады.
Түймедегі бақылау шамы қызыл сары түспен жанады.

ON жағдайы

Автокөліктің барлық жабдықтарын пайдалануға болады. Түймедегі бақылау шамы жасыл түспен жанады. Қозғалтқышты оталдыру кезінде бақылау шамы өшеді.

ЕСКЕ АЛУ

- Сіздің автокөлігіңіз электронды иммобилайзермен жабдықталған. Электронды кілт транспондерімен берілетін идентификациялық код иммобилайзер компьютерінің жадында тіркелген кодпен сәйкес келгенде ғана қозғалтқышты қосу мүмкін болады. 1-4 беттегі «Электронды иммобилайзер (қозғалтқышты оталдыруды бөгеттейтін, ұрлыққа қарсы жүйе)» бөлімін қараңыз.

Жұмыс қызметін өзгерту

E00631901171

Егер тежегіш басқышын немесе ілінісу басқышын баспай қозғалтқышты қосу және өшіру түймесін бассаңыз, жұмыс қызметін OFF, ACC, ON, OFF тәртібінде өзгертуге болады.

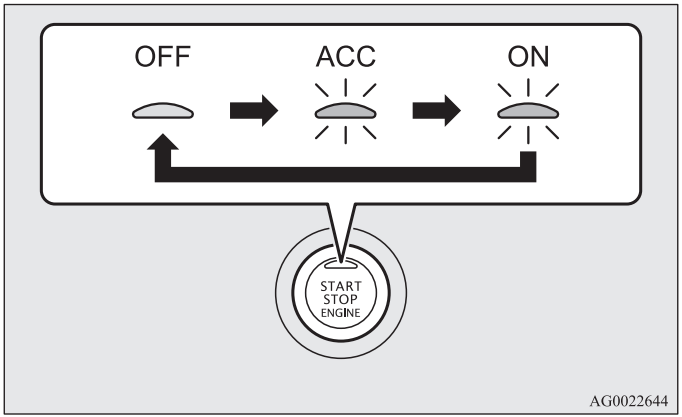

4

ЕСКЕРУ

- **Қозғалтқыш жұмыс істемей тұрғанда, OFF жұмыс қызметін қосыңыз. Егер қозғалтқыш істемей тұрғанда ұзақ уақытқа ON немесе ACC қызметін қосулы күйінде қалдырсаңыз, бұл аккумулятор батареясының отырып қалуына әкеліп, қозғалтқыш оталмай қалады және руль доңғалағы бөгетке түседі.**
- **Аккумулятор батареясын өшірген кезде ағымдағы қызмет жадыда сақталып қалады. Аккумулятор батареясы қосылған соң жадыда сақталған жұмыс қызметі автоматты түрде таңдалады. Жөндеу немесе ауыстыру үшін аккумулятор батареясын шешпес бұрын, OFF жұмыс қызметін қосыңыз. Егер аккумулятор батареясы отырып қалған жағдайда, автокөлік қай жұмыс қызметінде тұрғаның білмесеңіз, өте сақ болыңыз.**

ЕСКЕРУ

- **Егер автокөлікте электронды кілт болмаса, жұмыс қызметін OFF жағдайынан ACC немесе ON жағдайына ауыстыру мүмкін болмайды. 1-16 беттегі «Қозғалтқышты оталдыру кезіндегі әрекет ету аймағы» бөлімін қараңыз.**
- **Егер электронды кілт салонда болса және жұмыс қызметі өзгертілмесе, электронды кілттегі қоректендіру элементі отырып қалуы мүмкін. 1-20 беттегі « Ескертудің қосылуы» бөлімін қараңыз.**

ACC жұмыс қызметі қосылып тұрғанда электрлік қоректі автоматты түрде өшіру қызметі

E00632800011

Егер ACC жұмыс қызметі қосылып тұрғанда, шамамен 30 секунд өткен соң аталған қызмет тек осы қызметте жұмыс істей алатын аудиожүйе және басқа электрлік жабдықтар қорегін өшіреді.
Қозғалтқышты қосу және өшіру түймесін қайта басқан кезде немесе жүргізуші есігі ашылғанда, электрлік қорек қайта қосылады.

ЕСКЕ АЛУ

- Қызмет жұмысын келесі тәртіпте өзгертуге болады:
  - Қоректі өшіруге дейінгі уақытты 60 минутқа дейін өзгертіп қоюға болады.
  - ACC қызметіндегі қоректі автоматты түрде өшіру қызметін өшіріп қоюға болады.

Толығырақ ақпаратты MITSUBISHI MOTORS авторизацияланған қызмет көрсету орталығынан аласыз.Mitsubishi (MMCS) қатынастық жүйесімен жабдықталған автокөліктерде күйін келтіруді дисплейде өзгертуге болады.
Толығырақ ақпарат басқа нұсқаулықта берілген.

OFF жұмыс қызметін қосу қажетілігін ескерту жүйесі

E00632201113

Бақылау шамы (дара хромды сұйық кристалды дисплей)

Ескерту хабарламасы (түсті сұйық кристалды дисплей)

Егер OFF басқа жұмыс қызметі қосылып тұрса, жүк бөлігінің есігімен қоса барлық есіктерді ашу және бекіту, сосын жүргізуші немесе алдыңғы жолаушы есігіндегі бекіту/ашу түймелерінің немесе жүк бөлігінің есігіндегі LOCK түймесінің көмегімен есіктерді бекіту мүмкін болмайды, ескерту хабарламасы шығып, сыртқы зуммер дабылы шығады, ал есіктер бекітілмеген күйі қалады.

ON жұмыс қызметі қосылып тұрғаны туралы ескерту жүйесі

E00632300029

Егер қозғалтқыш қосылып және OFF жұмыс қызметінен басқа қызмет орнатылып тұрғанда жүргізуші есігін ашатын болсаңыз, ON жұмыс қызметінің қосылып тұрғаны туралы ішкі зуммер OFF жұмыс қызметін қосу қажеттілігін ескертіп, үздіксіз дабыл шығара бастайды.

Ескерту хабарламасы (түсті сұйық кристалды дисплей)

Рөл дөңгелегінің құрсауы

E00601501992

Автокөлікті қашықтықтан басқару жүйесі жоқ модификациялар

Бөгеттеу

Оталдыру құлпынан кілтті LOCK жағдайында тұрғанда алыңыз. Рөл дөңгелегін ол бекітілгенше бұраңыз.

Бөгеттен шығару

Кілтті оталдыру құлпына салып, оны рөл дөңгелегін ары- бері ақырындап қозғап ACC жағдайына қойыңыз.

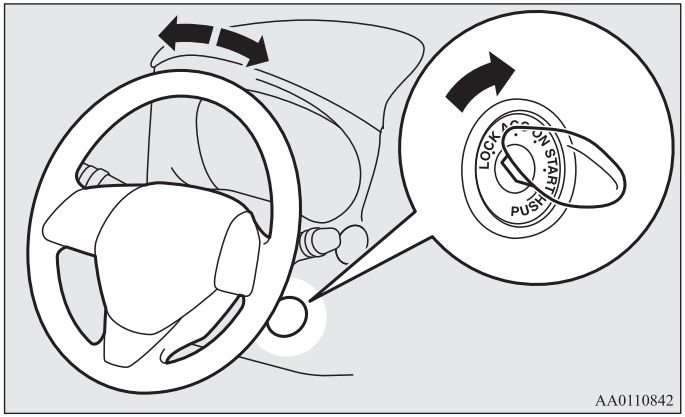

⚠ *ЕСКЕРУ*

- **Автокөліктен шығарда, кілтті оталдыру құлпында қалдырмаңыз. Кейбір елдерде қозғалыс ережелері автокөлікті тұрақта оталдыру құлыбындағы кілтпен қалдыруға тиым салады.**

4

Автокөлікті қашықтықтан басқару жүйесі бар модификациялар

Бөгеттеу

Қозғалтқышты қосу және өшіру түймесін басқаннан кейін және OFF жұмыс қызметін таңдаған соң, жүргізуші есігін ашу кезінде руль доңғалағы бөгеттеледі.

ЕСКЕ АЛУ

- Рульдіу доңғалақ OFF жұмыс режимінде келесі операцияларды орындау кезінде бұғатталады.
  - Жүргізушінің есігін ашу және жабу (жолжүгі бөлімшесінің есігінен басқа).
  - Автомобильді қашықтықтан басқару жүйесі арқылы барлық есіктерді, оның ішінде жолжүгі бөлімшесінің есігін жабу.
- Егер жүргізушінің есігі ашық, бңрақ рульдік доңғалақ бұғатталмаса, ескерту көрсетіледі де зуммер сигналы қосылады.

Ескерту хабарламасы

Бөгеттен шығару

Руль доңғалағын бөгеттен шығару үшін келесі әрекеттерді орындаңыз:

- ACC жұмыс қызметін қосыңыз.
- Қозғалтқышты қосыңыз.

⚠ ЕСКЕРУ

- **Егер қозғалыс кезінде қозғалтқыш өшіп қалса, автокөлік қауіпсіз жерге тоқтағанша, есіктерді ашпаңыз және кілттегі LOCK түймесін баспаңыз. Қарсы жағдайда руль доңғалағы бөгетке түсіп қалып, автокөлікті басқару мүмкін болмай қалады.**
- **Автокөліктен шыққанда міндетті түрде кілтті өзіңізбен бірге алыңыз. Егер автокөлікті сүйреу қажет болса, руль доңғалағын бөгеттен шығару үшін, ACC жұмыс қызметін қосыңыз.**
  - **ON жұмыс қызметін қосыңыз**

ЕСКЕ АЛУ

- Егер рульдік доңғалақ бұғатталмаса, бақылау лампасы жыпылықтайды, сондай-ақ ішкі зуммер сигналы беріледі де, бақылау лампасы қосылады. Осы кезде рульдік доңғалақты оңға-солға сәл бұрып, қозғалтқышты іске қосу және тоқтату батырмасына тағы бір рет басыңыз.

Бақылау шамы (дара хромды сұйық кристалды дисплей)

Ескерту хабарламасы (түсті сұйық кристалды дисплей)

- Егер руль доңғалағының штатсыз бөгеттелуі орын алса, ескерту хабарламасы шығып, ішкі зуммер қосылады. OFF жұмыс қызметін қосыңыз және электронды кілттегі бөгеттеу түймесін басыңыз. Одан кейін қозғалтқышты оталдыру және тоқтату түймесін басыңыз. Егер бақылау шамы қайта жанса, MITSUBISHI MOTORS авторизацияланған қызмет көрсету орталығына жүгініңіз.

Бақылау шамы (дара хромды сұйық кристалды дисплей)

Ескерту хабарламасы (түсті сұйық кристалды дисплей)

- Рульдік доңғалақты бұғаттау жүйесінде ақаулық пайда болған кезде бақылау лампасы қосылады да, ішкі зуммер сигналы беріледі немесе дисплейде ескерту хабарламасы көрсетіледі. Осындай жағдайда автомобильді дереу қауіпсіз жерде тоқтатыңыз да, жақындағы MITSUBISHI MOTORS авторизацияланған сервистік орталығына хабарласыңыз.

Бақылау шамы (дара хромды сұйық кристалды дисплей)

Ескерту хабарламасы (түсті сұйық кристалды дисплей)

Қозғалтқышты қосу және тоқтату

E00620601442

Қозғалтқышты қосу ережелері

Автокөлікті қашықтықтан басқару жүйесі жоқ модификациялар

- Стартерді ұзақ уақытқа (10 секундтан жоғары) қоспаңыз, бұл аккумулятор батареясының отыруына немесе стартердің зақымдануына және қозғалтқыш элементтері мен шығару жүйесінің істен шығуына әкеліп соғуы мүмкін. Егер қозғалтқышты қосылмаса, оталдыру кілтін LOCK жағдайына қайтарып, бірнеше секунд күтіңіз де әрекетіңізді қайта қалаңыз. Бұндай әрекетті стартермен бірнеше жолы қайталауға болмайды, өйткені стартердің істен шығып қалуы мүмкін.

Автокөлікті қашықтықтан басқару жүйесі бар модификациялар

- Қозғалтқышты жұмыстың кез келген қызметінде оталдыруға болады.
- Егер қозғалтқышты қосу және тоқтату түймесін бірден жібере салсаңыз, стартер шамамен 15 секунд айналып тұрады. Егер қозғалтқышты қосу және тоқтату түймесін қайтадан бассаңыз, стартер тоқтайды. Егер қозғалтқышты қосу және тоқтату түймесін басылған күйінде ұстап тұрсаңыз, стартер шамамен 30 секунд бойы айналып тұрады. Егер қозғалтқыш қосылмаса, кішкене күтіп, қозғалтқышты қайта оталдырып көріңіз. Қозғалтқышты стартермен оталдыруды көп рет қайталай бермеңіз, бұл стартердің және қозғалтқыш элементтерінің істен шығуына әкелуі мүмкін.

⚠ *ЕСКЕРТУ*

- **Қозғалтқышы жұмыс істеп тұрған автокөлікті жабық ғимарттарда немесе нашар желдетілетін жерлерде қалдырмаңыз. Автокөлікті ол жерден шығарып, басқа жаққа қойыңыз. Улы газдың иісі болмайды және ол өте қауіпті.**

⚠ *ЕСКЕРУ*

- **Қозғалтқышыты автокөлікті итеру немесе сүйреу арқылы қосуға болмайды.**
- **Жоғары айналыс кезінде қозғалтқыш жұмысына абай болыңыз, жоғары жылдамдыққа дейін қозғалтқыш қызбайынша автокөлікті қатты айдамаңыз.**
- **Стартерді зақымдамас үшін, оталдыру кілтін қозғалтқышты қоса салысымен босатыңыз.**

Қозғалтқышты іске қосу

E00620701498

Автокөлікті қашықтықтан басқару жүйесі жоқ модификациялар

Қозғалтқышты іске қосу жүйелігі:

1. Оттау құлпына кілтті кіргізіңіз, қауіпсіздік белдігін тағыңыз.
2. Тұру тежегіші қосылғанынакөз жеткізіңіз.
3. Тежегіш педаліне басыңыз да ұстап тұрыңыз.
4. Селектор рычагы P (тұрақ) қалпына орнатылғанына көз жеткізіңіз.

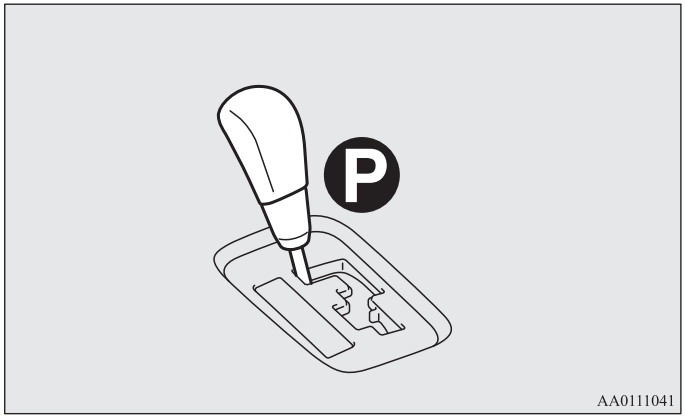

ЕСКЕ АЛУ

- Селектор рычагы P (тұрақ) немесе N (бейтарап беріліс) қалпына орнатылған жағдайда, стартер жұмыс істей бастайды. Қауіпсіздік мақсатында режимдерді ауыстыру рычагын P (тұрақ) қалпына орнатып, қозғалтқышты іске қосу керек, өйткені осы кезде автомобильдің доңғалақтары бұғатталған болады.

5. Оттау кілтін ON қалпына бұрыңыз. Қозғалтқышты іске қоспас бұрын, іске қосу кезінде қосылуға тиесілі барлық бақылау шамдары қосылғанына көз жеткізіңіз.
6. Оттау кілтін START қалпына бұрыңыз, ол кезде акселератор педаліне баспай, қозғалтқыш іске қосылғаннан соң, кілтті жіберіңіз.

ЕСКЕ АЛУ

- Қозғалтқыш іске қосылған соң, қозғалтқышты қыздырғаннан кейін жоғалып тұратын біраз шу естілуі мүмкін.

Егер қозғалтқыш оталмай қалса

Бірнеше рет қайталағаннан кейін қозғалтқыштың оталмай қалу мәселесімен қақтығысуыңыз мүмкін.

1. Электрлік энергияны тұтынатын шамдар, жылытқыш желдеткіші, артқы әйнек жылытқышы сияқтылардың өшіп тұрғанына көз жеткізіңіз.
2. Тежегіш басқышын басып тұрып, акселератор басқышын жартылай басыңыз, сосын стартерді қосыңыз. Қозғалтқыш оталғаннан кейін бірден акселератор басқышын жіберіңіз.
3. Егер қозғалтқыш бұрынғыдай оталмай тұрса, онда оталдыру білтелері бензинмен былғанған. Тежегіш басқышын басып тұрып, акселератор басқышын соңына дейін қатты басыңыз, сосын стартерді қосу үшін қозғалтқышты қосу және тоқтату түймесін басыңыз. Егер 5-6 секунд өткен соң қозғалтқыш қосылмаса, стартерді өшіру үшін қозғалтқышты қосу және тоқтату түймесін басыңыз да, акселератор басқышын жіберіңіз. OFF жұмыс қызметін қосыңыз. Бірнеше секунд күтіп, стартерді қосу үшін қозғалтқышты қосу және тоқтату түймесін қайта басыңыз, тежегіш басқышын басып тұрыңыз, алайда акселератор басқышын баспаңыз. Егер қозғалтқыш қосылмаса, жоғарыдағы әрекеттерді қайта қайталаңыз,

MIVEC (Mitsubishi Innovative Valve timing Electronic Control, электронды басқаруы бар газ тарату фазаларын өзгерту жүйесі) қозғалтқышы бар модификациялар

Mivec қозғалтқышында басқару қызметін автоматты түрде ауыстыру енгізу клапаны қозғалу жағдайына байланысты төменгі және жоғарғы қызметтер арасында болады. Қозғалтқыш жұмысының тиімді сипатталмаларына қол жетеді.

Автокөлікті қашықтықтан басқару жүйесі бар модификациялар
Қозғалтқышты іске қосу жүйелігі:

1. Қауіпсіздік белдігін тағыңыз.
2. Тұру тежегіші қосылғанынакөз жеткізіңіз.
3. Оң аяғыңызбен тежегіш педаліне қаттырақ басыңыз.

ЕСКЕ АЛУ

- Қозғалтқыш біраз уақыттан кейін қосылмаса, қозғалтқышты іске қосу кезінде тежегіш педаліне күш әсері өсуі мүмкін. Олай болса, тежегіш педаліне әдеттегіден қаттырақ басыңыз.

4. Селектор рычагы P (тұрақ) қалпына орнатылғанына көз жеткізіңіз.

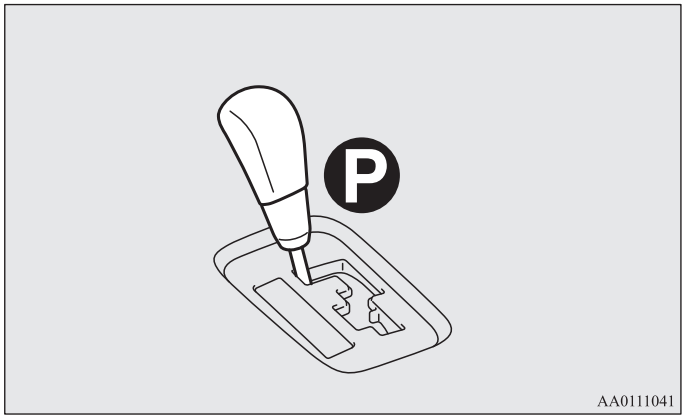

5. Қозғалтқышты іске қосу және тоқтату батырмасына басыңыз.
6. Барлық бақылау лампалары тиісті түрде жұмыс істеп тұрғанын көз жеткізіңіз.

ЕСКЕ АЛУ

- Қозғалтқыш іске қосылған соң, қозғалтқышты жылытқаннан кейін жоғалатын біраз шу естілуі мүмкін.
- Қозғалтқышты іске қосқан кезде селектор рычагы P (тұрақ) немесе N (бейтарап беріліс) қалпында тұрмаса немесе сіз қозғалтқышты іске қосу және тоқтату батырмасына басып, тежегіш педаліне баспасаңыз, ескерту хабарламасы көрсетіледі.

Ескерту хабарламасы (түсті сұйық кристалды дисплей)

Егер қозғалтқыш оталмай қалса

Бірнеше рет қайталағаннан кейін қозғалтқыштың оталмай қалу мәселесімен қақтығысуыңыз мүмкін.

1. Электрлік энергияны тұтынатын шамдар, жылытқыш желдеткіші, артқы әйнек жылытқышы сияқтылардың өшіп тұрғанына көз жеткізіңіз.
2. Тежегіш басқышын басып тұрып, акселератор басқышын жартылай басыңыз, сосын стартерді қосыңыз. Қозғалтқыш оталғаннан кейін бірден акселератор басқышын жіберіңіз.
3. Егер қозғалтқыш бұрынғыдай оталмай тұрса, онда оталдыру білтелері бензинмен былғанған. Тежегіш басқышын басып тұрып, акселератор басқышын соңына дейін қатты басыңыз, сосын стартерді қосу үшін қозғалтқышты қосу және тоқтату түймесін басыңыз. Егер 5-6 секунд өткен соң қозғалтқыш қосылмаса, стартерді өшіру үшін қозғалтқышты қосу және тоқтату түймесін басыңыз да, акселератор басқышын жіберіңіз. OFF жұмыс қызметін қосыңыз. Бірнеше секунд күтіп, стартерді қосу үшін қозғалтқышты қосу және тоқтату түймесін қайта басыңыз, тежегіш басқышын басып тұрыңыз, алайда акселератор басқышын баспаңыз. Егер қозғалтқыш қосылмаса, жоғарыдағы әрекеттерді қайта қайталаңыз,

3000 MIVEC (Mitsubishi Innovative Valve timing Electronic Control, электронды басқаруы бар газ тарату фазаларын өзгерту жүйесі) қозғалтқышы бар модификациялар

Mivec қозғалтқышында басқару қызметін автоматты түрде ауыстыру енгізу клапаны қозғалу жағдайына байланысты төменгі және жоғарғы қызметтер арасында болады. Қозғалтқыш жұмысының тиімді сипатталмаларына қол жетеді.

Ауа температурасының өте төмен кезінде

Ауа температурасының өте төмен кезінде қозғалтқышты оталдыру үшін қиындықтар тууы мүмкін немесе қозғалтқыш мүлде оталмай қалады. Бұл автокөліктің бөлшектері мен саймандарының техникалық жағдайына, сонымен қатар автокөлік иесінің сәйкес келмейтін сұйықтықтар мен қолданыс материалдарын пайдалануына байланысты болуы мүмкін.

Одан да басқа төменгі температураның салдарынан қолданыс материалдары мен сұйықтықтардың және автокөлік бөлшектерінің физикалық қабілетінің табиғи өзгеріске ұшырауына байланысты автокөліктің кейбір агрегаттары мен элементтерінің құрылымы қарапайым жағдайларынан өзгеше болады.

Ауа температурасының төмен кезінде пайдалану немесе қозғалтқышты оталдыру кезінде қиындық туса, MITSUBISHI MOTORS авторизацияланған қызмет көрсету орталығына жүгінуіңізге кеңес береміз.

Қозғалтқышты тоқтату

E00620801428

Автокөлікті қашықтықтан басқару жүйесі жоқ модификациялар

1. Автокөлікті толығымен тоқтатыңыз.
2. Тежегіш педалін басып тұрып, тұру тежегішін қосыңыз.
3. Селектор рычагын P қалпына (тұрақ) ауыстырыңыз да,қозғалтқышты ажыратыңыз.

Автокөлікті қашықтықтан басқару жүйесі бар модификациялар

⚠ *ЕСКЕРТУ*

- **Қозғалыс кезінде қозғалтқышты қосу және тоқтату түймесін басуға тек оқыс жағдайларда ғана рұқсат етіледі. Егер қозғалыс кезінде қозғалтқыш өшіп қалса, тежегіштердің күшейткіші өшіп, тежеу тиімділігі төмендейді. Сонымен бірге руль басқаруының күшейткіші жұмысын тоқтатады, сөйтіп руль доңғалағына көп күш жұмсау керек болады. Бұл ауыр апатқа әкелуі мүмкін.**

ЕСКЕ АЛУ

- Егер Сіз жедел түрде қозғалыс кезінде қозғалтқышты тоқтататын болсаңыз, қозғалтқышты қосу және тоқтату түймесін басып, оны 3 секунд бойы басылған күйінде ұстап тұрыңыз немесе осы түймені 3 рет қысқаша басыңыз. Қозғалтқыш өшеді және ACC жұмыс қызметі қосылады.

- Егер селектор тұтқасы P (тұрақ) жағдайында тұрса ғана, қозғалтқышты өшіруге болады. Егер қозғалтқышты өшіргенде селектор тұтқасы P (тұрақ) жағдайынан қандай да бір басқа жағдайда тұрса, OFF жұмыс қызметінің орнына ACC жұмыс қызметі қосылады.
  Селектор тұтқасын P (тұрақ) жағдайына қойғаннан кейін, OFF жұмыс қызметін қосыңыз.

1. Автокөлікті тоқтатыңыз.
2. Тежегіш басқышын басып тұрып, тұрақ тежегішінің тұтқасын соңына дейін тартыңыз.
3. Селектор рычагын P қалпына (тұрақ) ауыстырыңыз, одан соң қозғалтқышты тоқтату үшін қозғалтқышты іске қосу және тоқтату батырмасына басыңыз.

Егер электронды кілттің ақауы болса

E00632901208

Электронды кілтті ұяшыққа салыңыз. Осыдан кейін қозғалтқышты оталдыру мен жұмыс қызметін өзгерту мүмкін болуы керек. Қозғалтқышты оталдырып, жұмыс қызметін өзгерткеннен кейін электронды кілтті ұяшықтан суырыңыз.

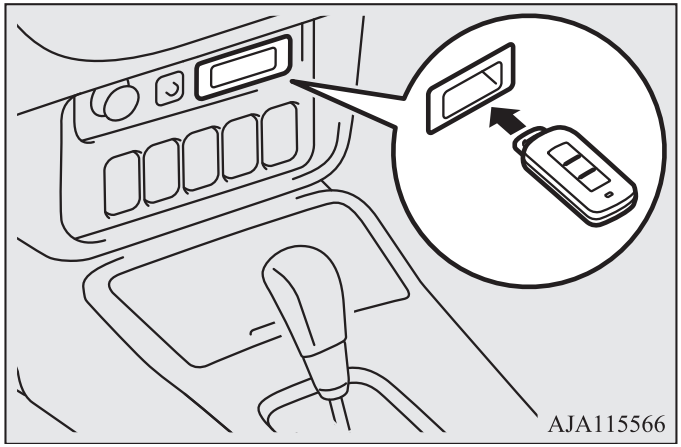

ЕСКЕ АЛУ

- Ұяшыққа электронды кілттен басқа бөгде заттар салмаңыз. Бұл зақымдануға немесе дұрыс жұмыс істемеуге әкелуі мүмкін.

- Электронды кілтті ұяшыққа салар алдында, электронды кілттен бөгде заттарды немесе қосалқы кілтті шешіңіз. Қарсы жағдайда жүйе тіркелген кілттің кодын есептеуден шатасуы мүмкін. Қозғалтқыш қосылмауы мүмкін немесе Сіз жұмыс қызметін өзгерте алмайсыз.

- Электронды кілтті ұяшыққа суретте көрсетілгендей етіп салсаңыз, ол сол жерде бекітіліп қалады.
  Электронды кілтті ұяшығынан алып шығу үшін оны тартыңыз.

Электронды кілтті суыру қажеттілігі туралы ескерту*

E00633000010

Бақылау шамы (дара хромды сұйық кристалды дисплей)

Ескерту хабарламасы (түсті сұйық кристалды дисплей)

Егер OFF жұмыс режимі қосулы болса және электронды кілт ұяшығында тұрған кезде жүргізушінің есігі ашылса, бақылау лампасы жыпылықтай бастайды, сыртқы зуммер шамамен 3 секундтке қосылады, ішкі зуммер шамамен 1 минутке қосылады немесе кілтті алу қажеттілігі жөнінде тиісті ескерту хабарламасы көрсетіледі.

*INVECS II автоматты 6 сатылы беріліс қорабы (екінші буындағы автомобильдерді басқарудың зияткерлік және электрондық жүйесі)**

E00603200693

Автоматты беріліс қорабы жол қозғалысының жағдайларына және жол жабындысының қалпына байланысты берілістерді ауыстырады. Бұл бірқалыпты жылжу мен отынды үнемдеуді қамтамасыз етуге мүмкіндік береді.
Сондай-ақ берілістер қорабындағы берілістерді қолыңызбен жоғары және төмен ауыстыра аласыз. 4-40 беттеріндегі «Берілістерді қолмен ауыстыру режимі» тарауын қара.

ЕСКЕ АЛУ

- Автомобильді жүргізіп жаттықтыру кезінде немесе бірден аккумуляторлық батареяны ажыратқан және кейін қосқан кезде берілістер кенет ауысуы мүмкін. Бұл берілістер қорабындағы ақаулықтың белгісі емес. Басқарудың электрондық шамы бірнеше ауыстырулар жасаған соң, берілістер қайта бір бірсарынды қосылатын болады.

Селектор рычагы арқылы A/T басқару

E00603301079

A/T-да алдыңғы жүрістің алты берілісі және артқы жүрістің бір берілісі бар. Берілістерді таңдау автомобиль қозғалысының жылдамдығына және акселераторлар педалінің қалпына байланысты автоматты түрде жүзеге асырылады.

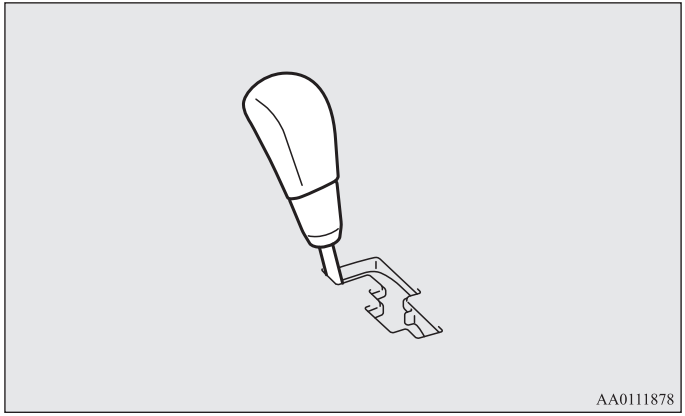

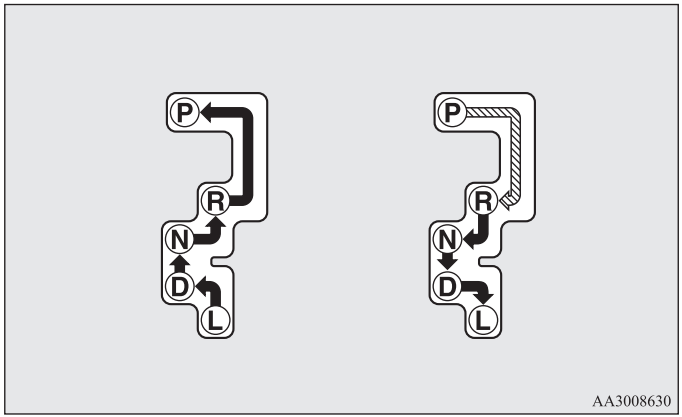

⇩	Тежегіш педаліне басыңыз да селектор рычагын кесікке ауыстырыңыз.
⬇	Селектор рычагын кесікке ауыстырыңыз.

ЕСКЕРТУ

- **Селектор рычагын P (тұрақ) немесе N (бейтарап беріліс) қалпынан шығарған кезде, тежегіш педаліне міндетті түрде басыңыз. Осы кезде акселератор педаліне басуға болмайды.**

ЕСКЕ АЛУ

- Селектор рычагын дұрыс қалпына орнату үшін, оны жылжытып, біраз уақыт бойы қажетті қалпында ұстай тұрыңыз. Селектор рычагын жылжытқан соң, селектор рычагын индикациялау терезесінде оның дұрыс қалпында көрсетіледі.
- Селектор рычагының P (тұрақ) қалпынан ауысу кезінде тежегіш педаліне баспасаңыз, ауыстырғышты бұғаттау құрылғысы қосылады.

Селектор рычагын P (тұрақ) қалпынан шығаруға болмаса

E00629101277

Тежегіш педалі басулы және оттау құлпы ON қалпында немесе ON жұмыс режимі қосулы болған кезде селектор рычагын P (тұрақ) қалпынан басқа кез-келген қалыпқа ауыстыруға болмаса, мүмкін аккумуляторлық батареяның қуаты таусылған немесе ауыстыруды бұғаттау құрылғысы бұзылған. Жүйені тексеру үшін MITSUBISHI MOTORS авторизацияланған сервистік орталығына дереу хабарласу керек.

Автомобильді жылжыту үшін селекторды келесі түрде ауыстырыңыз:

1. Тұру тежегіші қосулы екендігіне көз жеткізіңіз.
2. Қозғалтқыгш жұмыс істеп тұрса, қозғалтқышты ажыратыңыз.
3. Матамен оралған жалпақ жүзді бұрауышты қақпақтың кесігіне (A) кіргізіңіз.
   Қақпақты шешу үшін абайлап көрсетілген бағытта іліп алыңыз.

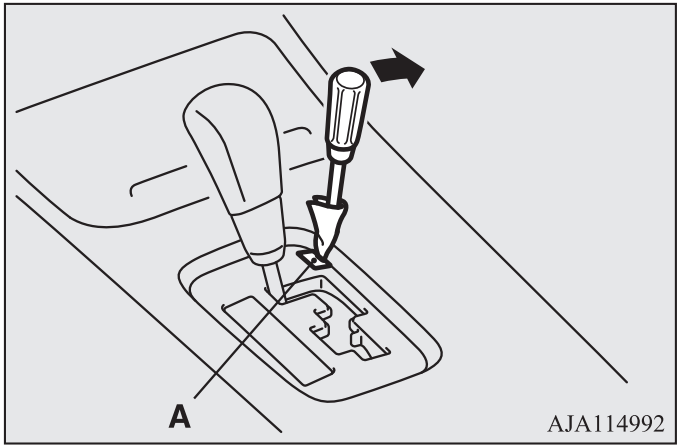

4. Тежегіш педаліне тек оң аяқпен басу керек.

5. Жалпақ жүзді бұрауышты ауыстырғышты бұғаттау (B) құрылғысының бұғаттау тесігіне кіргізіңіз. Жалпақ жүзді бұрауышты төменге қарай басып, селектор рычагын N (бейтарап беріліс) қалпына ауыстырыңыз.

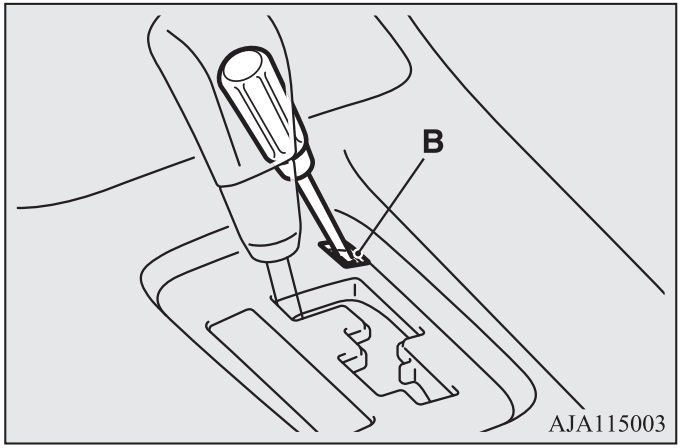

A/T селекторы рычагының қалпын индикациялау терезесі

E00603501925

Оттауды қосқан немесе ON жұмыс режимін қосқан кезде көп функционалды дисплейде A/T селекторы рычагының қалпы көрсетіледі.

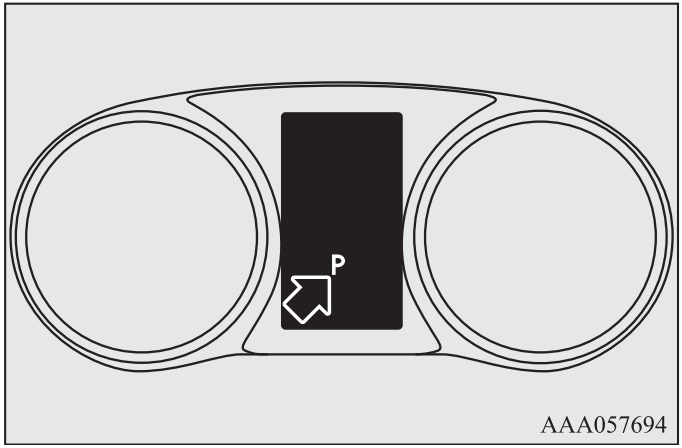

Селектор тұтқасының жағдайы

E00603801902

P — ТҰРАҚ

Бұл жағдайда автокөліктің қозғалып кетуіне мүмкіндік бермей, беріліс қорабы құрсауланады. Қозғалтқышты оталдыруға болады.

⚠ *ЕСКЕРУ*

- **Беріліс қорабын зақымдап алмау үшін, қозғалыс кезінде селектор тұтқасын P (тұрақ) жағдайына қоюға болмайды.**

R — АРТҚЫ ЖҮРІС

Артқы жүріспен қозғалуға арналған жағдай.

⚠ *ЕСКЕРУ*

- **Берілістер қорабының зақымдануына жол бермеу мақсатында режимдерді ауыстыру рычагын қозғалыс кезінде D (қозғалыс) қалпынан R (артқы жүріс) қалпына ауыстыруға тыйм салынады.**

N — БЕЙТАРАП БЕРІЛІС

Бұл жағдайда беріліс қорабындағы барлық берілістер өшірілген. Бұл M/T беріліс қорабы тұтқасының бейтарап жағдайына байланысты. Селектор тұтқасын бқл жағдайға қозғалыс кезінде ұзақ уақытқа тоқтағанда ауыстыруға болады (мысалы, кептеліс кезінде).

⚠ *ЕСКЕРТУ*

- **Қозғалыс кезінде селектор тұтқасын N (бейтарап беріліс) жағдайынына бұрауға болмайды. Селектор тұтқасын абайсызда P (тұрақ) немесе R (артқы жүріс) жағдайына ауыстырып қойғанда, қозғалтқышты тежеу мүмкіндіктері жоғалып немесе апатқа әкеліп соғуы мүмкін.**

⚠ *ЕСКЕРТУ*

- **Еңісте тоқтап тұрған кезде қозғалтқышты селектор тұтқасыN (бейтарап беріліс) жағдайында емес, P (тұрақ) жағдайында тұрғанда ғана оталдыруға болады.**
- **Домалап жылжытуға жол бермеу мақсатында рычакты N (бейтарап беріліс) қалпына ауыстыра отырып немесе рычакты осы қалыптан шығара отырып, әрдайым аяғыңызды тежегіш педалінде ұстаңыз.**

D — ҚОЗҒАЛЫС

Бұл қалып қалалық және қала сыртындағы циклде кәдімгі алға жүрген кезде қолданылады. Берілістер қорабы жол қозғалысына және жол жабындысының жағдайына байланысты берілістерді автоматты түрде ауыстырады.

⚠ *ЕСКЕРУ*

- **Беріліс қорабын зақымдап алмау үшін, қозғалыс кезінде селектор тұтқасын R (артқы жүріс) жағдайынан D (қозғалыс) жағдайына ауыстыруға болмайды.**

L — ТӨМЕНДЕТІЛГЕН

Бұл қалып биік өрде жүру кезінде жоғары қуаттылықты қамтамасыз етеді және құламалы еңістен жүру кезінде қозғалтқышпен тежеуге ммүкіндік береді.

⚠ *ЕСКЕРТУ*

- **Осы қалыпты қозғалтқыштпен максималды тежеуді қамтамасыз ету үшін пайдалануға болады. Сақ болыңыз, тым жылдам L (төмендетілген) қалпына ауыспаңыз.**
  Қозғалтқышпен кенет тежеу кезінде шиналар сырғанай абстауы мүмкін.
  Осы қалыпты пайдалану кезінде жол жағдайлары мен автомобиль қозғалысының жылдамдығын есепке алыңыз.

Берілістерді қолмен ауыстыру қызметі

E00603902610

Автомобиль тоқтаған немесе қозғалыс кезінде режимдерді ауыстыру рычагының D (қозғалыс) немесе L (төмендетілген) қалпында тұрған кезде руль астындағы ауыстырғыштарының бірін өзіне қарай тартып, берілістерді қолымен ауыстыруға болады.

Берілістерді қолымен ауыстыру режимінде берілістерді руль астындағы ауыстырғыштары арқылы берілістерді қолмен ауыстыруға болады.Берілістердің механикалық қорабына қарағанда қолымен ауыстыру режимінде берілістерді акселератордың педалін басып ауыстыруға болады.

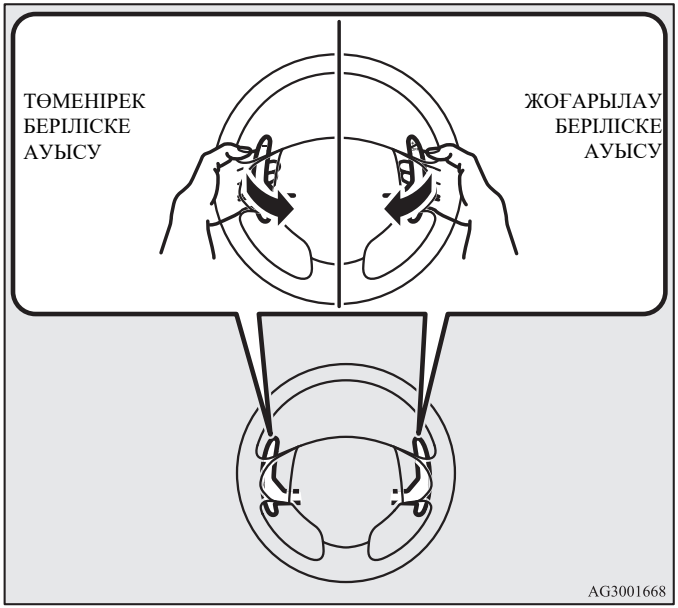

+ (жоғарылау беріліске ауысу)

Селектор тұтқасын ауыстыру жоғарылау беріліске ауыстырады

– (төменірек беріліске ауысу)

Селектор тұтқасын ауыстыру төменірек беріліске ауыстырады

D (қозғалыс) немесе L (төмендетілген) режиміне қайту үшін руль астындағы «+» ауыстырғышына (тым жоғары беріліске ауыстыру) басыңыз да, оны 2 секундтен кем емес басып тұрыңыз. D немесе L қалпына ауысу кезінде дисплейде селектор рычагының D (қозғалыс) немесе L (төмендетілген) қалпы пайда болады.

⚠ ЕСКЕРУ

- **Қол режимінде тым жоғары берілістеге автоматы ауысу болмайды. Жүргізуші жол жағдайларына байланысты, тахометр тіліне қызыл аймаққа кіруге жол бермей, аса жоғары берілістерге өзі ауыстыруы қажет.**
- **Берілістер руль астындағы біртіндеп ауыстыруларға ауысады.**
- **Рөл асты оң және сол ауыстырғыштарын бір мезгілде ауыстырмаңыз. Мұндай кезде берілістердің дұрыс ауыспай қалуы мүмкін.**

ЕСКЕ АЛУ

- Қолмен ауыстыру қызметі кезінде алдыңғы берілістің тек 6 берілісін қосуға болады. Артқа қозғалу немесе автокөлікті тұраққа қою үшін селектор тұтқасын R (артқы жүріс) немесе P (тұрақ) жағдайына ауыстыру керек.

- Автокөлік қозғалысының анықталған жылдамдығы кезінде автокөліктің алдыңғы дөңгелектерінде жоғарғы тартылыс күшін сақтап тұру үшін беріліс қорабы селектор тұтқасын «+» (жоғарылау қызметке ауысу) жағына ауыстырсаңыз да жоғарғы қызметке ауысуына мүмкіндік бермейді. Сонымен бірге қозғалтқыш айналымдарының мүмкін болатын жоғарылауынан сақтану үшін селектор тұтқасын «-» (төменірек беріліске ауысу) ауыстарсаңыз да төменгі қызметке ауысуына мүмкіндік бермейді. Мұндай жағдайда жүргізушіге төмен беріліске ауысуға мүмкіндік жоқ екенін білдіретін зуммер дабылы шығады.
- Автокөлік жылдамдығы төмендеген кезде қолмен басқарылатын қызметте төмен беріліске өту автоматты түрде жүзеге асырылады. Автокөлік тоқтағаннан соң автоматты түрде бірінші беріліс қосылады.
- Селектор рычагы D (қозғалыс) қалпында тұрса және берілістерді қолмен ауыстыру режимі таңдалса, автомобиль тоқтаған соң қозғалыс режимі автоматты түрде D –ға қайтады.
- Егер селектор рычагы L (төмендетілген) қалпында тұрса және берілістерді қолмен ауыстыру режимі таңдалса, автомобиль толық тоқтаса да, берілістерді қолмен ауыстыру режиміне ауысады да, L (төмендетілген) режиміне қайтпайды.
- Егер қолмен ауыстыру қызметі кезінде қозғалтқыш айналыстары тахометр тілшігі қызыл аймаққа еніп кететін кезге дейін жоғарылайды, бқл кезде берілістің жоғарғы беріліске өтуі автоматты түрде болады.
- Тайғақ жолмен жылжу кезінде руль астындағы ауыстырғышқа «+» (тым жоғары беріліске ауыстыру) басыңыз. Бұл кезде екінші беріліс қосылады: ол тайғақ жолдан жылжуға жақсырақ келеді. Қайта ауысу үшін руль астындағы «-» (тым төмен беріліске ауыстыру) басыңыз.
- Селектор рычагы L (төмендетілген) қалпында тұрған кезінде руль астындағы ауыстырғыш қолданылса, берілістер ауыспайды,өйткені ауыстыру диапазоны шектеулі.

Қолмен басқарылатын қызмет индикациясының терезесі

E00612301538

Көпқызметті дисплейде сол кезде қосылып тұратын беріліс шығып тұрады.

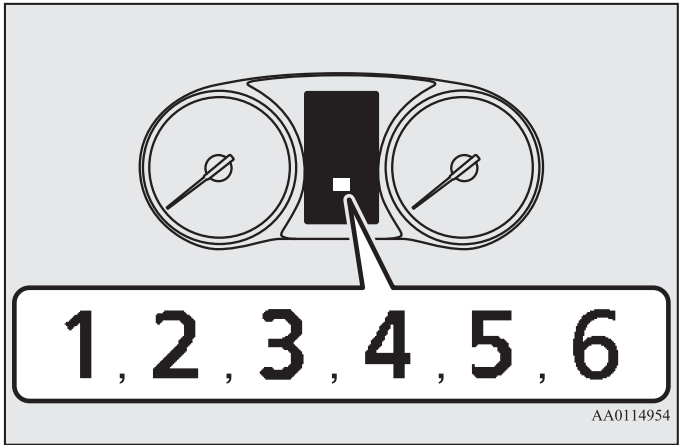

ЕСКЕ АЛУ

- Қолмен ауыстыру режимінде қозғалу кезінде индикациялау терезесінде D таңбасы пайда болуы мүмкін; осы кезде берілістерді қолмен ауыстыра алмайсыз.
  Бұл жүйенің берілістер қорабында май температурасын төмендету мақсатында D қозғалыс режиміне ауысқанын білдіреді.

4

A/T-да ақаулар пайда болған жағдайда

E00615101407

Егер көпқызметті дисплейде немесе шықса, беріліс еске салу белгісі қорабында ақау болуы мүмкін.

немесе

ЕСКЕРУ

- **Қозғалыс кезінде CVT ақауы пайда болған кезде көпқызметті дисплейде немесе еске салу белгісі шығады.**

  Осы жағдайда автомобильді қауіпсіз жерде тоқтатып, келесі әрекеттері орындау қажет:

  Егер еске салу белгісі шықса
  A/T майы қызып кеткен. Автокөлікті қауіпсіз жерге тоқтаңыз, селектор тұтқасын P (тұрақ) жағдайына қойып, қозғалтқыш салқындау үшін қозғалтқышты өшірмей капотты ашыңыз.

  еске салу белгісі өшкенін күтіңіз. Мұндай кезде қозғалысты жалғастыруға болады. Егер еске салу хабарламасы өшпесе немесе жиі шыға берсе, MITSUBISHI MOTORS авторизацияланған қызмет көрсету орталығына көрсетуге кеңес береміз.

ЕСКЕРУ

- **Егер еске салу белгісі шықса**
  Қорғаныс құрылғысының іске қосылуына әкеліп соғатын беріліс қорабының қандай да бір элементінің ақауы болуы мүмкін. Тез арада автокөлікті MITSUBISHI MOTORS авторизацияланған қызмет көрсету орталығында тексертуге кеңес беріледі.

A/T басқару

E00604200687

ЕСКЕРУ

- **Тоқтап тұрған автокөлікте қозғалтқыш қосылып тұрғанда берілісті қосу алдында автокөлік орнынан қозғалып кетпес үшін, тежегіш басқышын соңына дейін қатты басыңыз. Автокөлік беріліс қосылған кейін бірден қозғалысты бастайды, әсіресе, қозғалтқыш айналысы жоғары болса, мысалы бос жүріс кезінде немесе салқындатқыш қосылып тұрғанда бос жүрістің жоғары айналымы болғанда; тежегіш басқышын тек қозғалысқа дайын болғанда жіберу керек.**
- **Тежегіш тепкісін тек оң аяқпен ғана басу керек. Егер сол аяқпен бассаңыз, төтенше жағдайлар кезінде тез қимылдай алмай қаласыз.**
- **Автокөліктің орнынан кенет қозғалысын болдырмас үшін, селектор иінін P (тұрақ) немесе N (бейтарап беріліс) жағдайында ауыстырған кезде қозғалтқыш айналымдарын жоғарылатпаңыз.**
- **Бір аяғыңызды тежегіш басқышына қойып тұрып, екіншісімен акселератор басқышын басуға тиым салынады: бұл тежеу тиімділігінің төмендеуі мен тежегіш қалыбының уақытынан бұрын тозуына әкеледі.**

⚠ ЕСКЕРУ

- **Селектор тұтқасын жол қозғалысы жағдайларына сәйкес, тиісті жағдайға орналастырыңыз. Селектор тұтқасы D (қозғалыс) жағдайында тұрғанда немесе беріліс ауысуының қолмен басқарылатын қызметі қосылып тұрғанда еңісте артқы жүріспен қозғалудан, сонымен қатар селектор тұтқасы R (артқы жүріс) жағдайында тұрғанда алдыңғы жүріспен қозғалудан аулақ болыңыз. Осындай жағдайда қозғалтқыш тоқтап қалуы мүмкін және тежегіш педалі мен рөлдік доңғалақтың бұрылыуын басу үшін көп күш керек, ол апатқа әкеліп соқтыруы мүмкін.**
- **Автокөлік қозғалыссыз тұрған кезде тежегіш басқышын басып тұрып, қозғалтқыш айналысын жоғарылатуға болмайды. Бұл A/T зақымдануына әкеліп соғады. Сонымен бірге селектор тұтқасының D (қозғалыс) жағдайы орнатылған болса акселератор және тежегіш басқышын бір мезгілде басқан кезде, қозғалтқыш айналымы селектор тұтқасының N (бейтарап беріліс) жағдайында тұрған кезінде жеткен мәнінен төмен мәнді қабылдамауы мүмкін.**

Басып озу кезіндегі автокөліктің екпіні

E00604500332

D (қозғалыс) жағдайында тез басып озу үшін (мысалы басқа автокөлікті басып озу), акселератор басқышын соңына дейін басыңыз. Сол кезде төменірек беріліс автоматты түрде қосылады.

ЕСКЕ АЛУ

- Егер руль астындағы ауыстырғыштар қолданылса, акселератор педалін тірелгенше басқан кезде, тым төмен беріліске ауысу болмайды.

Өрде/ылдида қозғалу

E00610500151

ӨРГЕ ҚАРАЙ ҚОЗҒАЛУ

Берілістер қорабы акселератордың педалі жіберілсе де, аса жоғары беріліске артық ауыстыруларды алдын алады және жайлап қозғалуды қамтамасыз етеді.

ЕҢІСКЕ ҚАРАЙ ҚОЗҒАЛУ

Қозғалыс жағдайларына байланысты берілістер қорабы қозғалытқышпен аса белсенді тежеуді қамтамасыз ету үшін автоматты түрде тым төмен беріліске ауысады. Бұл жұмыс тежеу жүйесін аз қолдануға мүмкіндік бере алады.

Аялдаулар

E00604600359

Бағдаршамға тоқтау сияқты аз уақытқа аялдаулар кезінде автокөлікті орнында жұмыс тежегішінің көмегімен ұстап тұрып, берілісті қосылған күйінде қалдыруға болады.
Одан ұзағырақ уақытқа аялдағанда автокөлікті орнында қозғалыссыз жағдайда жұмыс тежегішінің көмегімен ұстап тұрып, селектор тұтқасын N (бейтарап беріліс) жағдайынына ауыстыру керек.

⚠ *ЕСКЕРУ*

- **Автокөлікті өрде акселератор басқышын басып ұстап тұруға болмайды: мұны жұмыс немесе тұрақ тежегішін басып тұрып жасау керек.**

Автокөлік тұрағы

E00604701315

Автокөлікті тұраққа қоймас бұрын оны толығымен тоқтатыңыз, толығымен тұрақ тежегішін қосыңыз, содан кейін селектор тұтқасын P (тұрақ) жағдайына қойыңыз.
Автокөліктен шығарда міндетті түрде қозғалтқышты өшіріп, оталдыру құлпынан кілтті суырыңыз.

ЕСКЕ АЛУ

- Автокөлікті еңісте тоқтатқан кезде селектор тұтқасын P (тұрақ) жағдайына қоймас бұрын, міндетті түрде тұрақ тежегішін қосыңыз. Тұрақ тежегішін қоспай тұрып селектор тұтқасынP (тұрақ) жағдайына ауыстыру кезінде селектор тұтқасының қарсыласуы әдеттегіден қаттырақ болады. Мұндай кезде келесі қозғалыс кезінде тұтқаға көп күш салу керек.

Егер A/T қорабындағы берілістер ауыспаса

E00604801938

Егер A/T автоматты берілістер ауыпаса немесе автокөлік өрге қарай қозғалғанда қажетті жылдамдықта тартпаса, қауіпсіздік құрылғыларының іске қосылуына әкелетін A/T қорабында ақау бар деген сөз.

Тез арада MITSUBISHI MOTORS авторизацияланған қызмет көрсету орталығына автокөлігіңізді тексертуге кеңес береміз.

Автоматты 6 – сатылы INVECS III 6 CVT (автокөлікті басқарудың үшінші буынының зияткерлік және жаңарған басқару жүйесі) беріліс қорабы*

E00602101360

Сатысыз вариатор жол қозғалысының жағдайларына және жол жабындысының күйіне байланысты ауыстыру қатынасын үздіксіз өзгертеді. Бұл жайлап жылжуға және отынды үнемдеуге мүмкіндік береді. Егер автомобиліңіз руль астындағы ауыстырғыштармен жабдықталса, Сіз берілістер қорабындағы берілістерді төмен және жоғары ауыстыра аласыз. 4-40 беттеріндегі «Берілістердің қолмен ауыстыру режимі» тарауын қара.

⚠ *ЕСКЕРУ*

- **Егер қозғалыс бастамасынан кейін CVT майы әлі қызбаса, жүйе автоматты түрде төмен беріліске ауыспауы мүмкін. Төмен беріліске ауысу үшін тежегіш басқышын басыңыз. Қажеттілік туындаған жағдайда төменгі берілісті қолмен қосыңыз. Жол жағдайларына байланысты қашанда жүргізудің қауіпсіз мәнерін ұстануға тырысыңыз.**

Селектор тұтқасының көмегімен CVT басқару

E00602201390

CVT-ның сатысыз вариаторында беріліс санын таңдау автокөлік қозғалысының жылдамдығы мен акселератор басқышының жағдайына сәйкес автоматты түрде іске асырылады.

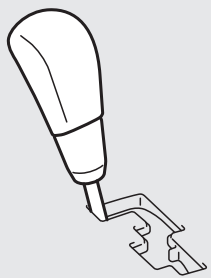

AA0112875

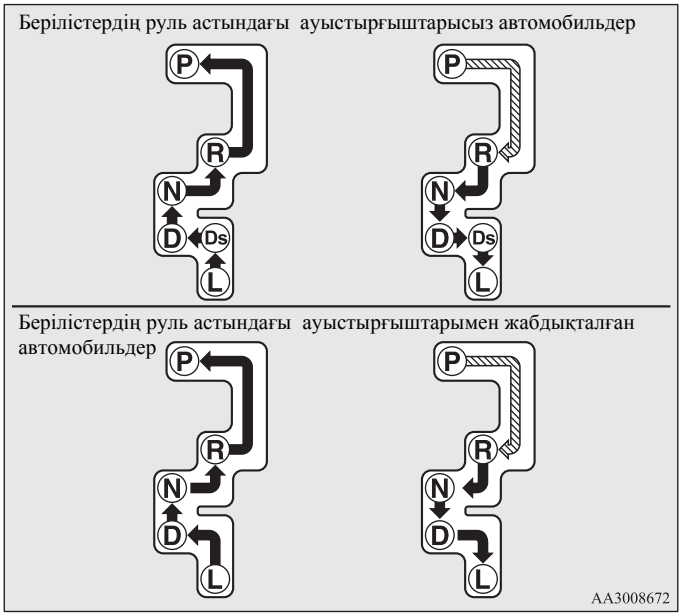

⇩	Тежегіш басқышын басып, селектор тұтқасын ойыққа ауыстырыңыз.
⬇	Селектор тұтқасын ойыққа ауыстырыңыз.

⚠ ЕСКЕРТУ

- **Селектор тетігін P (тұрақтану) немесе N (бейтарап беріліс) жағдайынан ауыстырғанда, міндетті түрде тежегіш басқышын басыңыз.**
  Бұл кезде акселератор басқышын басуға болмайды.

ЕСКЕ АЛУ

- Селектор тұтқасын дұрыс жағдайға орналастыру үшін оны ауыстырыңыз да, біраз уақыт қажетті жағдайда ұстап тұрыңыз. Селектор тұтқасын ауыстырғаннан кейін селектор тұтқасы жағдайының индикация терезесінде оның дұрыс жағдайы шығып тұрғанына көз жеткізіңіз.
- Егер селектор тұтқасын P (тұрақ) жағдайынан ауыстырған кезде тежегіш басқышын баспасаңыз, ауыстыру құрсауының құрылғысы қосылады.

Егер селектор тұтқасын P (тұрақ) жағдайынан шығару мүмкін болмаса

E00629001524

Егер селектор тұтқасын P (тұрақ) жағдайынан кез-келген басқа жағдайға тежегіш басқышының басылған және оталдыру құлыбы ON жағдайында немесе ON жұмыс тәртібінде тұрған кезде ауыстыруға болмаса, аккумулятор батареясы отырып қалған не ауыстыру құрсауының құрылғысында ақау бар. Жүйені тексерту үшін міндетті түрде MITSUBISHI MOTORS авторизацияланған қызмет көрсету орталығына баруға кеңес беріледі.

Автокөліктің орнын ауыстыру үшін селекторды келесі тәртіппен ауыстырыңыз.

1. Тұрақ тежегішінің қосылғанына көз жеткізіңіз.
2. Қозғалтқыш жұмыс істеп тұрмаса, оны өшіріңіз.
3. Қақпақтың (A) ойығына ұшы жалпақ бұрап шығарғыштың басына мата орап енгізіңіз.Қақпағын ашу үшін көрсетілген бағытта оны аырындап көтеріңіз.

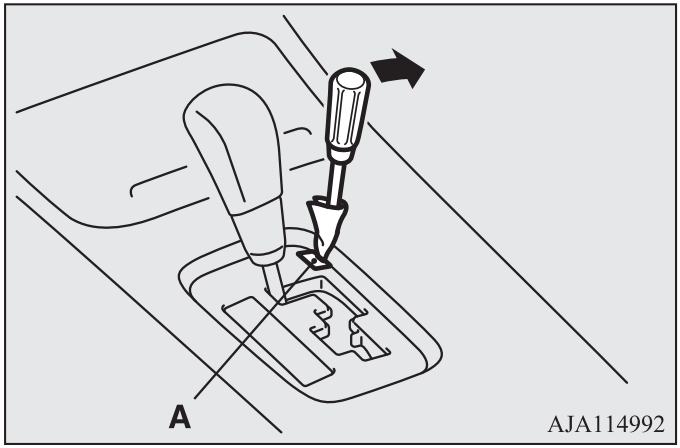

4. Тежегіш басқышын оң аяғыңызбен басыңыз.
5. Ұшы жалпақ бұрап шығарғышты ауыстыру құрсауының (B) құрсаудан шығару құрылғысының саңылауына енгізіңіз. Селектор тұтқасын ұшы жалпақ бұрап шығарғышты басып тұрып, N (бейтарап беріліс) жағдайына ауыстырыңыз.

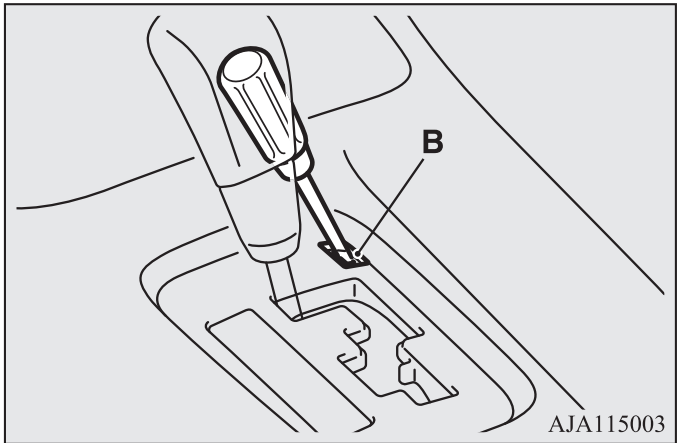

4

CVT селектор тұтқасы жағдайы индикациясының терезесі

E00602300424

Оталып тұрғанда немесе ON жұмыс тәртібі қосылғанда көпқызметті дисплейде CVT селектор тұтқасының жағдайы шығып тұрады.

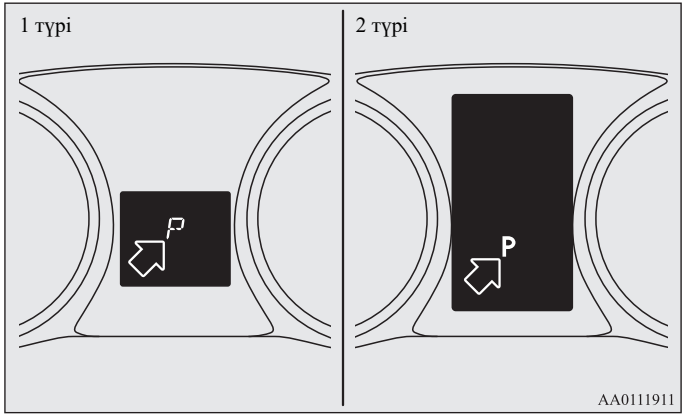

A/T селектор рычагы қалпының индикация терезесі жыпылақтаған кезде

E00637700044

ЕСКЕРТУ

- **Автомобильдің болжамдалмаған жылжуына жол бермеу үші, оң аяғыңызбен тежегіш педалін басып, ұстап тұрыңыз және A/T селектор рычагы қалпының индикациялау терезесі жыпылықтап тұрған кезде, акселератор педаліне баспаңыз.**

Қоршаған ауаның төмен температурасы кезінде A/T селектор рычагы қалпының индикациялау терезесібірден қозғалтқышты іске қосқан соң, селектор рычагы D (қозғалыс), Ds (төмендетілген берілістерге және қозғалыстың спорт режиміне ауысу), L (төмендетілген) немесе R (артқы жүріс) қалпында жыпылықтай алады. Бұл беріліс қорабына қызу үшін біраз уақыт керек екендігін білдіреді.

Индикациялау терезесі жыпылықтаған кезде, селектор рычагы D, Ds, L, R қалпында болса да, автомобиль орнынан жылжи алмайды, өйткені берілістер қорабы қажетті температураға дейін қызбағанша, ажыратылған күйде қалады.

A/T селектор рычагы қалпының индикациялау терезесі жыпылықтаса, келесіні орындаңыз:

1. Оң аяғыңызбен тежегіш педаліне басып, селектор рычагын N (бейтарап беріліс) қалпына орнатыңыз.
2. Тежегіш педалін баса отырып, сеелктор рычагын D (қозғалыс), Ds (төмендетілген берілістерге және қозғалыстың спорт режиміне ауысу), L (төмендетілген) немесе R (артқы жүріс) қалпына ауыстырыңыз. Егер /T селектор рычагы қалпының индикациялау терезесі жыпылықтап болса, берілістер қорабы қызып болды және қалыпты режимді жұмыс істей бастады.

3. A/T селектор рычагы қалпының индикациялау терезесі жыпылықтай берсе, жоғарыда сипатталған 1- және 2-қадамдарды қайталаңыз.

ЕСКЕ АЛУ

- A/T селектор рычагы қалпының индикациялау терезесі жыпылықтағанша, зуммердің үздіксіз сигналы дыбысталады.

Селектор тұтқасының жағдайы

E00602401523

P — ТҰРАҚ

Бұл жағдайда автокөліктің қозғалып кетуіне мүмкіндік бермей, беріліс қорабы құрсауланады. Қозғалтқышты оталдыруға болады.

⚠ *ЕСКЕРУ*

- **Беріліс қорабын зақымдап алмау үшін, қозғалыс кезінде селектор тұтқасын P (тұрақ) жағдайына қоюға болмайды.**

R— АРТҚЫ ЖҮРІС

Артқы жүріспен қозғалуға арналған жағдай.

⚠ *ЕСКЕРУ*

- **Беріліс қорабының зақымдануына жол бермеу үшін режимдерді ауыстыру рычагын қозғалыс кезінде D (қозғалыс) қалпынан R (артқы жүріс) қалпына ауыстыруға тыйым салынады.**

N — БЕЙТАРАП БЕРІЛІС

Бұл жағдайда беріліс қорабындағы барлық берілістер өшірілген. Бұл M/T беріліс қорабы тұтқасының бейтарап жағдайына байланысты. Селектор тұтқасын бқл жағдайға қозғалыс кезінде ұзақ уақытқа тоқтағанда ауыстыруға болады (мысалы, кептеліс кезінде).

⚠ *ЕСКЕРТУ*

- **Қозғалыс кезінде селектор тұтқасын N (бейтарап беріліс) жағдайынына бұрауға болмайды. Селектор тұтқасын абайсызда P (тұрақ) немесе R (артқы жүріс) жағдайына ауыстырып қойғанда, қозғалтқышты тежеу мүмкіндіктері жоғалып немесе апатқа әкеліп соғуы мүмкін.**
- **Еңісте тоқтап тұрған кезде қозғалтқышты селектор тұтқасы N (бейтарап беріліс) жағдайында емес, P (тұрақ) жағдайында тұрғанда ғана оталдыруға болады.**
- **Кейін шегінуге жол бермеу үшін рычакты N (бейтарап беріліс) қалпына ауыстырып немесе рычакты осы қалыптан шығарып, аяғыңызды әрдайым тежегіш педалінде ұстаңыз.**

D — ҚОЗҒАЛЫС

Бұл қалып қалалық және қала сыртындағы циклда қалыпты алға жүру үшін қолданылады. Берілістер қорабы жол қозғалысының жағдайына және жол жабындысының күйіне байланысты берілістерді автоматты түрде ауыстырады.

⚠ *ЕСКЕРУ*

- **Беріліс қорабын зақымдап алмау үшін, қозғалыс кезінде селектор тұтқасын R (артқы жүріс) жағдайынан D (қозғалыс) жағдайына ауыстыруға болмайды.**

Ds – қозғалыстың төмендетілген және спорттық режиміне ауыстыру. (берілістердің руль астындағы ауыстырғыштарысыз автомобильдер)

Қозғалтқышпен тежеу үшін немесе жүргізудің белсенді спорттық стилі үшін қолданылады.

L — ТӨМЕНДЕТІЛГЕН

Бұл қалып тік өрден жүрген кезде жоғарылатылған қуатты қамтамасыз етеді және тік өрде жүрген кезде қозғалтқышпен тежеуге мүмкіндік береді.

⚠ *ЕСКЕРТУ*

- **Осы қалыпты қозғалтқышпен максималды тежеуді қамтамасыз ету үшін қолдануға болады. Сақ болыңыз, L (төмендетілген) қалпына тым кенет бұрылмаңыз.**
  Кенет қозғалтқышпен тежеле бастаған кезде, шиналар сырғанай бастауы мүмкін.
  Осы қалыпты қолданған кезде жол жағдайлары мен автомобиль қозғалысының жылдамдығын ескеріңіз.

Берілістерді қолмен ауыстыру қызметі (берілістердің руль астындағы ауыстырғыштарымен жабдықталған автомобильдер)

E00602501393

Автомобиль тоқтаған немесе қозғалыс кезінде режимдерді ауыстыру рычагының D (қозғалыс) немесе L (төмендетілген) қалпында тұрған кезде руль астындағы ауыстырғыштарының бірін өзіне қарай тартып, берілістерді қолымен ауыстыруға болады.

Берілістерді қолымен ауыстыру режимінде берілістерді руль астындағы ауыстырғыштары арқылы берілістерді қолмен ауыстыруға болады.Берілістердің механикалық қорабына қарағанда қолымен ауыстыру режимінде берілістерді акселератордың педалін басып ауыстыруға болады.

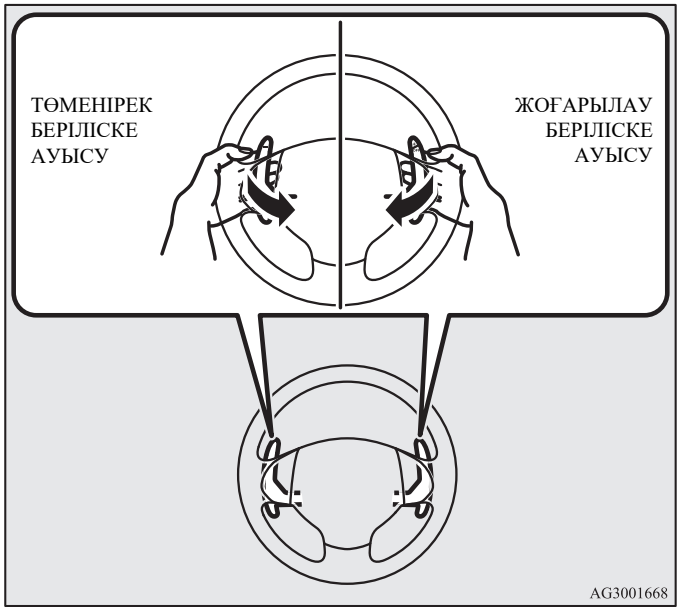

+ (жоғарылау беріліске ауысу)

Селектор тұтқасын ауыстыру жоғарылау беріліске ауыстырады

– (төменірек беріліске ауысу)

Селектор тұтқасын ауыстыру төменірек беріліске ауыстырады

D (қозғалыс) режиміне қайту үшін руль астындағы «+» ауыстырғышына (тым жоғары беріліске ауыстыру) басыңыз да, оны 2 секундтен кем емес басып тұрыңыз. D қалпына ауысу кезінде дисплейде селектор рычагының D (қозғалыс) қалпы пайда болады.

⚠ ЕСКЕРУ

- **Қол режимінде тым жоғары берілістеге автоматы ауысу болмайды. Жүргізуші жол жағдайларына байланысты, тахометр тіліне қызыл аймаққа кіруге жол бермей, аса жоғары берілістерге өзі ауыстыруы қажет.**
- **Берілістер руль астындағы біртіндеп ауыстыруларға ауысады.**
- **Рөл асты оң және сол ауыстырғыштарын бір мезгілдеауыстырмаңыз. Мұндай кезде берілістердің дұрыс ауыспай қалуы мүмкін.**

ЕСКЕ АЛУ

- Қолмен ауыстыру қызметі кезінде алдыңғы берілістің тек 6 берілісін қосуға болады. Артқа қозғалу немесе автокөлікті тұраққа қою үшін селектор тұтқасын R (артқы жүріс) немесе P (тұрақ) жағдайына ауыстыру керек.
- Автокөлік қозғалысының анықталған жылдамдығы кезінде автокөліктің алдыңғы дөңгелектерінде жоғарғы тартылыс күшін сақтап тұру үшін беріліс қорабы селектор тұтқасын «+» (жоғарылау қызметке ауысу) жағына ауыстырсаңыз да жоғарғы қызметке ауысуына мүмкіндік бермейді. Сонымен бірге қозғалтқыш айналымдарының мүмкін болатын жоғарылауынан сақтану үшін селектор тұтқасын «-» (төменірек беріліске ауысу) ауыстарсаңыз да төменгі қызметке ауысуына мүмкіндік бермейді. Мұндай жағдайда жүргізушіге төмен беріліске ауысуға мүмкіндік жоқ екенін білдіретін зуммер дабылы шығады.
- Автокөлік жылдамдығы төмендеген кезде қолмен басқарылатын қызметте төмен беріліске өту автоматты түрде жүзеге асырылады. Автокөлік тоқтағаннан соң автоматты түрде бірінші беріліс қосылады.
- Егер қолмен ауыстыру қызметі кезінде қозғалтқыш айналыстары тахометр тілшігі қызыл аймаққа еніп кететін кезге дейін жоғарылайды, бқл кезде берілістің жоғарғы беріліске өтуі автоматты түрде болады.
- Егер селектор тұтқасы L (төмендеген) жағдайында тұрса берілістерді қолмен ауыстыру режимі таңдалына алмайды, іпті рөл асты ауыстырып-қосқышты басса да.

Қолмен басқарылатын қызмет индикациясының терезесі

E00612200400

Көпқызметті дисплейде сол кезде қосылып тұратын беріліс шығып тұрады.

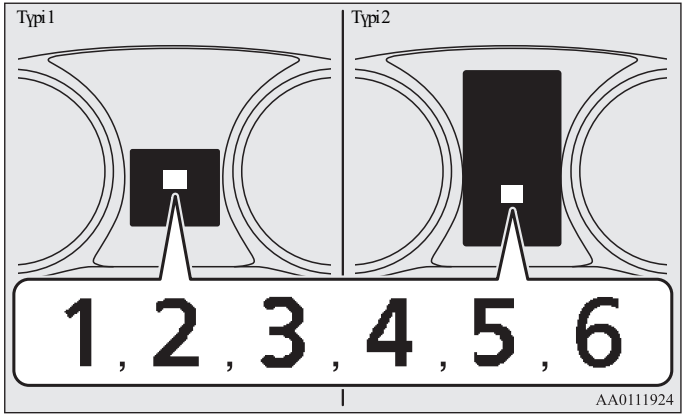

CVT-да ақаулық пайда болған

E00602301580

Монохромды сұйық кристалды дисплеймен жабдықталған автомобильдер

Қозғалыс кезінде селектор рычагықалпының бақылау шамы жыпылықтаса, бұл ақаулықтың бары екендігін немесе CVT –де майдың температурасы тым жоғары екендігін куәландырады.

Берілістердің руль астындағы ауыстырғыштарысыз автомобильдер

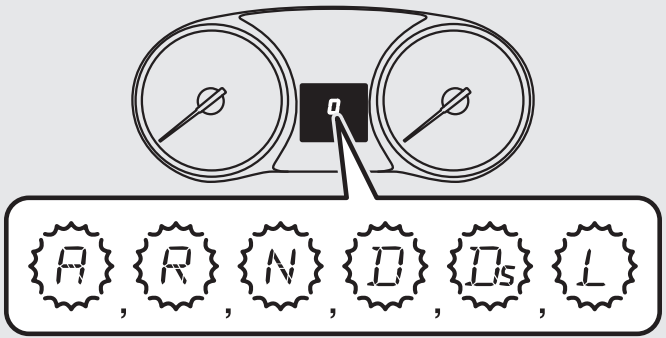

AA0112963

Берілістердің руль астындағы ауыстырғыштарымен жабдықталған автомобильдер

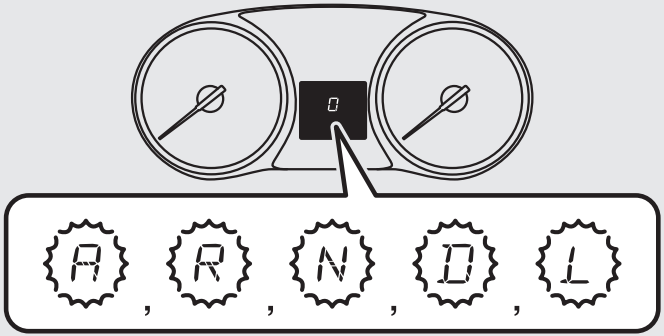

AA0114941

4

ЕСКЕ АЛУ

- Селектор рычагы қалпының индикациялау терезесіндегі A индикаторы CVT қалыптары ауыстырғыштарында ақаулық болған кезде ғана жыпылықтай бастайды. Бұл индикатор қозғалыстың қалыпты жағдайларында бейнеленбейді.

⚠ ЕСКЕРУ

- **Автомобильдің қозғалысы кезінде CVT-да ақау пайда болған кезде, бақылау лампасы жыпылықтай бастайды. Осы жағдайда автомобильді қауіпсіз жерде тоқтатып, келесі әрекеттерді орындау қажет:**
  Егер бақылау лампасы жиі (секундасына бір рет) жыпылықтай бастаса, CVT-да май қызып кеткен.Автомобильді қауіпсіз жерде тоқтатыңыз, бірақ қозғалтқышты ажыратпаңыз. Селектор рычагын P (тұрақ) қалпына ауыстырып, капотты ашыңыз. Қозғалтқышты ажыратпаңыз. Біраз уақыттан кейін селектор рычагын P (тұрақ) басқа кез-келген қалыпқа ауыстырыңыз да, бақылау лампасы жыпылықтамайтынына көз жеткізіңіз. Лампа жыпылықтамаса, қозғалысы жалғастыруға болады. Егер бақылау лампасы жыпылықтай берсе немесе мерзімді түрде жыпылықтаса, MITSUBISHI MOTORS авторизацияланған сервистік орталығына хабарласыңыз. Егер бақылау лампасы сирек жыпылықтаса (2 секундта бір рет), ақаулыққа байланысты CVT қорғау құрылғысы іске қосылуы мүмкін. Автомобильді тексеру үшін тезірек MITSUBISHI MOTORS авторизацияланған сервистік орталығына хабарласыңыз.

Түрлі түсті сұйық кристалды дисплеймен жабдықталған автомобильдер.

Егер көп функционалды дисплейде немесе ескерту таңбаса бейнеленсе, мүмкін берілістер қорабында ақаулық бар.

немесе

⚠ ЕСКЕРУ

- **Қозғалыс кезінде CVT-да ақаулық пайда болған кезде көп функционалды дисплейде немесе ескерту таңбасы пайда болады.**
  Осындай жағдайда келесі іс-әрекеттерді орындаңыз:

  Егер ескерту таңбасы пайда болса.
  Май қызып кеткен.Қозғалтқышты басқару жүйесі CVT-да майды салқындату функциясын қоса алады.

  - **Қозғалыс жылдамдығын төмендетіңіз.**
  - **Автомобильді қауіпсіз жерде тоқтатыңыз, селектор рычагын P (тұрақ) қалпына ауыстырыңыз және қозғалтқышты салқындату үшін қозғалтқышты ажыратпай, капотты ашыңыз.**

  ескерту таңбасының жоғалуын күтіңіз. Содан кейін қозғалысты жалғастыра аласыз. Егер ескерту хабарламасы жоғалмаса немесе жиі шыға берсе, MITSUBISHI MOTORS авторизацияланған сервистік орталығына хабарласыңыз.

  ескерту таңбасы шыға берсе.
  CVT-ніңқандай да бір элементінде ақау бар, бұл қорғау құрылғысының қосылуына әкеліп соқтырады. Автомобильді тезірек MITSUBISHI MOTORS авторизацияланған сервистік орталығында тексеру қажет.

CVT басқару

E00602600384

ЕСКЕРУ

- **Жұмыс істеп тұрған қозғалтқышты тоқтап тұрған автокөлікте берілісті қоспас бұрын автокөліктің орнынан қозғалып кетуін болдырмас үшін, тежегіш тепкілерін қатты басыңыз. Автокөлік оның берілістері қосыла салысымен қозғалысын бастайды, әсіресе қозғалтқыш айналымдары жоғары кезде, мысалы бос жүрістің жоғары айналымы кезінде немесе желдеткіш қосылған кезде; тежегіштер тепкісін тек жүруге дайын болғанда ғана жіберу керек.**
- **Тежегіш тепкісін тек оң аяқпен ғана басу керек. Егер сол аяқпен бассаңыз, төтенше жағдайлар кезінде тез қимылдай алмай қаласыз.**
- **Автокөліктің орнынан кенет қозғалысын болдырмас үшін, селектор иінін P (тұрақ) немесе N (бейтарап беріліс) жағдайында ауыстырған кезде қозғалтқыш айналымдарын жоғарылатпаңыз.**
- **Бір аяғыңызды тежегіш педалінде ұстап, екіншісімен акселератор педаліне басуға болмайды: бұл тежеу тиімділігінің төмендеуіне және тежегіш қалыптарының мерзімінен бұрын істен шығуына әкеліп соқтырады.**
- **Селектор рычагын жол қозғалысының жағдайларына сәйкес тиісті қалыпта орнатыңыз.**
  Селектор рычагы D (қозғалыс), Ds немесе L (төмендетілген) қалыпта тұрған кезде, артқы жүріспен астармен еңісте жүруге, сондай-ақ селектор рычагы R қалпында (артқы жүріс) алдыңғы жүріспен астармен жүруге болмайды. Осы жағдайда қозғалтқыш тоқтап қалуы мүмкін және тежегіш пен рульдік доңғалақ бұрылысының педаліне басу үшін көп күш жұмсалуы қажет, бұл апатқа әкеліп соқтыруы мүмкін.

ЕСКЕРУ

- **Автокөлік қозғалыссыз тұрған кезде тежегіш басқышын басып тұрып, қозғалтқыш айналысын жоғарылатуға болмайды.**
  Бұл CVT зақымдануына әкеліп соғады.
  Сонымен бірге селектор тұтқасының D (қозғалыс) жағдайы орнатылған болса акселератор және тежегіш басқышын бір мезгілде басқан кезде, қозғалтқыш айналымы селектор тұтқасының N (бейтарап беріліс) жағдайында тұрған кезінде жеткен мәнінен төмен мәнді қабылдамауы мүмкін.

Басып озу кезіндегі автокөліктің екпіні

E00602700125

D (қозғалыс) жағдайында тез басып озу үшін (мысалы басқа автокөлікті басып озу), акселератор басқышын соңына дейін басыңыз. Осы кезде CVT автоматты түрде берілістің төмен түрін қосады.

ЕСКЕ АЛУ

- Акселератор педаліне тірелгенше басқан кезде берілістердің руль астындағы ауыстырғыштары қолданылса, аса төмен беріліске ауысу болмайды.

Өрде/ылдида қозғалу

E00603000079

ӨРГЕ ҚАРАЙ ҚОЗҒАЛУ

Акселератор педалі жіберілген кезде де, берілістер қорабы аса жоғары беріліске артқы ауыстыруларды ескертеді және жайлап қозғалуды қамтамасыз етеді.

ЕҢІСКЕ ҚАРАЙ ҚОЗҒАЛУ

Қозғалыс жағдайларына байланысты берілістер қорабы қозғалтқышпен аса интенсивті тежеуді қамтамасыз ету үшін автоматты түрде тым төмен беріліске ауысады. Бұл жұмыс тежеу жүйесін аз пайдалануға мүмкіндік береді.

Аялдаулар

E00602801181

Бағдаршамға тоқтау сияқты аз уақытқа аялдаулар кезінде автокөлікті орнында жұмыс тежегішінің көмегімен ұстап тұрып, берілісті қосылған күйінде қалдыруға болады.

Одан ұзағырақ уақытқа аялдағанда автокөлікті орнында қозғалыссыз жағдайда жұмыс тежегішінің көмегімен ұстап тұрып, селектор тұтқасын N (бейтарап беріліс) жағдайынына ауыстыру керек.

⚠ *ЕСКЕРУ*

- **Автокөлікті өрде акселератор басқышын басып ұстап тұруға болмайды: мұны жұмыс немесе тұрақ тежегішін басып тұрып жасау керек.**

Автокөлік тұрағы

E00602901078

Автокөлікті тұраққа қоймас бұрын оны толығымен тоқтатыңыз, толығымен тұрақ тежегішін қосыңыз, содан кейін селектор тұтқасын P (тұрақ) жағдайына қойыңыз.

Автокөліктен шығарда міндетті түрде қозғалтқышты өшіріп, оталдыру құлпынан кілтті суырыңыз.

ЕСКЕ АЛУ

- Автокөлікті еңісте тоқтатқан кезде селектор тұтқасын P (тұрақ) жағдайына қоймас бұрын, міндетті түрде тұрақ тежегішін қосыңыз. Тұрақ тежегішін қоспай тұрып селектор тұтқасынP (тұрақ) жағдайына ауыстыру кезінде селектор тұтқасының қарсыласуы әдеттегіден қаттырақ болады. Мұндай кезде келесі қозғалыс кезінде тұтқаға көп күш салу керек.

Егер CVT қорабындағы берілістер ауыспаса

E00603101194

Егер автоматты берілістер ауыпаса немесе автокөлік өрге қарай қозғалғанда қажетті жылдамдықта тартпаса, қауіпсіздік құрылғыларының іске қосылуына әкелетін CVT қорабында ақау бар деген сөз. Тез арада MITSUBISHI MOTORS авторизацияланған қызмет көрсету орталығына автокөлігіңізді тексертуге кеңес береміз.

*Электронды басқарулы толық жетек жүйесі**

E00604901476

Электронды басқаруы бар толық жетек жүйесі артқы дифференциалға қоса құрылған электрондық басқаруы бар муфтаға әсер ету арқылы алдыңғы және артқы осьтер арасындағы айналу сәтінің орналасуын бақылай отырып, автомобильдің айдау динамикасы мен курстық тұрақтылығын қамтамасыз етеді.

ЕСКЕ АЛУ

- Егер механикалық жетегі бар тұру тежегішімен автомобильдің қозғалу процесінде тұру тежегішінің рычагын тартсаңыз, артқы доңғалақтардың бұғаттауын жеңілдету үшін алдыңғы және артқы осьтер арасындағы айналу сәтінің орналасуын бақылау ажыратылады.

Қозғалыс режимі

Қозғалыс жағдайларына байланысты қозғалыстың үш режимінің бірін таңдауға болады.

Қозғалыс режимі	Сипаттамасы
4WD ECO	Режим экономикалық қозғалыс үшін қолданылады. Көбінесе отынды үнемдеу үшін алдыңғы жетек пайдалынады, ал толық жетек доңғалақтар сырғанаған кезде қосылады.
4WD AUTO	Осы режимде айналу сәті барлық доңғалақтарға берілуі мүмкін және оның орналасуы жол жағдайларына байланысты автоматты түрде реттеледі.
4WD LOCK	Режим төмен тіркеу коэффициеті бар жолмен жүруге арналған,мысалы қарлы жолдармен немесе құмнан. Айналу сәтінің әдәуір бөлігі артқы доңғалақтарға беріледі, бұл кез-келген беріліске жеткілікті қуатты дамыта отырып, автомобильге тайғақ телімдерден өтуге мүмкіндік береді.

Толық жетекті қызмет кезінде қозғалу жүргізушіден ерекше дағдылануды талап етеді.

4-65 беттегі «Толық жетекті жүйені қолдану» бөлімімен мұқият танысыңыз және жүргізудің қауіпсіз мәнерін ұстаныңыз.

Қозғалыс режимдерінің ауыстырғышы

Режим оттау қосылған немесеON жұмысының режимі қосылған кезде таңдалады.

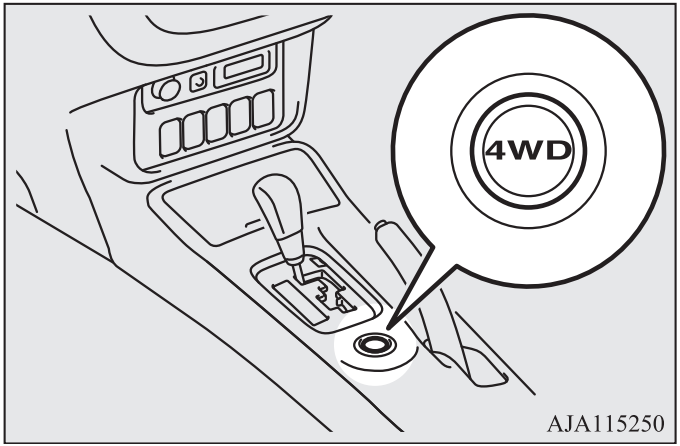

Ауыстырғышқа басқан кезде режимдер келесі тәртіпте таңдалады: 4WD ECO, 4WD AUTO, 4WD LOCK, 4WD ECO.

Түрлі түсті сұйық кристалды дисплеймен жабдықталған автомобильдерде қозғалыс режимдерін ауыстыру сәтінде жаңа режим ағымдағы көрсеткіштерді біраз уақытқа үзіп, көп функционалды дисплейдің ақпараттық терезесінде бейнеленеді.Біраз секундтан соң ақпараттық дисплейде алдағы терезе қайта пайда болады.

Қозғалыс қызметі	Дисплей
4WD ECO	
4WD AUTO	
4WD LOCK	

⚠ *ЕСКЕРУ*

- **Қозғалыс тәртібін алдыңғы дөңгелектер тығылып тұрғанда (мысалы, қарда) ауыстыруға тиым салынады. Мұндай кезде автокөліктің белгісіз бағытқа қарай жұлқи жөнелуі мүмкін.**
- **4WD LOCK қызметінде сыртқы қабаты қатты және құрғақ жолдармен қозғалу жанармай шығынының жоғарылауына және шу деңгейінің көтерілуіне әкеліп соғады.**

ЕСКЕ АЛУ

- Қозғалыс тәртібін тоқтап тұрғанда да, қозғалыс кезінде де ауыстыруға болады.

Қозғалыс тәртібі индикациясының терезесі

Индикация терезесі оталып тұрғанда немесе ON жұмыс тәртібі қосылып тұрған кезде шығады, содан кейін ол қозғалтқыш оталғаннан кейін бірнеше секунд бойы жанып тұрады.
Дисплейде қозғалыс режимін индикациялаудың келесі терезелері бейнеленеді.

Қозғалыс қызметі	Қозғалыс қызметінің индикаторы	
	Құралдар қалқаншасының түрлі түсті сұйық кристалды дисплейі	Құралдар қалқаншасының монохромды түрлі түсті сұйық кристалды дисплейі
4WD ECO	4WD ECO	4WD E
4WD AUTO	4WD AUTO	—
4WD LOCK	4WD LOCK	LOCK

⚠ ЕСКЕРУ

● **Егер таңдалған қозғалыс қызметінің индикаторы жыпылықтаса, трансмиссия агрегаттарын қорғау мақсатында алдыңғы жетекке автоматты ауысу болғанын көрсетеді. Көп функционалды дисплейде ескерту хабарламасы бар терезе пайда болады.**

Ескерту хабарламасы (түсті сұйық кристалды дисплей)

Бұл кезде жылдамдықты төмендету керек, хабарлама жоғалғанша күтіп, содан кейін бұрынғы тәртіпте қозғалысты жалғастыру керек.
Монохромдытүрлітүстісұйықкристалдыдисплеймен жабдықталған автомобильдерде қозғалыс режимдерінің индикаторлары (4WD-E, LOCK кезек-кезек жыпылықтайды.

⚠ ЕСКЕРУ

- **Егер қозғалыс режимінің индикаторы (4WD) жыпылықтаса, бұл электрондық басқаруы бар толық жетек жүйесіне ақаулық пайда болғанын және қорғау құрылғысы іске қосылғанын білдіреді. Көп функционалды дисплейде ескерту хабарламасы бар терезе пайда болады.**

  Ескерту хабарламасы (түрлі түсті сұйық кристалды дисплей)

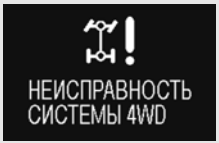

  Жүйені тексеру үшін MITSUBISHI MOTORS авторизацияланған сервистік орталығына хабарласыңыз. Монохромды сұйық кристалды дисплеймен жабдықталан автомобильдерде қозғалыс режимінің индикаторлары (4WD E, LOCK) бір мезгілде жыпылықтайды.

- **Барлық доңғалақтарда бір мөлшерлі, үлгідегі және бір өндірушінің доңғалақтары орнатылуы тиіс, істен шығу деңгейі де бірдей болуы керек. Кері жағдайда электрондық басқаруы бар толық жетек жүйесі дұрыс істемеуі мүмкін,дисплейде электрондық басқаруы бар толық жетек жүйесінің ескерту хабарламасы бейнеленетін болады (жүйенің қызуы немесе жүйеге қызмет көрсету талап етіледі).**

*S-AWC толық жетекті бақылау және курстық тұрақтылық жүйесі (Super-All Wheel Control)**

E00622601169

S-AWC жүйесі автомобильдің динамикалық тұрақтылығының біріктірілген жүйесі болып табылады және бұрылыстар мен қозғалыс жағдайының кең диапазондарында автомобильдің жүргізілуін және тұрақтылығын жақсартуға арналған, оған толық жетек жүйесін, AYC жүйесін(бұрылатын сәтті басқарудың белсенді жүйесі), тежегіштердің бұғаттауға қарсы жүйесін (ABS) және курстық тұрақтылықты динамикалық басқару жүйесін (ASC) біріктіріп басқарумен қол жеткізе аласыз.

⚠ ЕСКЕРУ

- **S-AWC жүйесінің мүмкіндіктерін асыра бағаламаңыз. S-AWC жүйесі қозғалыстағы автомобиль бағынатын физика заңдарын жеңе алмайды. Осы жүйенің, барлық жүйелердің сияқты әрекетінің белгілі шектеулері бар, сондықтан барлық мүмкіндікті жағдайларда жолмен доңғалақтардың тіркелуін және автомобильдің курстық тұрақтылығының сақталуын қамтамасыз ете алмайды. Қауіпті және қатерлі жүргізу авариясының себебі бола алады. Автомобильді абайлап және мұқият жүргізу жүргізушінің міндеті болып табылады. Бұл көлік ағынының тығыздығын, жол және ауа райының жағдайларын бағалау керектігін білдіреді.**

Электрондық басқаруы бар толық жетек жүйесі

Электрондық басқаруы бар толық жетек жүйесі артқы дифференциалға орнатылған электрондық басқаруы бар муфтаға әсер ету арқылы алдыңғы және артқы осьтер арасындағы айналу сәтінің орналасуын бақылай отырып, автомобильдің айдау динамикасы мен курстық тұрақтылығын жасқартады.

ЕСКЕ АЛУ

- Егер механикалық жетегі бар тұру тежегішімен автомобильдің қозғалу барысында тұру тежегішінің рычагын тартсаңыз, алдыңғы және артқы осьтер арасындағы айналу сәті орналасуының бақылауы біраз уақытқа ажыратылады, бұл артқы доғалақтардың бұғатталуын жеңілдетеді.

(AYC) Бұрылу сәтін басқаратын белсенді жүйе

AYC жүйесі айналу сәтін/ оң және сол доңғалақтардың тежеу күштерін бақылап, AFD* (белсенді алдыңғыдифференциал), тежегіштерді, рульдік басқарудың электркүшейткішін басқарып, доғалақ арасындағы дифференциалды бұғаттау және курстық тұрақтылықты қолдау функцияларын үйлестіреді.

*: AFD (белсенді алдыңғы дифференциал).

Дифференциал оның корпусына біріктірілген электрондық басқаруы бар муфтаны бұғаттау арқылы оң және сол доңғалақтардың айналу жиілігінің әртүрлілігін шектейді.

Айналу сәтін шектеу қызметі

Оң және сол доңғалақтар арасындағы айналу сәтін шектеу функциясы тіркеу коэффициенті төмен жолмен жүру қозғалу кезінде немесе оң және сол доңғалақтар арасындағы тіркеу коэффициенттері әр түрлі болған кезде доңғалақтарының бірінің тоқтап қалуын алдын алу арқылы автомобильдің басқарушылығы мен тұрақтылығын жақсартады.

Курстық тұрақтылықты қолдау функциясы

Курстық тұрақтылықты қолдау функциясы рульдік доңғалақты кенет бұру кезінде немесе тіркеу коэффициенті төмен жолдармен жүру кезінде рульдік доңғалақ бұрылысының жауабына автомобиль бұрылмаған жағдайда, оң және сол доңғалақтар арасындағы айналу сәтін, сондай-ақ тежеу күшін қайта орналастыру арқылы автомобильдің бұрыштық жылдам үдеткішін бақылап, автомобильдің бұрылыстарда жүру кезіндегі басқарушылығы мен тұрақтылығын жасқартады.

⚠ *ЕСКЕРУ*

- **Тежеу күшін бақылау автомобильдің тежеу динамикасын жақсартпайды, сондықтан жүргізу барысында жол жағдайын мұқият қадағалаңыз.**

S-AWC жүйесінің жұмыс режимі

E00623001186

Қозғалыс жағдайына байланысты жұмыстың төрт режимінен біреуін таңдауға болады.

S-AWC жүйесінің жұмыс режимі	Сипаттамасы
AWC ECO	Режим экономикалық қозғалыс үшін қолданылады. Көбінесе отынды үнемеу үшін осы режимді қосқан кезде алдыңғы жетек қана қосылады, бірақ алдыңғы доңғалақтар сырғанғанжағдайда автоматты түрде толық жетек жүйесі қосылады.

S-AWC жүйесінің жұмыс режимі	Сипаттамасы
NORMAL (ҚАЛЫПТЫ)	Жұмыстың қалыпты режимі құрғақ және ылғалды қатты жол жабындысымен жүрген кезде қолданылады. Осы режимде айналу сәті/алдыңғы сол және алдыңғы оң доңғалақтарға берілетін тежеу күші, сондай-ақ қозғалыс жағдайына байланысты олардың алдыңғы және артқы доңғалақтар арасында орналасуы бақыланады, бұл жүргізуден рақат алуға және отын шығынын төмендетуге мүмкіндік береді.
SNOW (ҚАР)	Бұл режим қарлы жолмен қозғалу кезінде ерекше ұсынылады. Тайқақ жолдарда курстық тұрақтылық артылады.
LOCK (БҰҒАТТАУ)	Жоғары тартымды күшті дамытуға арналған режим. Бұл режим күрделі жағдайларда қозғалу кезінде, сондай-ақ батып қалған автомобильді босату үшін қолданылады, сонымен қатар бұл режим тас жолмен кіші және жоғары жылдамдықта қозғалу кезінде тұрақты толық жетекті қамтамасыз етеді.

Толық жетекті қызмет кезінде қозғалу жүргізушіден ерекше дағдылануды талап етеді.
4-65 беттегі «Толық жетекті жүйені қолдану» бөлімімен мұқият танысыңыз және жүргізудің қауіпсіз мәнерін ұстаныңыз.

S-AWC жүйесі жұмыс режимінің ауыстырғышы

E00638900072

Режим оттау қосылған немесе ON жұмыс режимі қосылған кезде таңдалады.

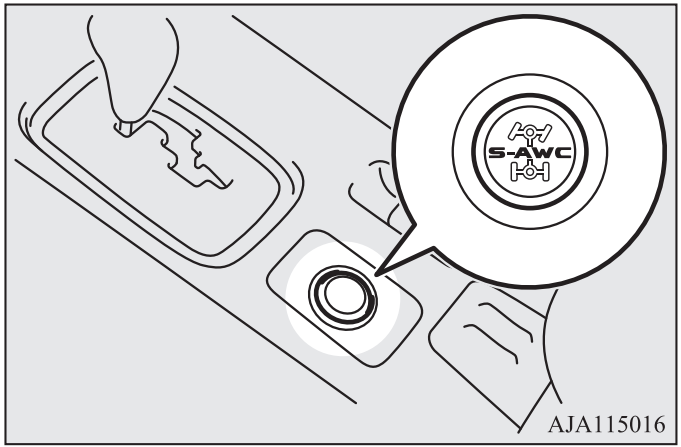

Ауыстырғышты басқан кезде жұмыс режимдері келесі тәртіпте өзгереді: AWC ECO, NORMAL, SNOW, LOCK, NORMAL, AWC ECO.

⚠ ЕСКЕРУ

- **Алдыңғы доңғалақтар тұрып қалған сәтте (мысалы, қарда), жұмыс режимін ауыстыруға тыйым салынады. Осы кезде автомобиль күтпеген бағытқа жұлқынуы мүмкін.**
- **LOCK режимінде жабындысы қатты құрғақ жолдармен жүру отын шығының көбеюіне және шу деңгейінің өсуіне әкеліп соқтырады.**

ЕСКЕ АЛУ

- Жұмыс режимі тұрақта, сондай-ақ қозғалыс кезінде ауыстырылуы мүмкін.

S-AWC жүйесі жұмыс жағдайының терезесі

E00639000054

Мысал: AWCECO* режимі таңдаланды.

Қазіргі уақытта таңдалынған режим көп функционалды дисплейде көрнеді. Сонымен қоса, жұмыс режимі өзгерген жағдайда жаңа режим көп функционалды дисплейде шығатын ақпараттық терезеден көрінеді. Жұмыс режимі көп функционалды дисплейде бірнеше секунд ішінде көрінеді, одан кейін дисплей қалыпты режимге ауысады.

⚠ ЕСКЕРУ

- **Егер қозғалыстың таңдалған режимінің индикаторы жыпылықтаса, транмиссия агрегаттарын қорғау мақсатында автоматты ауыстырудың болғанын білдіреді. Көп функционалды дисплейде ескерту хабарламасы бар терезе пайда болады.**

  Ескерту хабарламасы (түрлі түсті сұйық кристалды дисплей)

  Осындай жағдайда жылдамдықты азайтып, хабарламаның жоғалуын күтіп, одан соң бұрынғы режимде қозғалысты жалғастыру керек.

4

⚠ ЕСКЕРУ

- **Қозғалыс режимінің индикаторы (4WD) жыпылықтаса,электрондық басқаруы бар толық жетек жүйесінде ақау бар екендігін және қорғау құрылғысы іске қосылып кеткенін білдіреді. Көп функционалды дисплейде ескерту хабарламасы бар терезе пайда болады.**

  Ескерту хабарламасы (түрлі түсті сұйық кристалды дисплей)

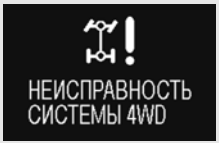

  Жүйені тексеру үшін MITSUBISHI MOTORS авторизацияланған сервистік орталығына хабарласыңыз.

- **Бір мөлшерлі, үлгідегі және бір өндірушінің доңғалақтары орнатылуы тиіс, істен шығу деңгейі де бірдей болуы керек. Кері жағдайда S-AWC жүйесі дұрыс істемеуі мүмкін,дисплейде электрондықбасқаруы бар толық жетек жүйесінің ескерту хабарламасы бейнеленетін болады (жүйенің қызуы немесе жүйеге қызмет көрсету талап етіледі).**

4

S-AWC жүйесі жағдайының индикациялау терезесі

E00623101233

S-AWC жүйесінің жұмыс жағдайын көп функционалды дисплейдегі ақпараттық терезеде шығаруға болмайды. Жұмыс жағдайын бейнелеу үшін ақпарат терезесін ауыстыру батырмасына басыңыз. 3-8 беттегі «Ақпараттық терезе (оттау қосылған немесе ON жұмыс режимі қосылған кезде)» тарауын қара.

Дисплейде ақпараттың бейнеленуі мысалы

S-AWC жүйесінің жұмыс режимі бейнеленеді.

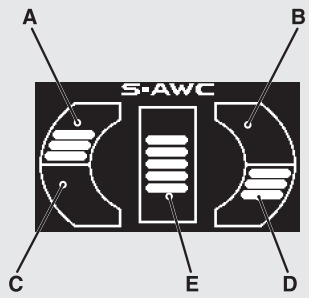

AG0018409

⚠ ЕСКЕРУ

- **Алдыңғы доңғалақтар тұрып қалған сәтте (мысалы, қарда), жұмыс режимін ауыстыруға тыйым салынады. Осындай кезде автомобильдің күтпеген бағытқа жұлқынуы мүмкін.**
- **LOCK режимінде жабындысы қатты құрғақ жолмен қозғалыс отын шығының көбеюіне және шу деңгейінің өсуіне әкеліп соқтырады.**

ЕСКЕ АЛУ

- Жұмыс режимін тұрақта, сондай-ақ қозғалыс кезінде ауыстыруға болады.

Курстық тұрақтылықты қолдау функциясының дисплейі

Бұрылу сәтінің шамасы бағаналы индикатор ретінде бейнеленеді.

A, D- сағат тілімен көптеген автомобиль айналасындағы бұрылу сәті.

B, C- сағат тіліне қарсы көптеген автомобиль айналасындағы бұрылу сәті.

Дифференциалды бұғаттау функциясының дисплейі

Дифференциалды бұгататтау деңгейі (алдыңғы және артқы, оң және сол доңғалақтары арасында) бағаналы индикатор түрінде E бөлігінде бейнеленеді.

⚠ ЕСКЕРУ

- **Жолдағы жағдайды қадағалаңыз. Басқару процесінде көңілді бөлетін факторлар аварияға әкеліп соқтыруы мүмкін.**

Толық жетек жүйесін қолдану

E00606602214

Автокөлік көбіне қатты қабатты жолдарда пайдалануға арналған. Алайда оның бірден-бір толық жетекті жүйесі қажет кезінде топырақты жерлермен жүруге, туристік тұрақ жерлеріне баруға, демалуға, тағы сондай жерлерге баруға мүмкіндік жасайды.
Бұл жүйе қатты қабатты құрғақ жолдарда автокөлікті басқаруды жақсартып қана қоймайды, сонымен бірге сыртқы қабаты лай, қарлы, сулы, тайғанақ жерлермен қозғалғанда ілінісуді жоғарылатады. Алайда ол ауыр жолсыз жерлермен қозғалуға, сонымен қатар тіркемені сүйреу және ауыр жағдайларда басқа да автокөлікті сүйреуге арналмаған.
Толық жетек жүйесі тік өрді еңсеру үшін қажетті тартуды және тік еңісте қозғалтқышты тежеу әсерлілігін қамтамасыз ете алмайтынын есте сақтау маңызды.
Тік еңістермен қозғалудан аулақ болыңыз.
Сонымен бірге құмда және лайда қозғалу, өткелдерді басып өту кезінде өте сақ болыңыз, өйткені анықталған жағдайларда сыртқы қабатпен ілінісу жеткіліксіз болуы мүмкін.
Автокөлік дөңгелектері лайға, құмға немесе қарға батып қалатын жерлермен қозғалудан аулақ болыңыз.

⚠ ЕСКЕРТУ

- **Толық жетекті автокөліктер мүмкіндіктерін аса жоғары бағаламаңыз. Тіпті олардың да басқаруды сақтау мүмкіндіктері мен жолмен ілінісу шектері болады. Қозғалыс кезіндегі аңғырттық апат себебі болуы мүмкін. Автокөлікті жол жағдайларын ескере отырып, ұқыпты басқару керек.**
- **Жолсыз жерлерде автокөлікті дұрыс басқармау кезінде апат қаупі болады, сонымен бірге нәтижесінде жүргізуші мен жолаушылар ауыр немесе өлімге әкелетін жарақаттар алатын автокөліктіңаударылуы болуы мүмкін.**
  - **Пайдалану жөніндегі нұсқаулықта берілген барлық ережелер мен сілтемелерді орындаңыз.**
  - **Берілген көрсеткіштерге ғана арналғанжылдамдықты сақтаңыз және одан асырмаңыз.**

4

ЕСКЕ АЛУ

- Ауыр жолдарда қозғалу кезінде автокөлікке үлкен салмақ түседі. Тас жолдан шығар алдында кезекті техникалық қызмет көрсету уақытында өтілгеніне және автокөліктің тексерілгеніне көз жеткізіңіз. Шиналарға аса көңіл бөліңіз, олардың қысымын тексеріңіз.
- MITSUBISHI MOTORS автокөлікті ұқыпты және дұрыс пайдаланбаудың нәтижесінен туындаған жарақаттар мен зақымдарға жауапкершілік алмайды. Автокөлікті басқарудың барлық амалдары жүргізуші мен қозғалыстың басқа қатысушыларының біліктілігіне байланысты. Нұсқау берілген басқару әдістерінен қандай да бір ауытқулар олардың өз жауапкершілігімен іске асырылады.
- Толық жетекті автокөліктің тежегіш жолы бір осьті жетекті автокөліктің тежегіш жолынан айырмашылығы жоқ екенін есте сақтаңыз. Қарлы, тайғанақ және лай жерлермен қозғалғанда алдыңызда келе жатқан автокөлік арасында қажетті арақашықтықты сақтаңыз.
- Орындықта тік отыратындай жағдай жасаңыз, орындықты рөл мен басқыштарға жететіндей етіп жайлы қылып реттеңіз. Міндетті түрде қауіпсіздік белдігін тағыңыз.
- Қиылысқан жерден немесе лас жолмен жүрген кезде автомобильдің барлық тораптарын тексеріңіз және оны жақсылап жуыңыз. «Ауыр жағдайларда пайдаланған соң тексеру және қызмет көрсету» және «Техникалық қызмет көрсету» тарауын қара.

⚠ ЕСКЕРУ

- **4WD LOCK (электрондық басқаруы бар толық жетек жүйесі) немесе LOCK (S-AWC жүйесі) режиміндегі қатты жабындысы бар құрғақ жолмен қозғалыс отын шығынының көбеюіне және шу деңгейінің өсуіне әкеліп соқтырады.**

Шұғыл бұрылыстардан өту

4WD LOCK (электрондық жетегі бар толық жетек жүйесі) немесе LOCK (S-AWC жүйесі) қосылған режиміндеаз жылдамдықпен шұғыл бұрылыстардан өткен кезде, автомобильдің рульдік доңғалақтың әрекеттеріне әсері қалыптыдан біраз ерекше болуы мүмкін: осы сәтте тежегіш педалі басылған сияқты сезім пайда болады. Бұл құбылыс «шұғыл бұрылыстарда сәл тежеу»; ол автомобильдің доңғалақтары бұрылыстың ортасынан әр үрлі қашықтықта болғанынан. Бұл құбылыс толық жетекті автомобильдер үшін сипатты. Осы жағдайда бұрылыс радиусын арттыру керек немесе қозғалыстың басқа режиміне ауысу қажет.

Қар немесе мұз басқан жолмен жүру.

Жолдың жағдайына байланысты 4WD LOCK (электрондық жетегі бар толық жетек жүйесі) немесе LOCK (S-AWC жүйесі) немесе SNOW (S-AWC жүйесі) режимін қосыңыз, одан соң ақырын орнынан жылжу үшін жайлап акселератор педаліне басыңыз.

ЕСКЕ АЛУ

- Осындай жағдайларда қысқы шиналарды және/немесе сырғанауға қарсы шынжырларды орнату керек.
- Қауіпсіз қашықтықты сақтаңыз, кенет тежеуге жол бермеңіз, қозғалтқышпен тежеңіз (тым төмен берілістерге ауысыңыз).

⚠ *ЕСКЕРУ*

- **Кенет тежеуге, жылдамдықтар мен бұрылыстарға жол бермеңіз. Сырғу немесе басқарушылықтың жоғалуы мүмкін.**

Құммен және батпақмен жүру

4WD LOCK (электрондық жетегі бар толық жетек жүйесі) немесе LOCK (S-AWC жүйесі) режимін қосыңыз, одан кейін орнынан ақырын жылжу үшін акселератор педаліне баяу басыңыз. Мүмкіндігінше акселератор педалін бір қалыпта ұстаңыз, жоғары емес жылдамдықпен қозғалыңыз.

⚠ *ЕСКЕРУ*

- **Жылдамдықты асыруға тырыспаңыз, автокөлікті басқарған кезде мұқият болыңыз. Бұл жағдайларда қозғалтқыш пен трансмиссияға ауыр салмақ түсіп, жүргізушінің дұрыс жүргізбегеніне байланысты апатты жағдайларға әкеліп соғуы мүмкін.**
- **Қозғалтқыш қызып кеткен немесе қозғалтқыш қуатының кенет төмендеуі кезінде автомобильді бірден қауіпсіз жерде тоқтатыңыз.**
  Толық ақпарат 6-12 беттеріндегі «Қозғалтқыштың қызуы» тарауында келтірілген. Қажетті шараларды қолданыңыз.

⚠ *ЕСКЕРТУ*

- **Автокөлікті ырғаймын деп, автокөліктің жан-жағында адам немесе басқа да бір заттардың болмауын қадағалаңыз. Автокөлікті ырғаған жағдайда ол кенет орнынан қозғалып кетіп, адамдарға жарақат әкеліп немесе заттарды зақымдауы мүмкін.**

ЕСКЕ АЛУ

- Кенет тежегеннен, бұрылғаннан, екпіндегеннен аулақ болыңыз; бұл әрекеттердің салдарынан автокөлік тығылып қалуы мүмкін.
- Егер автокөлік құмда немесе лайда тығылып қалса, оны жиі ырғаумен шығаруға болады. Акселератор педаліне жай ғана басып, D (қозғалыс) и R(артқы жүріс) режимдерін кезек-кезек қосыңыздар.
- Автокөлікті ауыр жағдайларда пайдаланукезінде шанақтың тез тат басуы мүмкін; бұндай жерлерден жүріп өткен соң тезірек автокөлігіңізді жуыңыз.

Құламалы еңіс бойынша көтеру/түсу

Автокөліктің тартылыс күші немесе ілінісуі тік еңіске көтерілу үшін жеткіліксіз болуы, ал тік еңісте қозғалтқышты тежеу әсерлі болмауы мүмкін. Тік еңісте қозғалудан толық жетекті автокөлік кезінде де аулақ болыңыз.

Аяқ өткелден өту

E00618900089

Егер ылғал автокөліктің электрлік жабдықтарына еніп кетсе, ары қарай жүру мүмкін болмайды; сол үшін керек жағдайда ғана өзеннің өткелдерін өтуге бел байлаңыз. Егер олай жасау мүмкін болмаса, былай істеңіз:

Өткелді өтпес бұрын судың тереңдігін және т.б.жағдайларды тексеріңіз. Шашыратып толқындатпау үшін төменгі жылдамдықпен қозғалыңыз.

⚠ ЕСКЕРУ

- **Дөңгелектер күпшектерін, көпір бәсеңдеткішін немесе пайдаланылған газдар түтікшесін жасыру үшін тереңдігі өте биік өткелдерден өтуге тиым салынады. Өткелден өту кезінде A/T беріліс ауыстырғышының және CVT селектор тұтқасының жағдайын өзгертуге тиым салынады. Өткелдерден жиі өту автокөліктің қызмет көрсету уақытының азаюына әкеледі. Мұндай жағдайларда автокөліктің жөндеу жұмыстары, тексерілуі, дайындығы бойынша қажетті шараларды қолдану керек.**
- **Өткелден өткен соң тежегіштің тиімді жұмыс істейтініне көз жеткізу үшін тежегіш тепкісін біраз басыңыз. Егер тежегіш механизмдерінің бөлшектері суланып қалса және олардың қолдану тиімділігі азайса, оны жай жылдамдықта жүріп келе жатып, ақырындап тежегіш тепкісін баса отырып, кептіріп алыңыз. Автокөліктің барлық желілері мен жүйелерін тексеріп алыңыз.**

Ауыр жағдайларда қолданудан кейінгі автокөліктің техникалық қызмет көрсетілуі мен тексерілуі

E00606700338

Ауыр жағдайларда автокөлікті пайдаланған соң міндетті түрде мына техникалық қызмет көрсету шараларын жасаңыз:

- Автокөліктің тастарға соғылып зақымданғанынан, қиыршық тастарға сырылғанынан және т.б. жағдайлардан аман екендігіне көз жеткізіңіз.
- Автокөлігіңізді жақсылап жуыңыз.
  Жуғаннан кейін тежегіш механизмдерін кептіру үшін тежегіш басқышын баса отырып, төменгі жылдамдықта біраз уақыт қозғалыңыз. Бұдан кейін тежегіш тиімділігі жетклікті болмаса, онда тезірек MITSUBISHI MOTORS авторизацияланған қызмет көрсету орталығына жүгінуге кеңес береміз.
- Радиатордың ұяшықтарынан насекомдарды, кепкен шөпті және т.б. заттарды алып тастаңыз.
- Өткелді өткен соң қозғалтқыштағы, беріліс қорабындағы және дифференциалдағы май жағдайларын тексеріңіз. Егер су араласып кеткеннен кейін май түсі сүт тектес немесе күңгірт тартып тұрса, оны ауыстыру қажет
- Автокөлік салонын тексеріңіз. Егер су тигенін байқасаңыз, кілем төсеніштерін және с.с. кептіріңіз.
- Фаралардың ішіне су кіріп кетсе, төгіп тастауға кеңес беріледі.

Толық жетекті автокөлікті пайдаланудың ережелері

E00606802072

Дөңгелек дискілері мен шиналары

Айналу сәті төрт дөңгелекке бірдей берілетін болғандықтан, толық жетекті автокөлік қабілеті айтарлықтай дәрежеде шиналардың жағдайына байланысты.

Шиналарға аса көңіл бөліңіз.

- Барлық дөңгелектерге кеңес берілген шиналарды қолданыңыз. 9-13 бетіндегі «Дөңгелектер дискілері және шиналары» бөлімін қараңыз.
- Барлық төрт дөңгелектің шинасы мен дискілер бір модель және бір көлемді болу қажет.
  Егер дөңгелектің бір шинасын немесе бір дискісін ауыстыру қажет болғанда, онда бәрін түгел ауыстыру керек.
- Алдыңғы және артқы дөңгелектің шиналарының тозуы едәуір болса, онда алдыңғы дөңгелекті артқы дөңгелекке ауыстыру қажет.

Шиналардың тозуының едәуір айырмашылығы автокөліктің пайдалану көрсеткішін азайтады.

- Шиналардың ішіндегі ауа қысымын тұрақты тексеріп тұрыңыз.

⚠ *ЕСКЕРУ*

- **Бірдей көлемдегі, бір түрдегі және бір өндірушінің және бірдей тозған шиналарды орналастыру қажет. Қарсы жағдайда дифференциал майының температурасы көтеріліп, трансмиссияның істен шығуына әкелуі мүмкін. Сонымен қатар трансмиссияға ауыр салмақ түсіп, майдың ағуына әкеліп бөлшектердің қабысуына және күрделі зақымдауына әкеліп соғады.**

Сүйреу

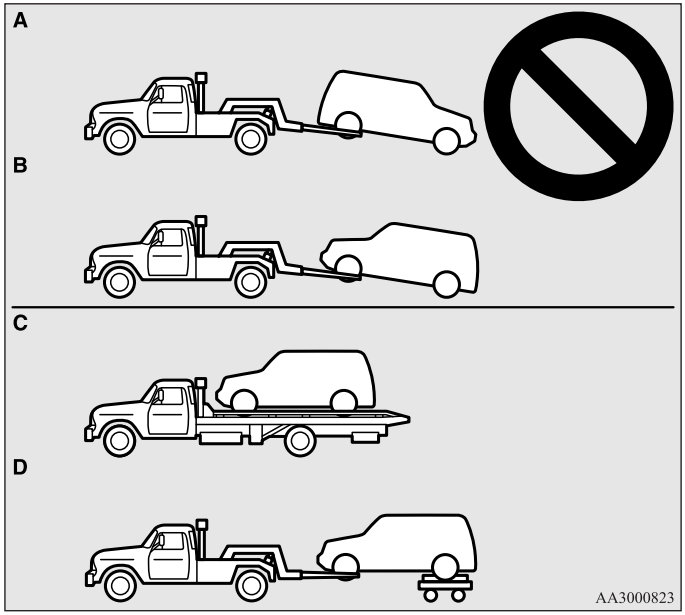

ЕСКЕРУ

- **Толық жетекті автокөліктерді жартылай жүктеп сүйреуге тиым салынады (алдыңғы немесе артқы дөңгелегі жерде болса)(A немесе B суреті).**
  Егер толық жетекті автокөлікті сүйреу қажет болса, C немесе D суретінде көрсетілгендегідей әдіспен жасаңыз.
- **Алдыңғы немесе артқы дөңгелектері ілінген толық жетекті автокөліктерді 4WD ECO (электрондық басқаруы бар толық жетек жүйесі) немесе AWC ECO (S-AWC толық жетекті және курстық тұрақтылықты бақылау жүйесі) қызметі қосылып тұрса да сүйреуге тиым салынады.**

Толық жетекті автокөлікті домкратпен көтеру

ЕСКЕРТУ

- **Домкратпен көтеріліп тұрғанда автокөліктің қозғалтқышын стартермен айналдыруға тиым салынады. Бұл кезде жерде тұрған дөңгелек айналып кетіп, автокөліктен домкрат тайып кетуі мүмкін.**

Тежегіш жүйесі

E00607001898

Тежегіш жүйесінің әр тетігі мен бөлшегінің жағдайы айтарлықтай дәрежеде қауіпсіз қозғалуға байланысты. Қызмет көрсету кітапшасында көрсетілгендей жилігін MITSUBISHI MOTORS авторизацияланған қызмет көрсету орталығының қызметіне тұрақты жүгінуіңізге кеңес береміз.

⚠ *ЕСКЕРУ*

- **Кілт тежелуге жол бермеңіз; одан басқа жүру кезінде аяғыңызды тежегіш басқышында ұстауға болмайды. Бұл тежегіштің тежеу тиімділігіне және қызуына әкеліп соқтырады.**

Тежегіш жүйесі

Тежегіш жүйесінің гидрожүйесінде екі контур бар. Автокөлік тежелу ұлғайтқышымен жабдықталған. Бұл егер екінші контур істен шықса, бір контур көмегімен автокөлікті тоқтатуға болады. Басқа да түрлі бір себептермен автокөлікте ұлғайтқыш істемесе де, тежегіш жүйесі атқару міндетін сақтап қалады. Алайда контур жетегінің біреуі істен шықса, тежегіш басқышын қатты және үлкен күшпен басыңыз, автокөлікті тезірек тоқтап, MITSUBISHI MOTORS авторизацияланған қызмет көрсету орталығында тежегіш жүйесін жөндетіңіз.

⚠ *ЕСКЕРТУ*

- **Автокөлік қозғалып келе жатқанда қозғалтқышты өшіруге тиым салынады. Қозғалтқыш тоқтаған кезде тежегіш күшейткіштері жұмыс істеуін тоқтатып, тежеу қиындайды.**
- **Ұлғайтқыш істен шыққанда немесе тежегіштің гидрожетегі зақымданғанда тез арада MITSUBISHI MOTORS авторландырылған қызмет көрсету орталығына жүгініңіз.**

Ескерту хабарламасы

Тежегіш жүйесінің бақылау шамы жанғаны жүйенің істен шыққанын білдіреді. Жүйеде ақау болған жағдайда көпқызметті дисплейде ескерту хабарламасы шығады. 3-69 бетіндегі «Тежегіш жүйесінің ақауы туралы ескерту хабарламасы» бөлімін қараңыз.

Ылғалды тежегіш механизмдері

Орнынан қозғалғаннан кейін бірден тежегіш жұмысын аз жылдамдықта тексеріңіз, әсіресе, тежегіш механизмдерінде ылғал болса. Қатты жауында жүрген соң, терең лайдан өткен соң немесе автокөлікті жуған соң тежегіштің дұрыс жұмыс істеуіне кедергі болатын тежегіш дискілерінде ылғал қабат пайда болады. Бұл жағдайда тежегіш механизмдерін жай жүріс кезінде тежегіш тепкісін жеңіл басып кептіруге болады.

Еңіске қарай қозғалған кезде

Еңіске қарай түскен кезде тежегіш қызып кетпеу үшін төменгі берілісті қосып, қозғалтқышпен тежелуін пайдаланыңыз.

⚠ ЕСКЕРТУ

- **Автокөліктің еденіне тежегіш басқышының жанына түрлі заттарды қоюға болмайды; төсеніштің басқыш астына оралып қалмауын қадағалаңыз. Бұл қауіпті жағдайларда басқышты толығымен басуға кедергі болады. Төсеніштің өз орнында орныққанына және басқышты қай уақытта болмасын басуға кедергі болмайтынына көз жеткізіңіз.**

Тежегіш қалыптары

- Мүмкіндігінше кілт тежегеннен аулақ болыңыз.
  Бірінші 200 шақ. ауыстырылған тежегіш қалыптары қажалып, өз орнына түсу керек.
- Тежегіш қалыптары аяғына дейін тозғанда дискілі тежегіштер арнайы шиқылдаған темір дыбысын шығаратын арнайы ескертетін құрылғымен жабдықталған. Бұл дыбыс естілгенде тежегіш қалыптарын ауыстырыңыз.

⚠ ЕСКЕРТУ

- **Егер тежегіш қалыптары тозса, автокөлікті тоқтату қиындайды және жол көлік апаты қаупі ұлғаяды.**

4

*Тұру тежегішін автоматты қосу жүйесі**

E00652000035

Егер автомобиль бағдаршамда және т.с.с. тоқтаса, аяғыңызды педальден алсаңыз да, ол автоматтық қосу жүйесі арқылы орнында тұра бере алады. Акселератор педаліне басқан кезде тежегіш ажыратылады.

⚠ ЕСКЕРТУ

- **Тұру тежегішін автоматты қосу жүйесіне шамадан тыс сенбеңіз. Құламалы еңісте тежегіш педаліне қаттырақ басыңыз, өйткені жүйенің автомобильді орнында ұстап қалуға жағдайы болмайды.**
- **Автомобиль тұру тежегішін автоматты қосу жүйесі арқылы орнында тұрса, оны қалдырып кетуге болмайды. Автомобильден түспес бұрын, тұру тежегішін қосыңыз және селектор рычагын P (тұрақ) қалпына ауыстырыңыз.**
- **Тайғақ жолмен жүру кезінде тұру тежегішін автоматты қосу жүйесін қолдануға тыйым салынады. Жүйе автомобильді орнында ұстап қала алмай, аварияға әкеліп соқтыруы мүмкін.**

ЕСКЕ АЛУ

- Тұру тежегішін автоматты қосу жүйесімен жұмыс жасағанда, жүйе автоматты қозғалысты анықтаған кездетежегіш күшін көбейтеді. Бұл ақаулықтың белгісі емес.

Тұру тежегішін автоматты қосу жүйесін қалай қолдану

Тұру тежегішін автоматты қосу жүйесін автоматтандыру үшін

Барлық төменде аталған жағдайлар сақталған кезде, тұру тежегішін автоматты қосу жүйесінің қосқышына бассаңыз, жүйе күту режиміне ауысады да, ажыратқышта индикатор (A) қосылады.

- Оттау қосылған немесе ON жұмыс режимі қосылған.
- Жүргізушінің қауіпсіздік белдігі тағылған.
- Жүргізушінің есігі жабық.

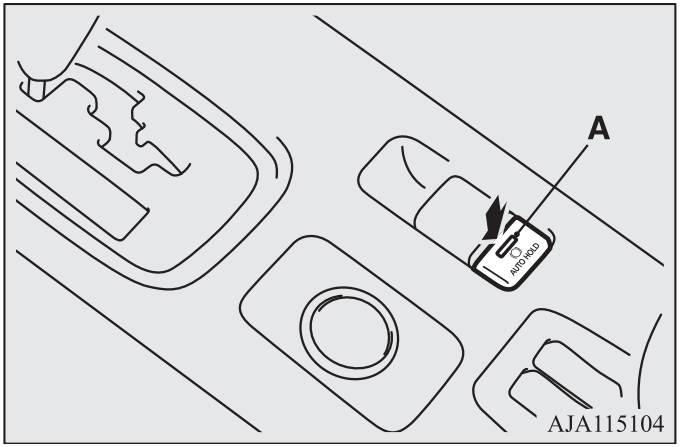

ЕСКЕ АЛУ

- Егер тұру тежегішінің автоматты қосылу жүйесі пайдалануға келмесе, зуммер сигналыдыбысталады да, көп функционалды дисплейде ескерту хабарламасы бейнеленеді.

- Егер жүргізуші қауіпсіздік белдігін тақпаған кезде тұру тежегішінің автоматты қосылу жүйесінің қосқышына бассаңыз, зуммер сигналыдыбысталады да, көп функционалды дисплейде ескерту хабарламасы бейнеленеді.

- Жүйе күту режимінде тұрған кезде, төменде көрсетілген жағдайлардың бірі пайда болса, тұру тежегішінің автоматты қосылу жүйесі автоматты түрде ажыратылады да, ажыратқыштағы индикатор өшеді. Зуммер сигналы пайда болады да, көп функционалды дисплейде ескерту хабарламасы бейнеленеді.

  - Жүргізушінің қауіпсіздік белдігі тағылмаған.
  - Жүргізуші есігі ашылған.
  - Жүйеде ақаулық бар.

- Егер жүйені белсендірілген соң және оның күту режиміне ауысқаннан кейін, тұру тежегішін автоматты қосу жүйесінің ажыратқышына баса берсеңіз, жүйе автоматты түрде өшеді, өйткені қорғау функциясы іске қосылады. Ажыратылғаннан кейін тұру тежегішін автоматты қосу жүйесі қайта қосылмайды және қосқышқа бассаңыз да, күту режиміне ауыспайды. Жүйені қосу үшін қозғалтқышты тоқтатыңыз да, қайта қосыңыз, одан соң тұру тежегішін автоматты қосу жүйесінің ажыратқышына қайта басыңыз.

Тұру тежегішін автоматты қосу жүйесінің іске қосылуы

Селектор рычагы P (тұрақ) және R (артқы жүріс) басқа кез-келген қалыпта тұрғанда, тежегіш педалін басып, автомобильді тоқтатқан кезде, тұру тежегішін автоматты қосу жүйесі іске қосылады да, автомобиль орнында тұра береді.Тұру тежегішін автоматты қосу жүйесі іске қосылған кезде құралдар панелінде бақылау лампасы қосылады.

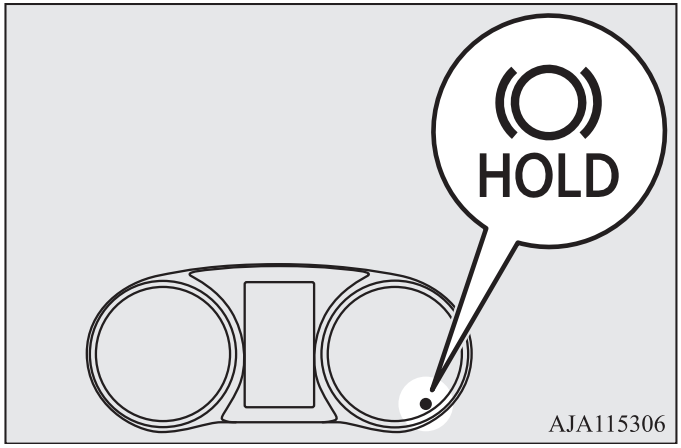

⚠ *ЕСКЕРУ*

- **Тежеуіш педалін тұрақтық тежеуішті автоматты қосу жүйесінің бақылау шамы өшкеннен кейін жіберіңіз.**

ЕСКЕ АЛУ

● Төменде көрсетілген әрекеттерді орындаған кезде тұру тежегішін автоматты қосу жүйесі ажыратылады да, құралдар панеліндегі жүйе жұмысының бақылау лампасы өшеді:

- Тежегіш педалін басып, селектор рычагын P (тұрақ)немесе R (артқы жүріс) қалпына ауыстырған кезде.
- Электржетегі бар тұру тежегішінің қосқышы арқылы электржетегі бар тұру тежегішін қосқан кезде.

● Тұру тежегішін автоматты қосу жүйесі арқылы автомобильді ұстап тұру кезінде келесі жағдайлар сақталған жағдайда, автоматты түрде электржетегі бар тұру тежегіші қосылады:

- Тұру тежегішін автоматты қосу жүйесінің іске қосылу сәтінен шамамен 10 минут өтті.
- Жүргізушінің қауіпсіздік белдігін шешілген кезде.
- Жүргізуші есігі ашық.
- Оттау құлпындағы кілтті OFF қалпына бұрған немесе OFF жұмыс режимін қосқан кезде.
- Егер жүйе автомобиль еңісте астарымен жүріп жатқанын анықтаса. Осы кезде зуммер сигналы дыбысталады да, көп функционалды дисплейде ескерту хабарламасы бейнеленеді.

Сол кезде зуммер дабылы беріледі, және көп функционалды дисплей терезесінде ескертуші хабар көрінеді.

ЕСКЕ АЛУ

Егер электржетегі бар тұру тежегіші автоматты режимде қосылмаса, көп функционалды дисплейдің терезесінде ескерту хабарламасы бейнеленеді. Тежегіш педаліне басыңыз.

● Егер оттау құлпы LOCK қалпына бұралса немесе селектор рычагының қалпында P (тұрақ) ерекше OFF жұмыс режимі қосылған кезде көп функционалды дисплейдің терезесінде ескерту хабарламасыпайда болады. Егер ескерту хабарламасы бейнеленсе, тежегіш педаліне басып, селектор рычагын P (тұрақ) қалпына ауыстырыңыз.

Орнынан жылжу үшін

Селектор рычагының кез-келген қалпында, P (тұрақ) немесе N (бейтарап беріліс) басқа, акселератор педаліне басыңыз. Тежегіштер ажыратылады және құралдар панеліндегі тұру тежегішін автоматты қосу жүйесі ажыратылады.

Тұру тежегішінің автоматты қосу жүйесін ажырату үшін

Тұру тежегішін автоматты қосу жүйесін ажырату үшін тұру тежегішін автоматты қосу жүйесінің қосқышына басыңыз. Қосқыштағы индикатор өшеді.
Егер жүйе жұмысының бақылау лампасын қосулы кезінде тұру тежегішін автоматты қосу жүйесін ажыратқыңыз келсе, тежегіш педаліне баса отырып, қосқышты басыңыз.

ЕСКЕ АЛУ

- Тежегіш педаліне баспай, тұру тежегішін автоматты қосу жүйесін ажырату әрекеті кезінде көп функционалды дисплейдің терезесінде ескерту хабарламасы пайда болады.

*Өрде қозғалу кезіндегі көмек жүйесі**

E00628000214

Өрде қозғалу кезіндегі көмек жүйесі автокөліктің артқы домалауының алдын ала отырып, тік өрде қозғалу үрдісін жеңілдетеді. Жүйе тежеу күшін сіз тежегіш басқышынан аяғыңызды акселератор басқышына ауыстыру кезінде 2 секундтай ұстап тұрады.

⚠ *ЕСКЕРУ*

- **Өрде қозғалу кезіндегі көмек жүйесіне шамадан тыс арқа сүйемеңіз. Анықталған жағдайларда, өрде қозғалу кезіндегі көмек жүйесі қосылып тұрса да, егер тежегіш басқышы айтарлықтай қатты басылмаса, егер автокөлікке қатты салмақ түссе, егер жол тайғанақ болса немесе тік еңісті болса автокөлік артқа домалап кетуі мүмкін.**
- **Өрде қозғалу кезіндегі көмек жүйесі автокөлікті еңісте 2 секундтай ұстап тұруға есептелмеген.**
- **Өрде қозғалу кезінде өрде қозғалу кезіндегі көмек жүйесін тежегіш басқыштарын басу орнына автокөлікті қозғалыссыз ұстап тұру үшін қолданбаңыз.**
  Бұл апатқа әкелуі мүмкін.
- **Өрге қарай қозғалу кезінде көмек жүйесі жұмыс істеп тұрғанда ACC немесе OFF жұмыс қызметтерін қоспаңыз немесе оталдыру құлыбын LOCK жағдайына бұрамаңыз. Өрге қарай қозғалу кезіндегі көмек жүйесі жұмысын тоқтатып, апат себебі болуы мүмкін.**

Жүйені қосу

E00628101472

1. Тежегіш басқышын басып, автокөлікті толығымен тоқтатыңыз.
2. Селектор рычагынD (қозғалыс)қалпына ауыстырыңыз.

ЕСКЕ АЛУ

● Өрде артқы жүріспен қозғалған кезде артқы жүріс берілісін қосыңыз.

3. Тежегіш басқышын жіберіңіз, өрде қозғалу кезіндегі көмек жүйесі автокөлікті шамамен 2 секундтай ұстап тұру үшін тежеу күшін ұстап тұрады .
4. Акселератор басқышын басыңыз, осы кезде автокөлік қозғалысын бастағаннан кейін-ақ өрде қозғалу кезіндегі көмек жүйесі ақырындап тежеу күшін төмендедетеді.

ЕСКЕ АЛУ

● Өрде қозғалу кезіндегі көмек жүйесі төменде көрсетілген жағдайлар сақталғанда іске қосылады.
  - Қозғалтқыш жұмыс жасап тұр.
    (Өрде қозғалу кезіндегі көмек жүйесі қозғалтқышты оталдыру уақытында және оталдырудан кейін қосылмайды).
  - A/T немесе CVT бар автокөліктерде селектор тұтқасы P немесе N басқа кез-келген жағдайда.
  - Автокөлік толығымен тоқтатылған, және тежегіш басқышы басылған.
  - Тұрақ тежегіші өшірілген.
● Егер акселератор басқышы тежегіш басқышын жібермес бұрын басылып тұрса, өрде қозғалу кезіндегі көмек жүйесі жұмыс істемейді.
● Өрде қозғалу кезіндегі көмек жүйесі еңісте артқы жүріспен қозғалу кезінде де іске қосылады.

Ескерту хабарламалар

E00628201503

Егер жүйеде ақау пайда болса,дисплейде келесі бақылау лампалары қосылады да келесі ескерту хабарламалары бейнеленеді.

Бақылау шамы

Ескерту хабарламасы

⚠ ЕСКЕРУ

● **Бұл хабарламаның пайда болуы жүйеде ақау бар екенін білдіреді. Ұқыппен қозғалыңыз.**
● **Автокөлікті қауіпсіз жерге тоқтатыңыз да, қозғалтқышты өшіріңіз.**
Қозғалтқышты қайта оталдырып, өрде қозғалу кезіндегі көмек жүйесінің қайта іске қосылғанын білдіретін ескерту хабарламасының жойылғанына көз жеткізіңіз.
Егер ескерту хабарламасы шығып тұрса немесе жиі шыға берсе, автокөлікті тоқтатпауға болады, алайда MITSUBISHI MOTORS авторизацияланған қызмет көрсету орталығына жүгінуге кеңес беріледі.

*Жедел тежеу кезіндегі көмек жүйесі**

E00627001807

Жедел тежеу кезіндегі көмек жүйесі жедел тежеген кезде тежегіш басқыштарын қатты баса алмайтын жүргізушілерге арналған, ол тежеу механизмінің қысымын жоғарылатады.

Егер тежегіш басқышы кенет басылса, тежегіштер қалыпты жағдайға қарағанда үлкен күшпен жұмыс жасайды.

⚠ *ЕСКЕРУ*

- **Жедел тежеу кезіндегі көмек жүйесі жүйенің мүмкіндіктерінен асып кететін тежеу күшін арттыруға арналмаған. Қашанда алдыңызда келе жатқан автокөлікпен қауіпсіз арақашықты ұстаныңыз, және де жедел тежеу кезіндегі көмек жүйесіне арқа сүйемеңіз.**

ЕСКЕ АЛУ

- Егер жедел тежеу кезіндегі көмек жүйесі іске қосылса, тежегіш басқышы толығымен басылмаса да, тежеу күшін айтарлықтай арттырады.
  Жүйенің жұмысын тоқтату үшін тежегіш басқышынан аяғыңызды алыңыз.
- Егер жедел тежеу кезіндегі көмек жүйесі қозғалыс кезінде іске қосылса, сіз тежегіш басқышының жұмсақ болып қалғанын және жүйе жұмысының шу тактілеріне аздаған орын ауыстырулар жасағанын немесе автокөлік шанағы мен рөл дөңгелегінің дірілін сезінесіз. Бұл жедел тежеу кезіндегі көмек жүйесінің қалыпты жұмысын және ақау бар екенін білдірмейді. Тежегіш басқышын басуды жалғастырыңыз.
- Сіз қозғалыссыз тұрған автокөлікте тежегіш жүйесін кенет басқанда, жүйе жұмысының шуын естуіңіз мүмкін. Бұл ақау бар екендігін білдірмейді, жедел тежеу кезіндегі көмек жүйесі штатты қызметте жұмыс жасауда.
- Егер ABS жүйесінің бақылау шамы немесе бағыттық тұрақтылықтың оқыс жағдайда тежеу кезіндегі көмек жүйесі істемейді.

*Жедел тежеу кезіндегі апаттық дабыл қаққышы**

E00626000047

Бұл қызмет артта келе жатқан автокөліктерге жедел тежегенін ескертуге арналған апатты түсті дабыл қаққыштың автоматты қосылуы арқылы арттан соғу қаупін азайтады. Апатты дабыл қаққыштың қосылуы кезінде бұрылыс нұсқағыштары, сонымен қатар жабдықтар панеліндегі бұрылыс нұсқағыштары жиі жыпылықтайды.

⚠ *ЕСКЕРУ*

- **Егер ABS немесе ASC жүйелерінің ақауын білдіретін бақылау шамы жанса, жедел тежеу кезіндегі апаттық дабыл қаққыш жұмыс істемейді. 4-82 беттегі «ABS бақылау шамы/ABS жүйесінің ақауы туралы ескерту хабарламасы» бөлімін қараңыз.**
  4-88 беттегі «ASC жүйесінің ақауы туралы ескерту хабарламасы» бөлімін қараңыз.

ЕСКЕ АЛУ

- Жедел тежеу кезіндегі апаттық дабыл қаққыштың іске қосылу жағдайлары:
  Жүйе төменде көрсетілген келесі жағдайлар сақталғанда іске қосылады.
  - Автокөліктің қозғалыс жылдамдығы 55 шақ/с құрайды немесе одан жоғары.
  - Тежегіш басқышы басылған, және де жүйе автокөлікті ақырындату және ABS жүйесінің жұмыс жағдайлары бойынша жедел тежеуді анықтайды.

  Жедел тежеу кезіндегі апаттық дабыл қаққыштың өшірілу жағдайлары.
  Жүйе төменде көрсетілген келесі жағдайлар сақталғанда істен шығады.
  - Тежегіш басқышы жіберілген.
  - Авариялық жарық сигнализациясының қосқышы басылып тұр
  - Автокөлікті ақырындату және ABS жүйесінің жұмыс жағдайлары бойынша тежеудің жедел емес екенін анықтайды.

Құрсауға қарсы тежегіштер жүйесі (ABS)

E00607100834

Ауа райы мен жол жабындысының жағдайы тежегіш жолының ұзындығына әсер етуі мүмкін. Қармен, мұзбен, майлы қабатпен, сумен және т.б. жабылған жолда кенеттен тежеу кезінде автомобиль басқа жаққа ауып кетуі мүмкін. Автомобильдің басқарушылығы төмендейді, тежеу тиімділігі төмендейді де тежеу жолы артады. Басқарушылығы мен курстық тұрақтылығы толық жоғалуы мүмкін.
Бұл жағдайда тежелген уақытта ABS дөңгелектердің қатып қалуының алдын алып, бағыттағы тұрақтылықты сақтап, басқару және керекті тежегіш күшін қамтамасыз етеді.

Жүргізу ерекшеліктер

- ABS жоқ автокөліктер сияқты алдыда кетіп бара жатқан автокөлікпен дистанция сақтау керек. ABS жоқ автокөлікке қарағанда , осындай жүйе бар көлікке мына жағдайларда үлкен тежекті жол керек болады:

  - Тасты және қарлы жабынды бар жолдардағы қозғалыс
  - Тайғанауға қарсы шынжыр орнатылған қозғалыс
  - Тегіс емес және т.б. жабынды бар жолдардағы қозғалыс
  - Соқпақты жолдармен немесе қозғалысқа аз жарамды өзге жерлермен жүру

- ABS жұмысы тек тепкі тежекті кенет басумен шектеліп қоймайды. Бұл жүйе канализационды люктан, жол құрылысының металлды пластинадан, жол жабындысының қадамды биіктеу ауытқудан, жолдық белгі қоюдан және басқа да шиналардың төменгі ілінісу коэффициентінен өткен кезде дөңгелектерді құрсаулатпайды.

- ABS іске қосылған кезде тежегіш педалінің пульсациясы, сондай-ақ автомобиль кузовы мен рульдік доңғалақтың вибрациясы сезілуі мүмкін. Сонымен қатар,сипатты дыбыс естілуі мүмкін. Сондай-ақ басқан кезде педальдің қарсыласу түйсігі пайда болуы мүмкін. Бұл ABS –мен жұмыс жасаған кезде ақаудың жоқ екендігін куәландырмайтын қалыпты құбылыс.
  Осындай жағдайда ABS жүйесінің жұмысын қамтамасыз ету үшін педаль тежегішін одан сайын үлкен күшпен басып тұрыңыз. Тежегін педаліне кідіріп баспаңыз – бұл тежеу тиімділігін төмендетеді.

- Қозғалтқышты оталдырып автокөлікті орнынан қозғалтқаннан кейін бірден мотор бөлігінен жұмыс істеп тұрған электроқозғалтқыштың дыбысы естілуі мүмкін, ал аяқ тежегіш басқышының дірілін сезеді. Бұл құбылыстар ABS-тің өзін-өзін диагностикалауымен туындаған және ақау бар деген сөз емес.

- Автокөлік жылдамдығы 10км/сағ шамасында болғанда ABS іске асады. Жылдамдық 5 км/сағ төмендеген кезде бұл жүйе сөнеді.

⚠ ЕСКЕРУ

- **ABS қозғалмалы автокөлік бағынатын физика заңдарын жеңіп алмайды. Мысалы, үлкен жылдамдықта жүрген кезде, кенет бұрылу кезінде, қауіпсіз дистанция мен акважоспарлауды сақтамаған салдарынан болатын апатты болдыра алмайды. Жүргізуші қауіпсіздік қозғалыс заңдарына бағыну керек, саналы жылдамдықты таңдау, тепкі тежегін өз уақытында басу керек.**
- **ABS жұмысында ақаулар пайда болмас үшін, төрт дөңгелекке бірдей бір түрдегі және бір көлемдегі шиналар қолдану қажет.**

  Әр типтегі немесе өлшемдегі шиналарды орнатқан кезде ABS жұмысында жаңылыстар болуы мүмкін.
- **Бірегей өздігінен бұғатталатын MITSUBISHI дифференциалдарды орнатыңыз. Кері жағдайда ABS жұмысында жаңылыстар болуы мүмкін.**
  MITSUBISHI MOTORS авторизацияланған сервистік орталығына хабарласу керек.

ABS бақылау шамы/ ABS ақауы туралы ескерту хабарламасы

E00607201265

Бақылау шамы

Ескерту хабарламасы

ABS жүйесінде ақау пайда болған жағдайда ABS бақылау шамы жанады, ал көпқызметті дисплейде ескерту хабарламасы шығады. Оттауды немесе ON жұмыс режимін қосу кезінде ABS бақылау шамы қосылып, бірнеше секунд соң өшуі тиіс.

⚠ ЕСКЕРУ

- **Егер төменде көрсетілген жағдайлар кезінде ABS жұмыс істемесе, тек жұмыс тежегіш жүйесі жұмысын жалғастырады (ABS істен шыққанда тежегіш жүйесі кәдімгідегідей істейді). Жүйені тексеру үшін MITSUBISHI MOTORS авторизацияланған қызмет көрсету орталығына жүгініңіз.**
  - **Оталдырғанда немесе ON жұмыс тәртібі қосылған кезде ABS бақылау шамы қосылмайды, не қосылып өшпей қалады.**
  - **Бақылау шамы автокөлік қозғалысы кезінде қосылады.**
  - **Автокөлік қозғалысы кезінде дисплейде ескерту хабарламасы шығады.**

4

Егер қозғалыс кезінде бақылау шамы жанып қалса/ескерту хабарламасы шықса

E00607301370

Егер тек ABS бақылау шамы қосылса/ABS ақауы туралы ескерту хабарламасы пайда болса

Кілт тежегеннен, жоғарғы жылдамдықпен қозғалғаннан аулақ болыңыз. Автокөлікті қауіпсіз жерде тоқтатыңыз. Қозғалтқышты өшіріп қайта оталдырып, қозғалу кезінде бірнеше минуттан соң шамның өшкенін тексеріңіз. Егер де ол өшсе, зақымданудың жоқ екенін білдіреді.
Алайда қозғалыс кезінде шам өшіп, қайта жанып қалса, MITSUBISHI MOTORS авторизацияланған қызмет көрсету орталығында тексерілуге тезірек қаралыңыз.

Егер ABS пен тежегіш жүйесінің бақылау шамдары/ABS пен тежегіш жүйесінің ақауы туралы ескерту хабарламасы бір мезгілде пайда болса

Бақылау шамы

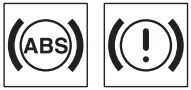

Ескерту хабарламасы

ABS пен тежелу күшінің таралу жүйесі зақымданған, сол үшін кілт тежелгенде автокөліктің бағыттағы тұрақтығын жоғалтуға әкеліп соқтырады.
Кілт тежегеннен, жоғарғы жылдамдықпен қозғалғаннан аулақ болыңыз.
Автокөлікті қауіпсіз жерде тоқтаып, MITSUBISHI MOTORS авторизацияланған қызмет көрсету орталығына жүгініңіз.
ЕСКЕ АЛУ

- ABS және тежегіш жүйесінің бақылау шамдары бір мезгілде қосылады, осы кезде көпқызметті дисплейде үзік, үзік ескерту хабарламасы шығып тұрады.

Қарлы немесе мұздақ жолдарда жүргеннен кейін

E00618800219

Қарлы немесе мұздақ жолдарда жүрген соң дөңгелектің жанындағы қатып қалған қарды, мұзды түсіріп тастаңыз. Сонымен қатар дөңгелек айналуының жиілік көрсеткішін (A) және әр дөңгелекте АБС-пен жабдықталған сымды бүлдіріп алмас үшін қауіпсіздік сақтаңыз.

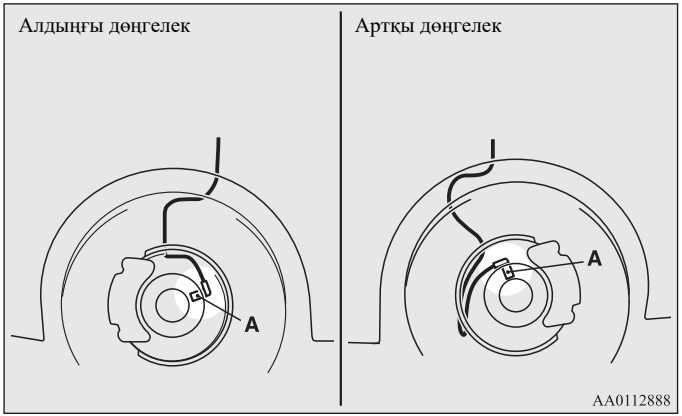

Рөл басқаруының гидрокүшейткіші (EPS)

E00629200170

Рульдік басқару күшейткішін қозғалтқыш жұмыс істеп жатқан кезде ғана қолдануға болады.
Ол рульдік доңғалақты бұру үшін қажетті күшті азайтады.
Күшейткіші бар руль басқаруы күшейткіш өшіп қалғанда қарапайым механикалық құрылғы ретінде жұмыс істейді. Егер қандай да бір себептермен руль басқаруының күшейткіші жұмыс істемей қалса, автокөлікті басқару мүмкіндігін сақтаңыз. Егер күшейткіш жұмыс істемесе, Сіз оны күшейткіштің жоғарылап, руль доңғалағының бостығынан сезесіз. Мұндай жағдайда автокөлікті тексерту үшін MITSUBISHI MOTORS авторизацияланған қызмет көрсету орталығына жүгініңіз.

⚠ *ЕСКЕРТУ*

- **Автокөлік қозғалысы кезінде қозғалтқышты өшіруге тиым салынады. Қозғалтқышты өшіргеннен кейін руль доңғалағын бұрау қиынға түседі, бұл жол-көлік апатының орын алуына әкелуі мүмкін.**

ЕСКЕ АЛУ

- Рөл дөңгелектерін аяғына дейін оңға және солға бұраған кезде (мысалы, тұраққа орнығу кезінде) рөл басқаруының күшейткішінің қызып кетуінің алдын алатын қорғаныс қызметі іске қосылуы мүмкін. Аталған қызмет қосылғаннан кейін рөл дөңгелегін бұрау ақырындап қиындай бастайды. Мұндай жағдайда біраз уақыт өткенше рөл дөңгелегін жиі бұрамаңыз. Салқындағаннан кейін жүйе қайта қалыпты жағдайда жұмысын бастайды.
- Фаралары қосылған тоқтап тұрған автокөліктің рөл дөңгелектерін бұраған кезде фаралар жарығы күңгірттене бастауы мүмкін. Бұл ақау бар екенін білдірмейді. Біраз уақыттан кейін фара жарықтарының қалыпты жағдайына келеді.

Рөл басқаруы электрокүшейткішінің ескерту хабарламасы/бақылау шамы

Бақылау шамы

Ескерту хабарламасы

Жүйеде ақаулық болған жағдайды, бақылау лампасы қосылады, ал көп функционалды дисплейде ескерту хабарламасы пайда болады. Бұл бақылау лампасы оттау немесе ON жұмыс режимі қосылған кезде қосылады да, қозғалтқыш іске қосылған соң өшеді.

⚠ ЕСКЕРУ

- **Егер қозғалтқыштың жұмыс істеп тұрған кезінде бақылау лампасы жанса немесе ескерту хабарламасы пайда болса, тезірек MITSUBISHI MOTORS авторизацияланған сервистік орталығына хабарласу керек. Рульдік доңғалақтың айналуы қиындауы мүмкін.**

*Бағыттағы тұрақтандыруының динамикалық жүйесі (ASC)**

E00616701602

Бағыттағы тұрақтандырудың динамикалық жүйесі тежегіштердің құрсауануына қарсы жүйесімен, бағыттағы тұрақтандырудың динамикалық жүйесі мен белсенді тайғанақтауға қарсы жүйесімен қоса басқару атқарылады, дөңгелектің жолмен жабысуын арттырып және автокөліктің бағыттағы тұрақтануын сақтап қалады. Бұл бөлімді оқи отырып, тежегіш жүйесіне қарсы құрсауды, бағыттағы тұрақтанудың динамикалық жүйесі мен тайғанақтауға қарсы белсенді жүйесінің келтірілген бөлімде көрсетілген мағлұматтарды ескеруіңізді өтінеміз.

Тежегішке қарсы құрсаулау жүйесі (ABS) → 4-80 бет
Тайғанақтауға қарсы жүйе →4-85 бет
Бағыттағы тұрақтылықтың динамикалық жүйесі → 4-85 бет

⚠ ЕСКЕРУ

- **ASC жүйесіне көп үміт артпаңыз. ASC жүйесінің қозғалып бара жатқан автокөлік бағынатын физика заңдарынан асып кете алмайтынын ескеру қажет. Бұл жүйенің іс-әрекеті басқа жүйелер сияқты кейбір шектеулері бар және автокөліктің бағыттық тұрақтануын мен дөңгелектің жолмен жабысу кезін қамтамасыз ете алмайды. Қауіпті және өрескел жүргізу апаттың салдары болуы мүмкін. Автокөлікті ұқыпты және абайлап басқару жүргізушінің міндеттеріне кіреді. Бұл оның автокөлік қозғалысының қауыртылығын, жол және ауа райы жағдайларын ескеруі керектігін білдіреді.**
- **Төрт дөңгелекке де бір түрдегі және бір көлемдегі шина орнатыңыз. Бұндай болмаған жағдайда ASC жүйесінің жұмысы зақымдануы мүмкін.**
- **Автокөлікке басқа өндірушінің өздігінен құрсауланатын дифференциалдарын орнатуға тиым салынады. Оларды орнату кезінде ASC жүйесінің жұмысы зақымдануы мүмкін.**

ЕСКЕ АЛУ

- Қозғалтқышты оталдырған кейін біраз жүрген соң мотор бөлігіне шыққан дыбыс естуге болады (ол тек ASTC өзіндік тексеру жүйесінің жұмыс атқарғанын білдіреді. Осы кезде тежегіш басқыштары соғып және басу кезінде қарсыласатын сияқты болады. Бұл ақау бар екендігін білдірмейді):
  - Оталдыру құлыбындағы кілт ON жағдайында тұрса немесе ON жұмыс қызметі қосылып тұрса.
  - Автокөлік қозғалыс кезінде, егер қозғалыс қозғалтқыш отала салысымен басталмаса.
- ASC жүйесі жұмыс атқарғанда автокөлік шанағында кішкене діріл немесе мотор бөлігінен шұғыл дыбыс шығуы мүмкін. Бұл ақаулардың бар екенін жоққа шығарады.
- Егер ABS бақылау шамы жанып тұрса, ASC жүйесі жұмыс атқармайды.

Тайғанақтауға қарсы жүйе

E00619000087

Тайғанақтауға қарсы жүйе тайғақ жолда орынан қозғалу үшін,тығылудан көмектеседі. Ол сонымен қатар акселератор басқышын басқан кезде басқаруды және жеткілікті тарту күшін қамтамасыз етеді.

⚠ *ЕСКЕРУ*

- **Қар немесе мұз басқан жолдарда қозғалғанда дөңгелекке қысқы шиналарды орнатыңыз және автокөлікті керекті жылдамдықпен жүргізіңіз.**

Бағыттық тұрақтанудың жүйесі

E00619100017

Бағыттық тұрақтанудың динамикалық орнықтыру жүйесі (ASC) автокөлікті тайғанақтаудан, шұғыл бұрылыста бағыттағы тұрақтануын сақтауына арналған. Ол қозғалтқыштың айналу сәтін және әр дөңгелектің тежегіш механизмдерін басқаруын реттейді.

ЕСКЕ АЛУ

- Бағыттық тұрақтанудың динамикалық жүйесі автокөлік жылдамдығы 15 шақ/с асқанда жұмысын бастайды.

ASC OFF сөндіргіш

E00619201712

Бағыттық тұрақтанудың динамикалық жүйесі оталдырғаннан кейін (ON) немесе ON жұмыс қызметі өшірілгеннен кейін автоматты түрде қосылады. Бұл жүйені ASC OFF айырғышын басып, шамамен 3 секундтай басып тұрып өшіруге болады.

ASC жүйесін өшіру кезінде OFF индикаторы жанады. ASC жүйесін қосу үшін ASC OFF айырғышын тағы бір рет басыңыз. OFF индикаторы өшеді.

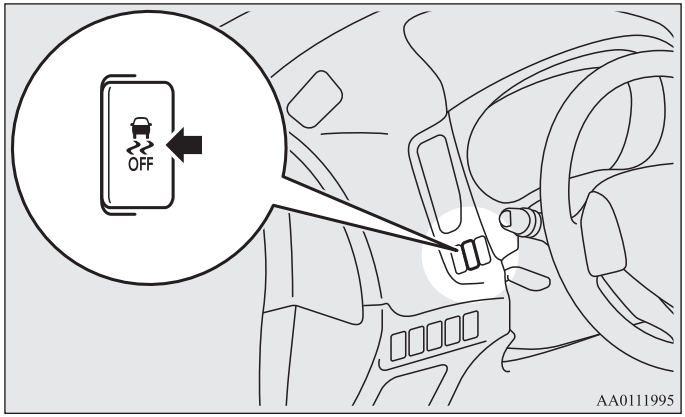

ЕСКЕРУ

- **Қауіпсіздік шаралары ретінде ASC OFF айырғышын тек автокөлік тоқтап тұрғанда ғана қолдануға болады.**
- **Қалыпты қозғалыс кезінде ASC жүйесі сөндірулі болу керек.**

ЕСКЕ АЛУ

- Лайда, қарда немесе құмда қозғалған кездеакселератор басқышын басқанда қозғалтқыш айналымының көбеймеуі мүмкін. Мұндай жағдайда ASC OFF айырғышын басып, ASCжүйесін өшіру қиын жерлерден шығуды жеңілдетеді.
- ASC OFF айырғышын басу кезінде бағыттық тұрақтанудың динамикалық жүйесі және тайғанақтауға қарсы жүйе өшіп қалады.
- ASC жүйесі өшірілгеннен кейін ASC OFF айырғышын басуды жалғастырсаңыз, қате басудан қорғану қызметі іске қосылып, ASC жүйесі қайта қосылады.

ASC белсенді жүйесінің индикаторы немесе ASC OFF индикаторы

E00619301700

- ASC белсенді жүйесінің индикаторы
  Бұл индикаторы ASC жүйесінің жұмысы кезінде жыпылықтайды.
- ASC OFF индикаторы
  Бұл индикатор ASC OFF қосқышы арқылы курстық тұрақтылықтың динамикалық жүйесін ажыратқан кезде қосылады.

ЕСКЕРУ

- **Егер дисплейде индикаторы жыпылықтаса, бұл ASC жүйесінің қосылғанын білдіреді, ол өз кезегінде жолдың тайғақ екенін және автомобильдің доңғалақтары сырғанай бастағанын көрсетеді. Осындай жағдайда акселератор педалін түсіріп, жылдамдықты төмендету керек.**
- **Егер тайғақ жолда тежегіштердің ұзақ қосылуы нәтижесінде тежегіш жүйесіндегі температура жоғарылап кетсе, дисплейде индикация терезесі/бақылау шамы жанады. Тежегіш жүйесін қызып кетуден сақтау үшін тайғанақтауға қарсы жүйе жұмысын тоқтатады.**
  Қозғалтқышты басқару мен тежегіш жүйесі қалыпты жағдайда жұмысын жалғастырады. Автокөлікті қауіпсіз жерге тоқтатыңыз. Тежегіш механизмдері суығанда ескерту хабарламасы өшіп, тайғанақтауға қарсы жүйе жұмысын қайта жалғастырады.

ЕСКЕ АЛУ

- Қозғалтқышты оталдырған кезде дисплейде индикаторы шығады. Бұл қозғалтқышты оталдыру кезінде аккумулятор батареясы қуатының уақытша түскенін білдіреді. Егер қозғалтқышты қоса салысымен, бақылау шамы бірден өшсе, бұл ақау бар дегенді білдірмейді.
- Автокөлікке жинақы қосалқы дөңгелек орнатқаннан кейін оның ілінісу коэффициенті басқа шиналарға қарағанда біраз төмен болуы мүмкін, нәтижесінде дисплейде индикаторы жыпылықтауын бастайды.

Бақылау шамы ASC/ASC жүйесінің ақауы туралы ескерту хабарламасы

E00619400616

Егер жүйеде ақаулық пайда болса, дисплейде келесі бақылау лампалары қосылады да, келесі ескерту хабарламалары бейнеленеді.

Бақылау шамы

- ASC белсенді жүйесінің индикаторы
- ASC OFF индикаторы

Ескерту хабарламасы

ЕСКЕРУ

- **Жүйеде ақау болуы мүмкін.**
  Автокөлікті қауіпсіз жерге тоқтатып, қозғалтқышты өшіріңіз.
  Қозғалтқышты қайта оталдырып, ескерту хабарламасының жоғалғанын тексеріңіз. Егер хабарлама жоғалса, ақау жоқ деген сөз. Егер ескерту хабарламасы жоғалмаса немесе қозғалыс кезінде қайта пайда болса, MITSUBISHI MOTORS авторизацияланған қызмет көрсету орталығына жүгініңіз.

ЕСКЕРУ

- **Егер автомобильді тіркеп сүйреу кезінде оттау немесе ON жұмыс режимі қосулы болса және алдыңғы немесе артқы доңғалақтар көтеріліп тұрса, ASC жүйесі іске қосылып, ЖКО әкеліп соқтыруы мүмкін. Алдыңғы доңғалақтары ілінген алдыңғы жетекті автомобильді сүйреу кезінде оттау кілті LOCK немесе ACC қалпында болуы тиіс немесе ACC немесе OFF жұмыс режимі қосылу болуы керек. Алдыңғы доңғалақтары ілінген алдыңғы жетекті автомобильді сүйреу кезінде оттау кілті ACC қалпында болуы тиіс немесе ACC жұмыс режимі қосылған болу қажет. 6-31 беттеріндегі «Автомобильді тіркеп сүйреу» тарауын қара.**

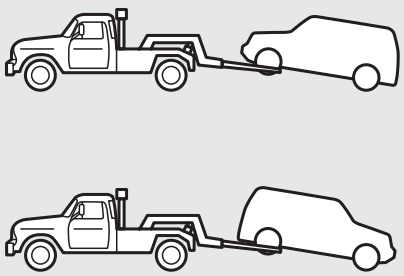

AG0008682

*Круиз-бақылау**

E00609101109

Круиз-бақылау – бұл берілген жылдамдықты автоматты түрде ұстап тұру жүйесі. Круиз-бақылауды шамамен 40 шақ/с жылдамдықта пайдалануға болады.

⚠ *ЕСКЕРУ*

- **Егер тұрақты жылдамдықпен қозғалу қажет болмаса круиз-бақылауды қауіпсіздік мақсатында өшіріп қойыңыз.**
- **Жол жағдайлары тұрақты жылдамдықты сақтауға мүмкіндік бермейтін жағдайларда, тығыз көлік легі кезінде, ирелеңдеген, мұздақ, қарлы, ылғалды немесе тайғанақ жерлерде, сонымен бірге тік еңістерде круиз-бақылауды пайдалануға кеңес берілмейді.**

ЕСКЕ АЛУ

- Круиз-бақылау өрде немесе еңісте тұрақты жылдамдықты сақтап тұруға қауқарсыз болуы мүмкін.
- Тік өрде қозғалу кезінде қозғалыс жылдамдығы төмендеуі мүмкін. Берілген жылдамдықты сақтау үшін акселератор басқышын басуға болады.
- Тік еңісте жылдамдық берілгеннен асып кетуі мүмкін. Жылдамдықты реттеу үшін тежегіш басқышын басу керек болады. Нәтижесінде круиз-бақылау қызметі өшіп қалады.

Круиз-бақылауды басқару түймелері

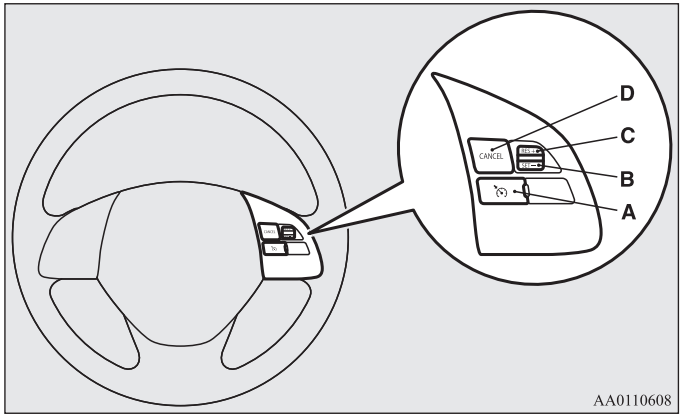

A — круиз-бақылауды қосу түймесі

Круиз-бақылауды қосу және өшіру үшін қолданылады.

B — SET түймесі

Берілген жылдамдық мәнін төмендету үшін, сонымен қатар қозғалыстың тұрақты жылдамдығын орнату үшін қолданылады.

C — RES + түймесі

Берілген жылдамдық мәнін төмендету үшін, сонымен қатар қозғалыс жылдамдығының алдыңғы мәніне қайту үшін қолданылады.

D — CANCEL түймесі

Тұрақты жылдамдықпен қозғалу қызметін өшіру үшін қолданылады.

ЕСКЕ АЛУ

- Круиз-бақылау түймелерін қолдану кезінде қателік жібермеуге тырысыңыз. Екі немесе одан да көп түймелерді бір мезгілде басу кезінде круиз-бақылау қызметі автоматты түрде өшіп қалуы мүмкін.

Круиз-бақылауды қосу

E00609302267

1. Оталып тұрған немесе ON жұмыс тәртібі қосылып тұрған кезде круиз-бақылауды қосу үшін ON OFF (A) түймесін басыңыз. Сонымен бірге жабдықтар панелінде индикатор/ жанады.

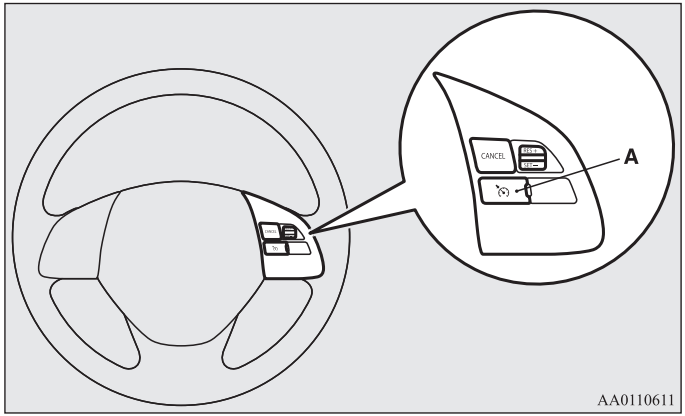

Бақылау шамы

Индикатор

2. Қалаған жылдамдығыңызбен қозғалып келе жатып, круиз-бақылаудың индикаторы қосылып тұрғанда SET – (B) түймесін басыңыз.Автокөлік берілген жылдамдықта қозғалатын болады. Жабдықтар панелінің дисплейінде SET бақылау шамы жанады.Түрлі түсті сұйық кристалды дисплеймен жабдықталған автомобильдер

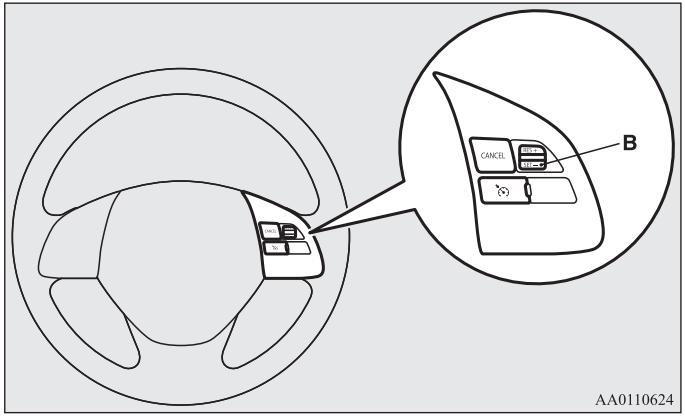

ЕСКЕ АЛУ

- Қозғалыстың тұрақты жылдамдығы SET (B) түймесін жібергеннен кейін беріледі.

Қозғалыстың берілген жылдамдығын арттыру

E00609400668

Қозғалыс жылдамдығын екі түрлі әдіспен арттыруға болады.

RES + түймесін басу арқылы

Берілген жылдамдықпен қозғалып келе жатып, RES+ түймесін басып, оны ұстап тұрыңыз; қозғалыс жылдамдығы біртіндеп үдей бастайды. Қажетті жылдамдыққа жеткенде түймені жіберіңіз. Жадыға жаңа қозғалыс жылдамдығы енгізіледі.

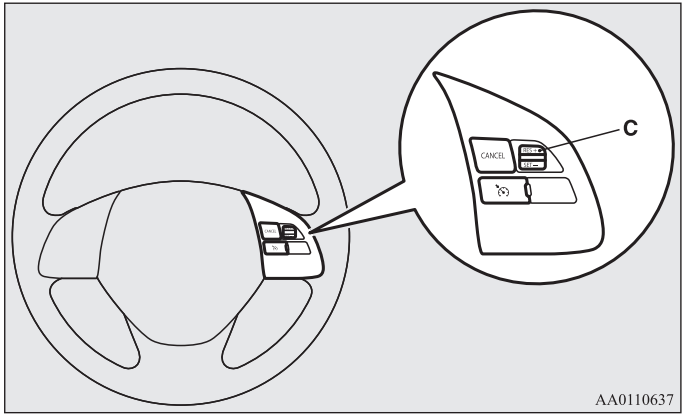

Жылдамдықты шамалы жоғарылату үшін RES+ түймесін басып, 1 секунттан кейін оны жіберіңіз.
RES + (C) түймесін әр басқан сайын жылдамдық шамамен 1,6 шақ/с жоғарылап отырады.

Акселератор басқышының көмегімен

Берілген жылдамдықпен қозғалып келе жатып акселератор басқышын басыңыз және қозғалыс жылдамдығын қалағаныңызша жоғарылатыңыз; содан кейін жады жүйесіне жаңа жылдамдық мәнін енгізу үшін SET — (B) түймесін тез басып қайта жіберіңіз.

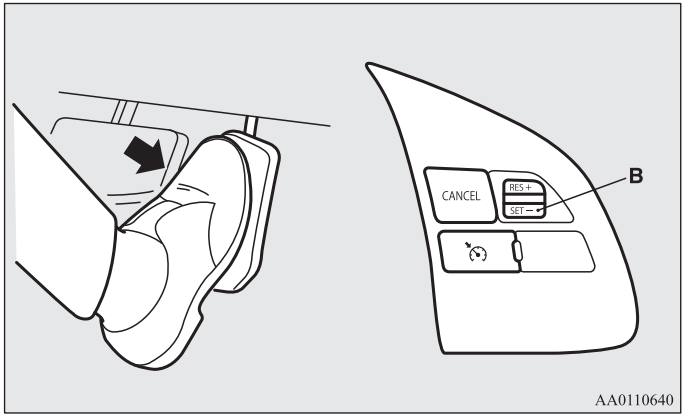

4

Қозғалыстың берілген жылдамдығын төмендету

E00609500584

Қозғалыс жылдамдығын екі түрлі әдіспен төмендетуге болады:

SET –түймесін басу арқылы

Берілген жылдамдықпен қозғалып келе жатып, SET – (B) түймесін басып, оны ұстап тұрыңыз; қозғалыс жылдамдығы біртіндеп төмендей бастайды. Қажетті жылдамдыққа жеткенде түймені жіберіңіз. Жадыға жаңа қозғалыс жылдамдығы енгізіледі.

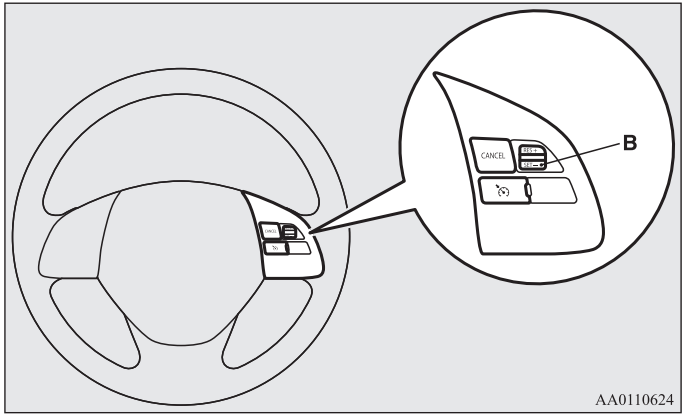

Жылдамдықты шамалы төмендету үшін SET (B) түймесін басып, 1 секунттан кейін оны жіберіңіз.

SET – (B) түймесін әр басқан сайын жылдамдық шамамен 1,6 шақ/с жоғарылап отырады.

Тежегіш басқышының көмегімен

Берілген жылдамдықпен қозғалып келе жатып тежегіш басқышын басыңыз (бұл кезде круиз-бақылау өшеді) және қозғалыс жылдамдығын қалағаныңызша төмендетіңіз және SET (B) түймесін басып тұрып жады жүйесіне жаңа жылдамдық мәнін енгізіңіз.

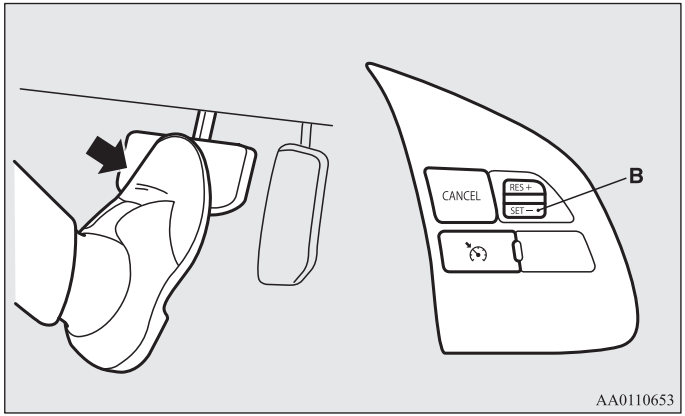

Жылдамдықты уақытша жоғарылату немесе төмендету

E00609600194

Жылдамдықты уақытша жоғарылату

Қалыпты жағдайдағыдай акселератор басқышын басыңыз. Акселератор басқышын жібергеннен кейін қозғалыс жылдамдығы алдында орнатылған деңгейге келеді.

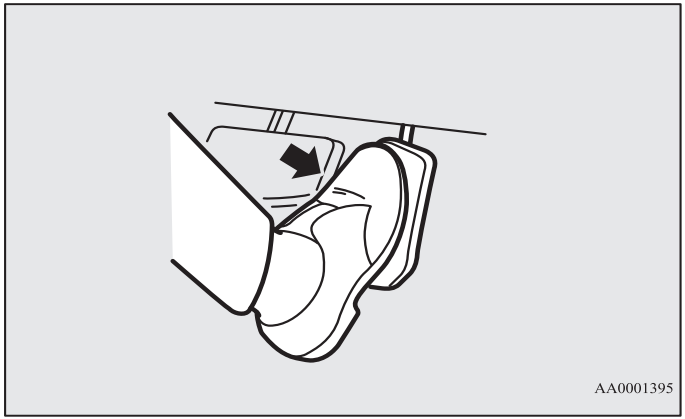

AA0001395

ЕСКЕ АЛУ

- Кейбір жағдайларда қозғалыс круиз-бақылауды өшіруден асып кетеді. Егер бұндай жағдай болса, 4-90 беттегі «Круиз-бақылауды қосу» жүгініңіз және жылдамдықты орнату әрекетін қайталаңыз.

Жылдамдықты уақытша төмендету

Жылдамдықты төмендету үшін тежегіш басқышын басыңыз. Қозғалыстың алдыңғы жылдамдығына қайту үшін RES + (C) түймесін басыңыз.

4-95 беттегі «Берілген қозғалыс жылдамдығын орнына келтіру» бөлімін қараңыз.

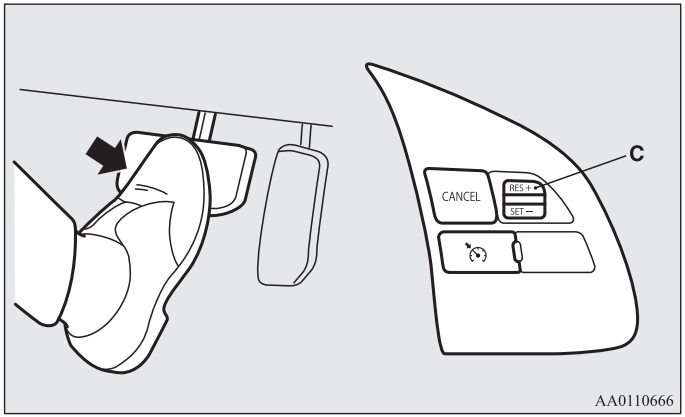

AA0110666

Круиз-бақылауды өшіру

E00609702779

Круиз-бақылауды келесі тәртіппен өшіруге болады:

- Круиз-бақылауды (A) қосу және өшіру түймесін басыңыз (круиз-бақылау өшеді).
- CANCEL (D) түймесін басыңыз.
- Тежегіш басқышын басыңыз.

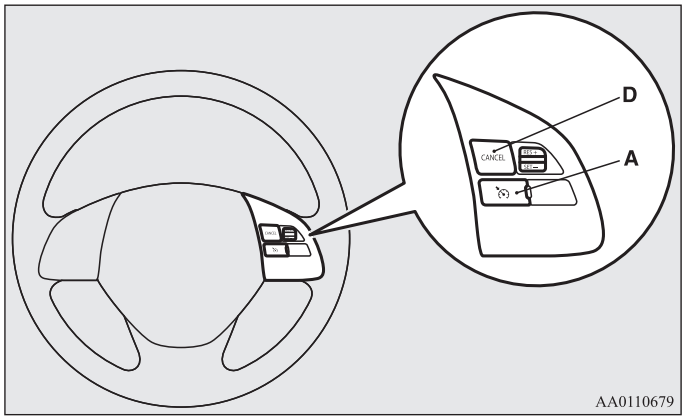

Круиз-бақылау келесі әрекеттерде автоматты түрде өшеді:

- Өрде жылдамдықты төмендету және с.с. берілген мәннен 15 шақ/с жоғары болса.
- 40 шақ/с төмен қозғалыс жылдамдығы кезінде
- Бағыттық тұрақтанудың динамикалық жүйесі (ASC) (егер бар болса).
  4-84 беттегі «Бағыттық тұрақанудың динамикалық жүйесі (ASC)» бөлімін қараңыз.

ЕСКЕРТУ

- **CVT немесе A/T жабдықталған автокөліктерде круиз-бақылау селектор тұтқасын N (бейтарап беріліс) жағдайына бұрғанда өшетініне қарамастан, қозғалыс кезінде селектор тұтқасын бұл жағдайға бұрауға тиым салынады. Бұндай жағдайда қозғалтқыштың тежелуі болып, бұл ауыр апатқа әкелуі мүмкін.**

Сонымен бірге, круиз-бақылау келесі әрекеттерде өшеді:

- Егер қозғалтқыш айналымдары соншаға көтерілсе, тахометр тілшігі қызыл аймаққа енеді.

ЕСКЕРУ

- **Егер круиз-бақылау жоғарыда жазылған жағдайлардан басқа кезде өшіп қалса, жүйеде ақау бар деген сөз. Круиз-бақылауды өшіру үшін круиз-бақылауды қосу және өшіру түймесін басыңыз, содан кейін автокөлікті тексерту үшін MITSUBISHI MOTORS авторизацияланған қызмет көрсету орталығына жүгініңіз.**

Берілген қозғалыс жылдамдығын орнына келтіру

E00609801917

Егер круиз-бақылау 4-94 беттегі «Круиз-бақылауды өшіру» бөлімінде жазылған әдістердің біреуі арқылы өшірілсе, берілген қозғалыс жылдамдығын RES + (C) түймесін басу арқылы 40 шақ/с жылдамдығынан төмен кезінде өшіруге болады. SET бақылау лампасы құралдар панеліндегі дисплейде қосылады (түрлі түсті сұйық кристалды дисплеймен жабдықталған автомобильдер)

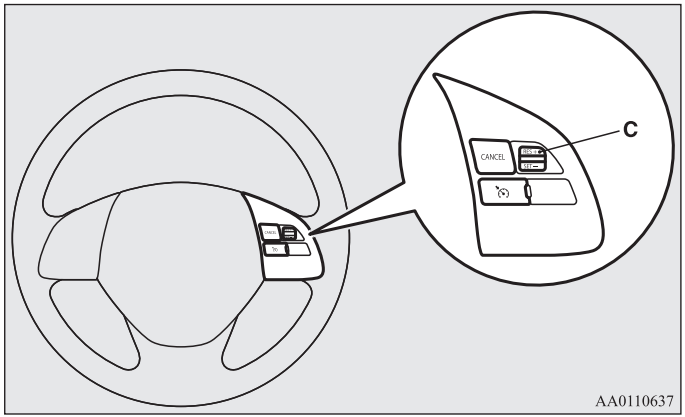

Алайда келесі жағдайларды орындау кезінде берілген қозғалыс жылдамдығын бір түйменің көмегімен орнына келтіру мүмкін болмайды. Жаңа жылдамдықты келесі жағдайларда қою керек:

- Круиз-бақылауды қосу және ажырату батырмасы басулы болған.
- Оталдыру өшіріліп немесе OFF жұмыс қызметі қосылған.
- Круиз-бақылаудың бақылау шамы өшірілген.

*Адаптивті круиз-бақылау жүйесі (ACC)**

E00634601124

Адаптивті круиз-бақылау жүйесі акселератор педаліне басу қажеттілігісіз белгіленген қозғалыс жылдамдығын қолдайды. Датчик (A) арқылы жүйе алдында келе жатқан көлік құралына дейін қозғалыстың арақатынасты жылдамдығы мен қашықтығын өлшейді және алдында келе жатқан автомобильге дейін дистанция белгіленген шеңберге дейін қысқартылса, сіздің автомобиліңізді автоматты кідіртіп,автомобиліңіз бен алдындағы автомобиль арасында бұрын белгіленген қашықтықты қолдайды. ACC жүйесі жүргізушіге әсер ету жүйесі болып табылады және шоссе бойынша жүру жайлылығын артады. Сондай-ақ автомобильдің стоп-сигналдары қосылады.

Қалауыңыз бойынша алдыңда келе жатқан көлік құралына дейін талап етілетін дистанцияны көрсетпей, круиз-бақылау баптауын таңдауға болады.

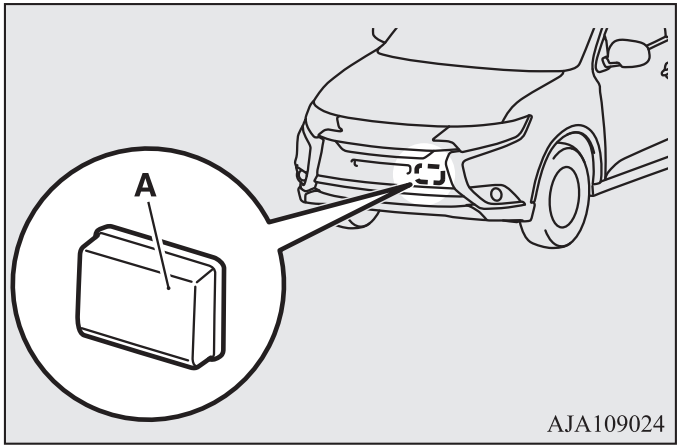

4

ЕСКЕРТУ

- Жүргізуші қозғалыс кезіндегі қауіпсіздікке жауап береді. Адаптивтік круиз бақылау жүйесі (ACC) жұмыс істеп тұрса да, жолдағы жағдайды бақылап, жүргізу қауіпсіздігінің қамтамасыз етілуін қадағалау қажет.
- ACC жүйесіне аса сенім артпаңыз. ACC жүйесі – жүргізушінің жүктемесін төмендету мақсатын көздеген жүйе. Адаптивтік круиз бақылау жүйесі (ACC) қақтығысты алдын алу жүйесі болып табылмайды және автопилот функциясын орындамайды. Жүйе жүргізушінің орнын алмастыруға арналмаған және жүргізуші зейінін басқа жаққа аударса немесе жаңбыр немесе тұманнан жол нашар көрінгендіктен, жолдағы жағдайды қадағалай алмаса, жүргізушінің зейінсіздігін өтей алмайды.Жүйе қауіпсіз және мұқият жүргізуді қамтамасыз ету міндетінен босатпайды. Әрдайым тежегіш педаліне өздігінен басуға дайын болыңыз.
- Бұл жүйеалдағы автомобильдің түріне және оның қозғалыс жағдайларына, ауа райы мен жол жағдайларына байланысты ағымдағы жағдайды қате анықтауы мүмкін. Сонымен қатар, егералдыңдағы автомобиль кенет тежесе немесе басқа автомобиль Сіздің автомобиліңіз бен алдыңдағы автомобильдің арасына сыналап кіре бастасса, жүйе қажетті деңгейде автомобильді тежей алмайды.
  Жүйені қате пайдалану немесе ACC жүйесіне асасенім артқандықтан алдыңдағы жол жағдайына мұқият қарамау, күрделі апатқа әкеп соқтыруы мүмкін.

ЕСКЕРУ

- Төменде аталған жағдайларда жүйе қысқа уақыт ішінде алдындағы автомобильді анықтай алмауы мүмкін немесе автомобильдерден басқа алдындағы нысандарды қадағалауға немесе жариялауға ауысуы мүмкін.
  - Жолдың бұрылысымен жүрген кезде, бұрылыстан шығу мен кіруді қоса, немесе жолдың жабық жолағының бойынан жүру, жол жұмыстары кезіндегі қозғалыс кезінде немесе басқа сондай жағдайларда.

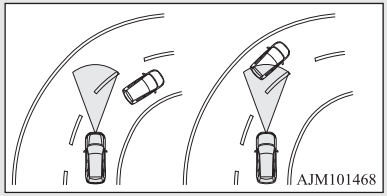

  - Егер автомобильдің қозғалыс жолағындағы жағдайы тұрақсыз болса, автомобиль шайқалып жүрсе немесе жол апатынан не басқа автомобильдегі ақаулықтан қозғалуы тұрақсыз болса және т.с.с.
  - Алда келе жатқан автомобиль Сіздің автомобиліңізге қарай бір жаққа ауығып жүретін жолмен қозғалыс.

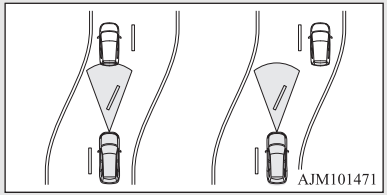

⚠ ЕСКЕРУ

● ACC жүйесін төменде келтірілген жағдайларда қолдануға тыйым салынады. Осы нұсқауды сақтамау аварияға әкеп соқтыруы мүмкін.
- Көлік ағыны тығыз жолдарда немесе иілістер мен кілт бұрылыстары көп жолдарда.
- Жабындысы тайғақ жолдарда, мысалы мұзбен, қармен немесе батпақмен басылған.
- Күрделі ауа райы кезінде (жаңбыр, қар, құм борандары және т.с.с.)
- Тік құламаларда.
- Көп құламалары мен өрлері бар немесе қыры жиі өзгеретін жолдарда.
- Жиі үдеулері мен кідірістері бар көлік ағындарында.
- Жақындау жөнінде сигнализациясы жиі іске қосылған кезде.
- Сіздің автомобиліңіз немесе басқа автомобильді сүйреп тіркеу кезінде.
- Автомобиль динамометрикалық немесе роликтік стендте тұрса.
- Шиналардағы ауаның қысымы дұрыс болмаған кезде.
- Қосалқы доңғалақ орнатылған кезде.
- Қардан өтімділігін арттыру үшін құрылғылар орнатылған кезде (сырғанауға қарсы шынжырлар).
- Жүйенің тиісті жұмысын қамтамасыз ету үшін келесі шараларды қолданыңыз.

● Жүйенің бөлшектерін дұрыс пайдаланабған кезде, датчик дұрыс істемейтін болады.
- Датчиктің қатты соғылуына жол бермеңіз, датчиктің бекіткішін өзгертпеңіз және бұрамаларды бұрап ашпаңыз.
- Датчик алдындағы қақпақты және датчиктің өзін таза ұстаңыз.

⚠ ЕСКЕРУ

- Автомобильдегі датчиктің бекіту телімін (суреттегі штрихталған жер) жапсырмалармен, тіркеу белгілерімен, қорғау қаптамаларымен және т.б. жаппаңыз.

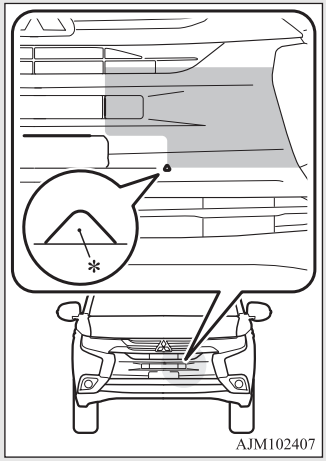

*: Үш жақты проекция
- Датчиктің алдыңғы қапағын өзгертпеңіз және боямаңыз.
- Автомобильге мөлшері қажетті мөлшерден ерекшеленетін шиналарды, және тозу деңгейі әр түрлі шиналарды орнатпаңыз.
- Автомобильдің аспасына өзгерістер енгізбеңіз.

● Егер қақтығыс нәтижесінде немесе басқа себеппен автомобильдегі датчиктің бекіту телімі бұзылса, ACC жүйесін ажыратып, MITSUBISHI MOTORS авторизацияланған сервистік орталығына хабарласыңыз.

Егер ACC жүйесі алдын ала белгіленген қашықтықта алдындағы автомобильді анықтамаса

E00638100029

Автомобиль Сізбен белгіленген жылдамдықпен жүреді. Қажетті қозғалыс жылдамдығын сағатына 40 км – 180 км дейін орнатуға болады.

ЕСКЕ АЛУ

- Егер тік құламада қозғалыс жылдамдығы белгіленген мәннен асса,жүйе белгіленген қозғалыс жылдамдығын ұстап қалу үшін тежегіштерді автоматты түрде қосады.
- Егер автоматты тежеу кезінде тежегіш педаліне бассаңыз, тежегіш педалі тым тығыз болады, бірақ бұл ақаулықтың себебі болып табылмайды. Қатты тежеу күшін дамыту үшін тежегіш педаліне қаттырақ басуға болады.
- Тежегішті автоматты ажырату кезінде жүйе жұмысының шуы естілуі мүмкін, бұл ақаулықтың себебі болып табылмайды.

Егер ACC жүйесі алдын ала белгіленген қашықтықта алдындағы автомобильді анықтаған кезде

E00638000031

ACC жүйесі берілген баптауларға сәйкес алдында келе жатқан автомобильге дейін қашықтықтың бақылауын қамтамасыз етеді, қажетті жағдайда, тежегішті қосады.

Егер алдында келе жатқан автомобиль тоқтасса, ACC жүйесі бұған сіздің автомобиліңізді тоқтату арқылы әсер етеді. Автомобиль тоқтаған соң бірден тежегіш педаліне басыңыз.

ЕСКЕ АЛУ

- Егер автомобиль автоматты түрде тоқтаған соң 2 секунд ішінде тежегіш педаліне баспаңыз, ACC жүйе автоматты түрде өшеді, ол жөнінде зуммер сигналы және дисплейдегі ескерту хабарламасы ескертеді, одан соң ACC жүйесі күту режиміне ауысады. Тежегіш педалі жіберілген болса, автомобиль ақырын алға жылжи бастайды.

⚠ ЕСКЕРУ

- **Автоматты тежеу функциясы арқылы тоқтаған соң автомобильді тастап кетуге болмайды.**

Егер ACC жүйесі алдыңдағы автомобильдерді анықтамаса, зуммер сигналы дыбысталады да алдында келе жатқан автомобильдің таңбасы дисплейден жоғалады. Автомобиль берілген жылдамдық бойынша ақырын үдей бастайды және сол жылдамдықты ұстап келеді.

⚠ ЕСКЕРТУ

- **Сіздің автомобиліңіз келесі жағдайларда берілген жылдамдыққа дейін үдей алады. Қажет болған жағдайда бәсеңдету үшін тежегіш педаліне басыңыз.**
  - **Егер Сіздің автомобиліңіз алдында келе жатқан автомобильдің артынан жүрмейтін болса, мысалы автомагистральге шығар алдында немесе автомобиліңіз не алдына келе жатқан автомобиль қозғалыс жолақтарын ауыстырған кезде.**

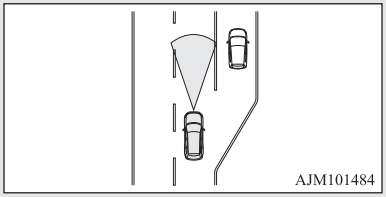

  - **Доғамен жүрген кезде.**

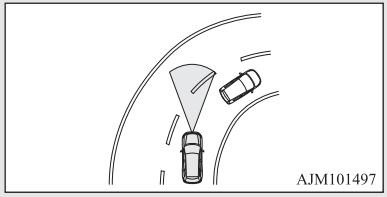

- **Егер алдында келе жатқан автомобиль бұрылса немесе қайта құрылса, ACC жүйесі қозғалмайтын автомобильге бағдарланып, автомобиліңізді тоқтата алмайды.**

4

Жақындау туралы сигнализация

E00634701066

ACC жүйесі қосылған кезде, автомобиліңіз алдында келе жатқан автомобильге тым жақындаса, алдында келе жатқан автомобильдің кенет тежеуінен немесе Сіздің автомобиліңіздің алдына басқа автомобиль кенет қайта келіп тұрғандықтан, ACC жүйесі автомобильдің бәсеңдеуін қажетті түрде қамтамасыз ете алмайды, ACC жүйесі зуммер сигналының берілуіне және ескерту хабарламасының бейнеленуіне бастамашылық етеді. Осындай жағдайда тежегіш педаліне басып немесе автомобильдің бәсеңдеуіне әкелетін басқа әрекетті орындап, қашықтықты арттырыңыз.

ЕСКЕРУ

- **Егер ACC жүйесі қолданылмаса, күтпеген сәтте жүйенің кенет іске қосылуына жол бермеу үшін оны ажыратыңыз.**
- **Автомобильдің сыртында бола тұра, ACC жүйесін қосуға және ажыратуға тыйым салынады.**
- **Төменде аталған жағдайларда ACC жүйесі қашықтықты бақыламайды және ескерту хабарламасы берілмейді.**
  - **Жолда автомобиль емес, мысалы, жолаушы тұр**
  - **(ACC жүйесі ақаулықты анықтаған жағдайда, «ACC SERVICE REQUIRED» хабарламасы (FCM жүйесінің техникалық қызмет көрсетілуі талап етіледі) дисплейде бейнеленеді).**
- **Келесі жағдайларда ACC жүйесі автомобильдің айдалуын және тежелуін бақыламайды, тек қана ескерту береді:**
  - **Алдыңдағы автомобиль орнында тұр немесе тым төмен жылдамдықпен жүріп келе жатыр.**
- **ACC жүйесі алдында келе жатқан автомобильге дейін белгіленген жылдамдықты немесе қашықтықты ұстай алмауы және келесі жағдайларда автомобильді уақытында анықтай алмауы мүмкін:**
  - **Басқа автомобиль Сіздің автомобиліңізге тым жақын келіп тұрып жатса.**
  - **Алдыңдағы автомобиль солға немесе оңға қозғалады.**
  - **Алдында келе жатқан автомобильді тіркеме сүйреп тіркеп жатыр.**
  - **Алдында келе жатқан автомобиль Сіздің автомобиліңізге қарағанда тым баяу келе жатыр.**
  - **Алдында мотоцикл немесе велосипед келе жатыр.**
  - **Алдында контейнерлерді тасымалдау үшін бос жартылай тіркемесі бар тартқыш кел жатыр.**
  - **Алдыңдағы автомобильдің жолжүгі бөлімшесінен жүк шығып тұр.**

⚠ ЕСКЕРУ

- **Алдында келе жатқан автомобиль тым төмен.**
- **Алдында келе жатқан автомобильдің өте үлкен жол аралығы бар.**
- **Тік өрлері мен еңістер бар жолмен жиі жүрген кезде.**
- **Біркелкі емес және жазық емес жолмен жүрген кезде.**
- **Үңгіржолда жүргізген кезде.**
- **Автомобиліңіздің артқы отырғыштарында немесе жолжүгі бөлімшесінде тым ауыр жүк бар.**
- **Қозғалтқыш іске қосылған соң қысқа мерзімнен кейін.**
- **Жолдың бұрылысымен жүрген кезде, бұрылыстан шығу мен кіруді қоса, немесе жолдың жабық жолағының бойынан жүру, жол жұмыстары кезіндегі қозғалыс кезінде немесе басқа сондай жағдайларда.**
  Датчиктің алдындағы корпусы немесе датчиктің өзі ластанған немесе оған қар, мұз жабысқан.
- **Алдында немесе қарсы келе жатқан автомобиль**

Егер ACC жүйесі қажетті емес өнімділіктен қашықтықты бақылай алмаса, ол уақытша жұмысын тоқтатады және ол жөнінде зуммер сигналымен және ескерту хабарламасымен жүргізушіге хабарлайды. ACC жүйесі жұмыс қалпына қайтқан кезде, индикация тоқтатылады. MITSUBISHI MOTORS авторизацияланған сервистік орталығына хабарласыңыз.

Круиз-бақылауды басқару батырмалары.

E00634801025

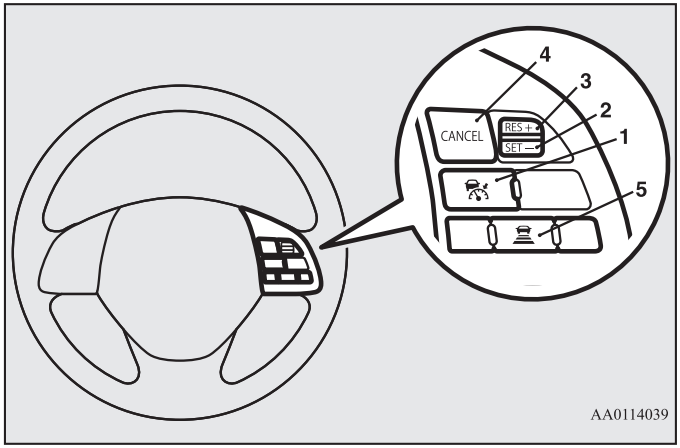

1- ACC ON/OFF батырмасы

Адаптивті круизбақылауды қосу және ажырату үшін қолданылады.

2- SET батырмасы

Қажетті жылдамдықты орнату және қажетті жылдамдықтың мәнін азайту үшін қолданылады.

3- RES + батырмасы

ACC жүйесінің жадынан бұрын орнатылған қозғалыс жылдамдығын шақырту үшін, сондай-ақ қажетті жылдамдықтың мәнін арттыру үшін қолданылады.

4- CANCEL батырмасы

ACC жүйесінің немесе круизбақылаудың жылдамдығын ұстау функциясын жою үшін қолданылады.

5- ACC distance батырмасы

Алдында келе жатқан автомобильге дейін белгіленген қашықтықты өзгерту үшін қолданылады.

ЕСКЕ АЛУ

- Жеке батырмаларды мұқият және жеке-жеке басыңыз. Егер екі немесе одан да көп батырмаға қатар бассаңыз, ACC жүйесі ажыратылуы мүмкін немесе алдындағы автомобильге дейінгі қашықтықты бақылай алмайды.

ACC жүйесінің дисплейі

E00634901042

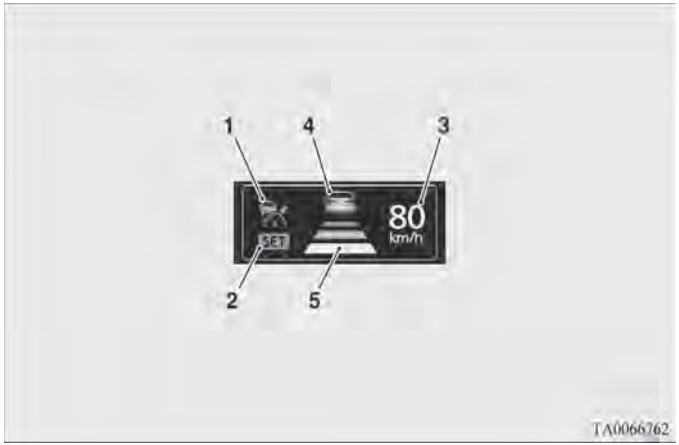

1- ACC индикаторы
ACC жүйесі қосылып тұрғанын білдіреді.

2- Қалып индикаторы
ACC белсенді екенін көрсетеді.

3- Белгіленген жылдамдық
Белгіленген жылдамдықтың мәнін бейнелейді.

4- Радар алдындағы автомобильді анықтаса
Алдында автомобильдердің бар-жоғы таңбасы қосылады.
Индикацияның екі түрі: «Күту режимі» және «Жүйе белсенді»

Дисплей	Жағдайы	
	Күту режимі	Жүйе белсенді
Алдында автомобиль анықталды		

5-Қолдаулы арақашықтық белгісі:
Қалайтын қолдаулы арақашықтықты көрсетеді.
Индикацияның екі түрі: «Күту режимі» және «Жүйе белсенді»

Алдында автомобиль анықталды	Жағдайы	
	Күту режимі	Жүйе белсенді
Ұзын қашықтық		
Орта қашықтық		
Қысқа қашықтық		

ACC жүйесін қалай пайдалану

E00635001239

Жүйені қосу үшін (күту режимін қосу)

Оттау құлпындағы кілт ON қалпында болса немесе ON жұмыс режимі қосылған болса, ACC жүйесін қосу үшін ACC ON/OFF батырмасына қысқа басыңыз.

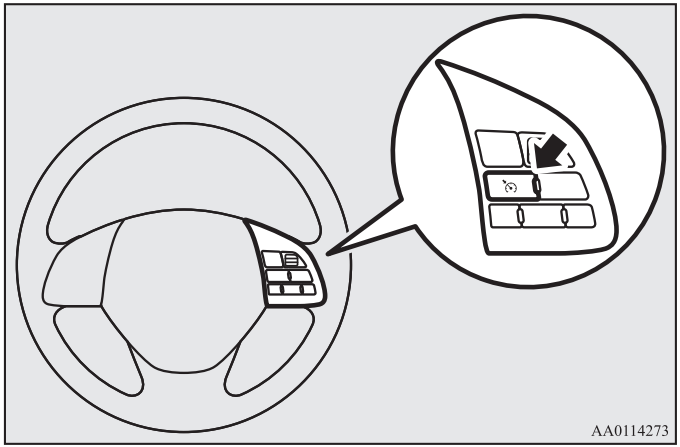

Көп функционалды дисплейдің ақпараттық терезесінің экраны адаптивті круизбақылау жүйесінің жұмысы бойынша ақпараттың бейнеленуі үшін қайта қосылады. ACC жүйесі қосылған кезде, ол күту режиміне ауысады және қашықтықты бақылау функциясы іске қосылмайды.

ЕСКЕ АЛУ

- ACC жүйесі қосылу болған кезде оттау құлпындағы кілтті OFF қалпына бұрсаңыз немесе OFF жұмыс режимін қоссаңыз, оттауды немесе ON жұмыс режимін қайта қосқан кезде жүйе автоматты түрде күту режиміне ауысады.

ACC жүйесін белсендіру

ACC жүйесі қосылған кезде (күту режимі) қозғалыс барысында SET–батырмасына басыңыз.

Қажетті жылдамдықты орнатқан соң, SET батырмасын жіберіңіз, бұл жылдамдық ACC жүйесінің жадына енгізіледі және жүйе бұл жылдамдықты сақтауға тырысады.

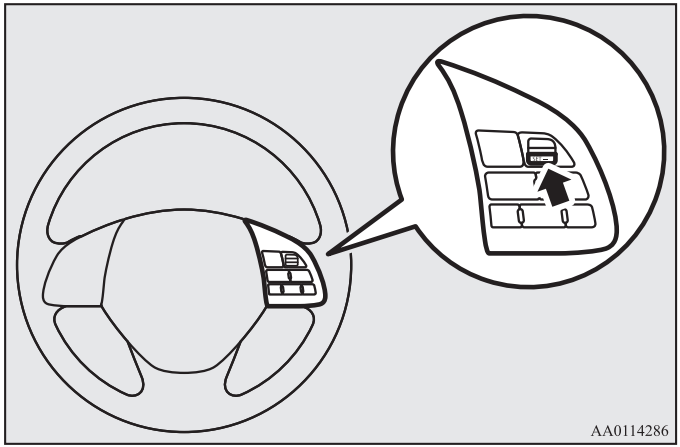

Көп функционалды дисплейдің ақпараттық терезесінде белгіленген жылдамдық орнатылады. ACC жүйесімен қолданылатын жылдамдық сағатына 40км -80 км дейінгі диапазонда таңдалуы мүмкін. Сіз алдыңдағы автомобиль анықталған кезде жылдамдықты белгілеп, сағатына 10-40 км диапазонында қозғалу кезіндегі жылдамдықты ұстауды қоса аласыз. Осындай жағдайда таңдаған жылдамдығыңыз сағатына 40 км болып белгіленеді. Берілген диапазоннан басқа жылдамдықты орнату қашықтық пен жылдамдықты бақылауды белсендірілмейді.

Осы уақытта қашықтық мәндері мен алдында келе жатқан автомобиль (ACC жүйесі алдында автомобильді анықтаса) таңбасы бар дисплей жылдамдықты бақылау дисплейіне ауысады.

ЕСКЕ АЛУ

- ACC жүйесі келесі жағдайлар болған кезде жылдамдық пен қашықтықты бақылай алмайды. Сіз зуммер сигналымен осындай жағдайлардың бар-жоғы жөнінде хабардар боласыз:
  - Егер автомобильдің жылдамдығы сағатына 10км төмен немесе сағатына 180 км жоғары болса.
  - Егер автомобиль сағатына 10 және 40 км жылдамдықпен жүрсе және ACC жүйесі алдында келе жатқан автомобильдерді анықтамаса.
  - ASC жүйесі қосулы болса.
  - ABS, ASC немесе TCL жүйелері іске қосылса.
  - Егер селектор рычагы P (тұрақ орны), R (артқы жүріс), N (бейтарап) немесе L (төмендетілген беріліс) болса.
  - Егер тежегіш педалі басулы болса.
  - Егер тұру тежегіші қосулы болса.
  - Егер радарлық датчик ластанғандықтан, жүйе оның өнімділігінің төмендеуін анықтаса.
  - Жүйеде ақаулық бар.

Берілген қозғалыс жылдамдығын арттыру

Қозғалыс жылдамдығын екі тәсілмен арттыруға болады:

RES+ батырмасы арқылы

Берілген жылдамдық ACC жүйесі жұмыс істеп тұрған кезде RES + батырмасын әрбір басқан сайын сағатына 1 км арттады. Егер батырманы басулы түрінде ұстасаңыз, берілген жылдамдық қадамдармен сағатына 5 км артады.

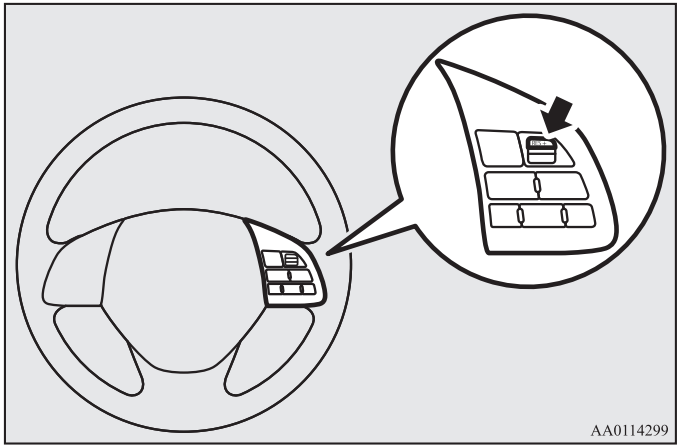

ЕСКЕ АЛУ

- Қозғалыс жылдамдығының жаңа мәнін орнату мен берілген жылдамдыққа дейін үдеу арасында уақытша интервал бар.
- Қозғалыстың берілген жылдамдығының мәнін өзгерту автомобиль болған кезде жүзеге асыруға болады. Бірақ, ондай жағдайда берілген жылдамдықтың мәні артады, бірақ берілген жылдамдыққа дейін үдеуді жүзеге аспайды.
- Батырманы басқан және ұстап тұрған сайын өзгеретін және берілетін жылдамдықтың әр қадамы зуммер сигналының берілуімен жөнелтіледі.

⚠ ЕСКЕРУ

- **Берілген жылдамдықты жол жағдайын есепке алумен таңдау қажет.**

Акселератор педалі арқылы

ACC жүйесі жұмыс істеп тұрған кезде акселератор педаліне бассаңыз, автомобильді берілген жылдамдықтан жоғары айдай аласыз. Автомобиль қажетті жылдамдыққа жеткен соң, жүйе жадына берілген жылдамдықтың жаңа мәнін енгізу үшін SET - батырмасын басыңыз да, жіберіңіз.

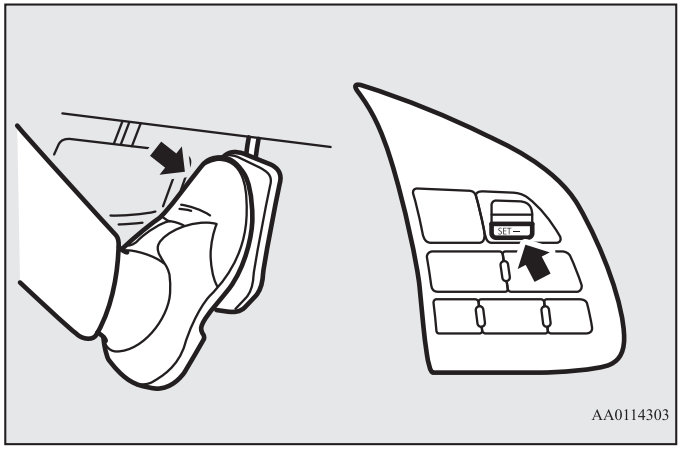

⚠ ЕСКЕРУ

- **ACC жүйесін тежеу функциясы және жақындау жөнінде сигнализация акселератор педалі басулы болса, жұмыс істемейді.**

ЕСКЕ АЛУ

- Берілген жылдамдықтың мәні акселератор педаліне басқан кезде «» ауысады. Бұл индикация акселератор педалі басулы болғанша, бейнеленеді.
- Акселератор педалін жіберген соң, ACC акселераторы бұрын белгіленген қозғалыс жылдамдығын ұстауға қайтарылады. Кейбір жағдайларда бірден акселератор педалін жіберген соң, ACC жүйесінің тежеу және хабарлау функциялары қысқа мерзім ішінде жұмыс істемеуі мүмкін.
- Акселератор педалі басулы тұрған кезде берілген жылдамдықтың баптауларын өзгертуге болмайды.

Берілген қозғалыс жылдамдығын төмендету

Қозғалыс жылдамдығын екі тәсілмен төмендетуге болады:

SET - батырмасы арқылы берілген жылдамдық

ACC жүйесі жұмыс істеп тұрған кезде RES+ батырмасына әрбір басқан сайын сағатына 1 км азаяды. Егер батырманы басулы түрінде ұстасаңыз, берілген жылдамдық қадамдармен сағатына 5 км азаяды.

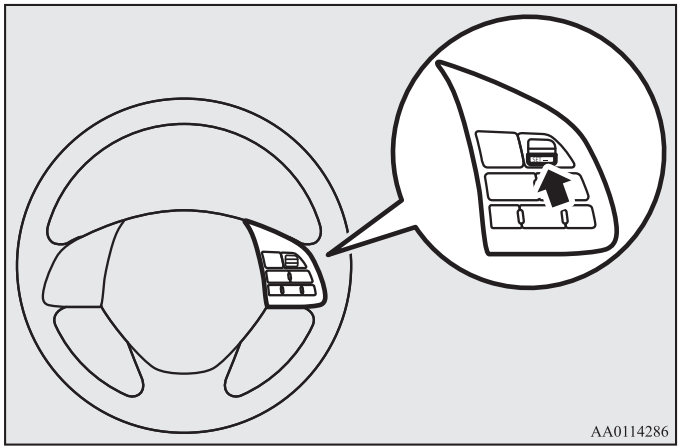

ЕСКЕ АЛУ

- Қозғалыс жылдамдығының жаңа мәнін орнату мен берілген жылдамықты басеңдеуінің басталуына дейін уақытша интервал бар.
- Егер алдында автомобиль келе жатса және Сіздің автомобиліңіз оның артында белгіленген жылдамдықтан төмен жылдамдықпен келе жатса, белгіленген қозғалыс жылдымдығы азайған сайын, белгіленген жылдамдықтың мәні өзгереді, автомобиль бәсеңдетпейді.
- Батырманы әрбір басқан және ұстап тұрған сайын өзгеретін берілген жылдамдықтың әр қадамы зуммер сигналымен жөнелтіледі.

⚠ *ЕСКЕРУ*

- **Берілген жылдамдықты жол жағдайын есепке алумен таңдау қажет.**

Тежегіш педалі арқылы

Егер тежегіш педаліне ACC жүйесі жұмыс істеп тұрған кезде бассаңыз, автомобильді бәсеңдету үшін жүйе қашықтық пен жылдамдықты бақылауды тоқтатады. Автомобиль қажетті жылдамдыққа дейін бәсеңдесе, жүйе жадына берілген жылдамдықтың жаңа мәнін енгізу үшін SET - батырмасын басыңыз да, жіберіңіз.

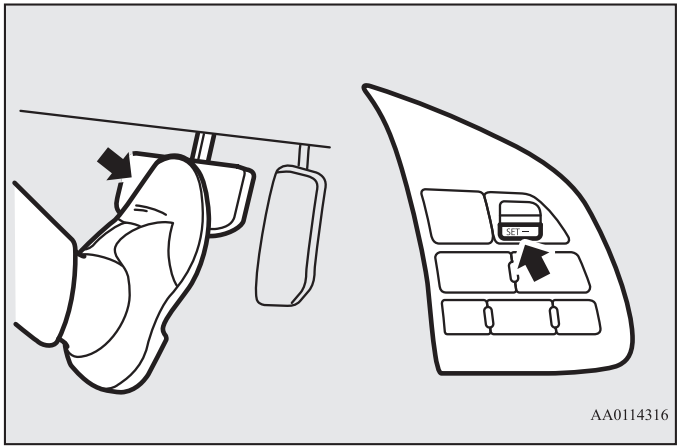

ЕСКЕ АЛУ

- Тежегіш педалін басқан кезде ACC жүйесі бақылауды жүзеге асыруға тоқтатады және жүйе автоматты түрде тежегіш педалін жіберген соң бақылауды қайта бастайды.

Жылдамдықты уақытша арттыру

Жылдамдықты уақытша арттыру үшін жай ғана акселератор педаліне басыңыз. Акселератор педалін жіберген соң, автомобиль автоматты түрде белгіленген қозғалыс жылдамдығына қайтады және ACC жүйесі бақылауды жүзеге асыра береді.

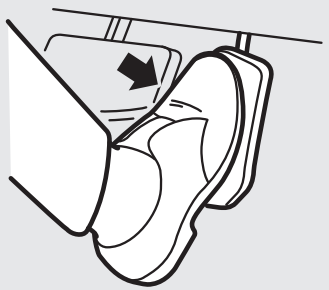

AA0001395

⚠ *ЕСКЕРУ*

- **ACC жүйесін тежеу функциясы және жақындау жөнінде сигнализация акселератор педалі басулы болса, жұмыс**
- **істемейді.**
  Берілген жылдамдықты жол жағдайын есепке алумен таңдау қажет.

ЕСКЕ АЛУ

- Берілген жылдамдықтың мәні акселератор педаліне басқан кезде «---» ауысады. Бұл индикация акселератор педалі басулы болғанша, бейнеленеді.
- Кейбір жағдайларда бірден акселератор педалін жіберген соң, ACC жүйесінің тежеу және хабарлау функциялары қысқа мерзім ішінде жұмыс істемеуі мүмкін.
- Акселератор педалі басулы тұрған кезде берілген жылдамдықтың баптауларын өзгертуге болмайды.

ACC жүйесін ажырату

E00638200091

ACC жүйесінің жылдамдық пен қашықтықты бақылауды тоқтату үшін,төменде аталған тәсілдердің бірін қолданып

Сіз ACC жүйесінің жағынан бақылауды тоқтата аласыз:

Егер бақылау тоқтатылса, жүйе күту режиміне ауысады. Сіз бақылау шарттары сақталған жағдайда, ACC жүйесінің жағынан жылдамдық пен қашықтықтың бақылауын SET – немесе RES + батырмаларын басып, қайта қоса аласыз.

- CANCEL батырмасына басыңыз.
- Тежегіш педаліне басыңыз.

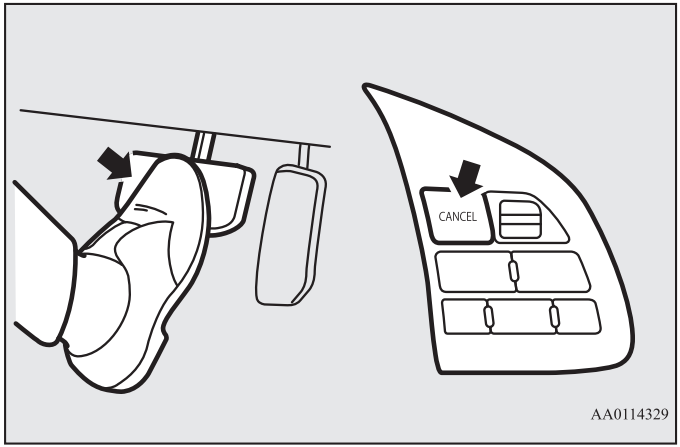

ЕСКЕ АЛУ

- Сіз сондай-ақ ACC ON/OFF батырмаларына басып, ACC жүйесінің жағынан бақылауды тоқтата аласыз.Осы батырмаға басу кезінде ACC жүйесі ажыратылады.

ACC режимі бақылау тоқтатылғаннан кейін, күту режиміне ауысқан кезде SET индикаторы ажыратылады. Осы кезде қашықтық мәндері және алдында келе жатқан автомобильдің таңбасымен дисплей (ACC жүйесі алдында автомобильді анықтаса) күту режиміне ауысады.

ACC жүйесі жағынан бақылау келесі жағдайларда автоматты түрде тоқтатылады. Сіз бұл жөнінде зуммер сигналымен және дисплейдегі хабарламамен ескертілесіз. Бақылауды қайта қосу үшін жағдайлар қайта сақталған соң, SET – немесе RES+ басумен ACC жүйесінің жағынан жылдамдық пен қашықтықтың бақылауын қайта қоса аласыз.

- Алдындағы автомобиль тоқтағандықтан, Сіздің автомобиліңіз тоқтаған кезде.
- ASC жүйесі ажыратылған кезде.
- ABS, ASC немесе TCL жүйелері іске қосылған кезде.

- Егер тұру тежегіші қосулы болса.
- Егер селектор рычагы P (тұрақ орны), R (артқы жүріс), N (бейтарап) немесе L (төмендетілген беріліс) болса.

ЕСКЕРТУ

- **Рычаг селекторы N (бейтарап) қалпына ауыстырған кезде круиз бақылау ажыратылғанына қарамастан, қозғалтқышпен тежеу кезінде селектор рычагын ауыстыруға болмайды, өйткені бұл үлкен аварияға әкеп соқтыруы мүмкін.**

ACC жүйесі өнімділіктіңтөмендеуін анықтаса, зуммер сигналы беріледі де көп функционалды дисплейде ескерту хабарламасы бейнеленеді.

Бұл келесі жағдайларда болуы мүмкін:

- Бөтен заттар, мысалы батпақ, қар немесе мұз датчик маңындағы жел әйнегіне жабысқан.
- Күрделі ауа райы жағдайлары кезінде, мысалы жаңбыр, қар, құм борандары және т.с.с.
- Алдында келе жатқан немесе қарсы автомобиль суды, қар ботқасын немесе кірді шашыратады.
- Автомобильдер саны аз бос жолмен немесе алдында кедергілер жоқ жолмен жүрген кезде.
- Тежеумен немесе ұзақ түсу кезінде ұзақ уақыт басқару жағдайында тежеу жүйесі қызып кетеді.

Егер ескерту хабарламасы дисплейде бейнелене берсе, ACC жүйесінде ақаулық болуы мүмкін. MITSUBISHI MOTORS авторизацияланған сервистік орталығына хабарласыңыз.

ACC жүйесі өзін-өзі диагностикалау кезінде ақаулықты анықтаса, ол қосылады да зуммер сигналы дыбысталады жа, көп функционалды дисплейде ескерту хабарламасы бейнеленеді. Егер жүйені ажыратып, қайта қосқан соң да, ол қосылмаса, MITSUBISHI MOTORS авторизацияланған сервистік орталығына хабарласыңыз.

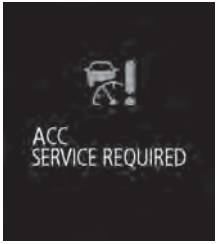

ACC жүйесін ажырату үшін

ACC жүйесін қосып, жүйені ажырату үшін ACC ON/OFF батырмасына басыңыз.

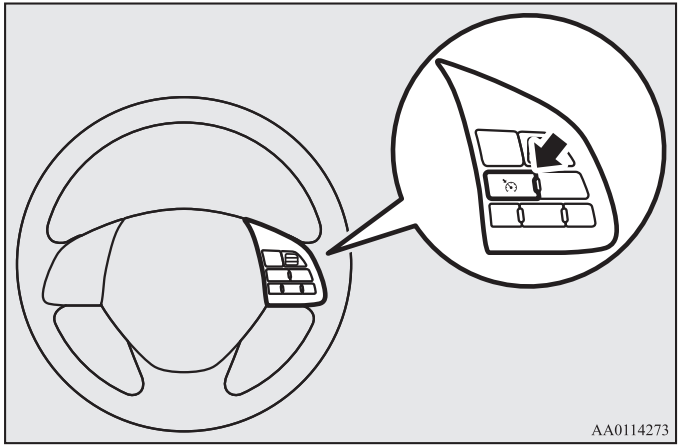

ЕСКЕ АЛУ

- Ажыратқышқа басқан кезде, осы сәтте ACC жүйесі жұмыс істеп тұрса да, ол ажыратылады.
- ACC жүйесін ажыратқан соң, оттауды ажыратқан немесе OFF жұмыс режимін ажыратқан соң берілген жылдамдық нөлденеді.
- Егер ACC жүйесі ажыратылған кезде, оттау құлпындағы кілтті OFF қалпына бұрсаңыз немесе OFF жұмыс режимін қоссаңыз, оттауды немесе ON жұмыс режимін қайта қосқан кезде жүйе ажыратылған болып қалады.

Бақылауды қайта қосу үшін

E00638300050

ACC жүйесі арқылы бақылауды ажыратқан соң (жүйені күту режиміне ауыстыру) CANCEL батырмасын немесе тежегіш педалін басып, Сіз RES + батырмасына бассаңыз, бұрын берілген жылдамдықта бақылауды қайта қоса аласыз.

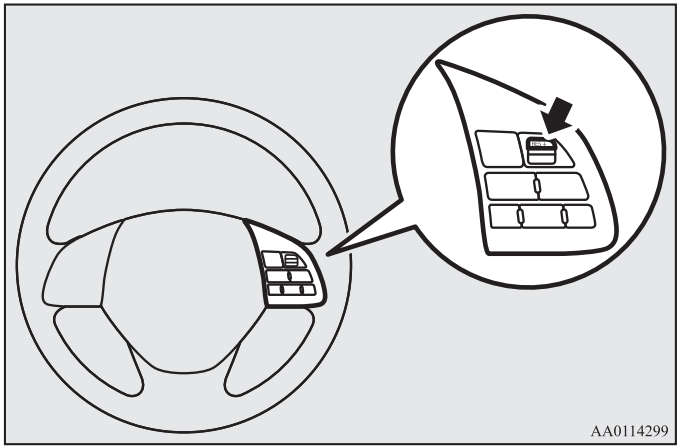

ЕСКЕ АЛУ

- ACC жүйесі арқылы жылдамдық пен қашықтықтың бақылауын қайта қосу жағдайлары ACC жүйесін қосқан кездегідей.

Қашықтықтың баптауын өзгерту үшін

E00638400035

Жүру қашықтығын өзгерту батырмасын әр басқан сайын қондырғылар үш баптауға сәйкес біртіндеп өзгереді: «Ұзын қашықтық», «»Орта қашықтық» және «Қысқа қашықтық», одан соң қайта «Ұзын қашықтық» және т.б. Қашықтық баптаулары оттауды ажыратқан немесе OFF жұмыс режимін әрбір қосқан сайын,сондай-ақ ACC жүйесін әрбір ажыратқан сайын нөлденеді, ACC жүйесін кейін қосқан кезде қашықтық баптаулары «Ұзын қашықтық» мәніне автоматты түрде белгіленеді.

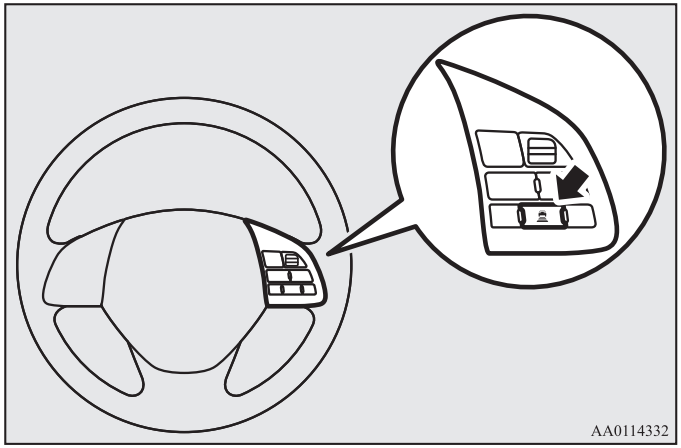

ЕСКЕ АЛУ

- Жүру қашықтығы жылдамдыққа байланысты автоматты түрде өзгереді, қозғалыс жылдамдығы жоғары болса, жүру қашықтығы да артады.

Жүру қашықтығын баптау: ұзын қашықтық

Жүру қашықтығын баптау: орта қашықтық

Жүру қашықтығын баптау: қысқа қашықтық

Круиз-бақылауды белсендіру үшін (артқы жылдамдықты автоматты қолдау)

E00638500124

ACC жүйесі ажыратылғанда, оттау қосылған немесе ON жұмыс режимі қосылған кезде ACC ON/OFF қосқышын басқан түрінде ұстап тұрсаңыз, круиз-бақылау функциясы қосылады. Көп функционалды дисплейдің ақпараттық экраны круиз-бақылау экраны режиміне ауысады да зуммер сигналы пайда болады.
Оттауды ажыратсаңыз немесе OFF жұмыс режимін қоссаңыз, круиз-бақылау ажыратылады.
→Круиз-бақылау (берілген жылдамдықты автоматты қолдау жүйесі), 4-89 бет

⚠ *ЕСКЕРУ*

- **Круиз-бақылауда(белгіленген жылдамдықты автоматты қолдау жүйесі) алдындағы автокөлікке жақындау дабылы және оған дейінгі арақашықтық бақылауы болмайды.**

*Қарсы соқтығыс зардаптарын жеңілдету жүйесі (FCM)**

E00635101168

FCM жүйесіне қадаға (A) кіреді, ол тура сол жолақпен алдыда қозғалып келе жатқан автокөлікке дейінгі қашықтықты және оның орташа қозғалыс жылдамдығын анықтайды. Егер жүйе Сіздің автокөлігіңіз басқа автокөлікті артынан соғу мүмкіндігін анықтаса, ол көзбен шолу және дыбыстық ескерту жасайды (алдыдан соғысу туралы ескерту қызметі), тежегіш жүйесіндегі қысымды жоғарылатады (тежегіш жүйесінің дайындық қызметі), тежегіштің қысқа-қысқа қосылуымен ескертеді (тежеумен ескерту қызметі), сонымен бірге тежегіш басқышын басу кезінде көмектеседі (оқыс тежеу кезіндегі көмек қызметі). Мұның барлығы алдыдан соғысудың алдын алу үшін жасалады. Егер соғысу мүмкіндігі жоғарыласа, жүйе жүргізушіге тежеу қажеттілігін айтып, тежегішті қосады. Егер соғысудан қашып құтылу мүмкін болмағанда, жүйе соғысу салдарының ауырлығын төмендету немесе соғысудың алдын алу үшін (тежеу қызметі) оқыс тежеу қызметінде тежегішті автоматты түрде қосады. Сонымен қатар автокөліктің стоп-дабылдары қосылады. FCM жүйесін қосқан және ажыратқан кезде ультрадыбыстық датчигі бар бағыттас қақтығысты алдын алу жүйесі де бір мезгілде қосылады және ажыратылады (Маңдайлық соқтығыс зардабын жеңілдету жүйесімен жабдықталған автомобильдер үшін)

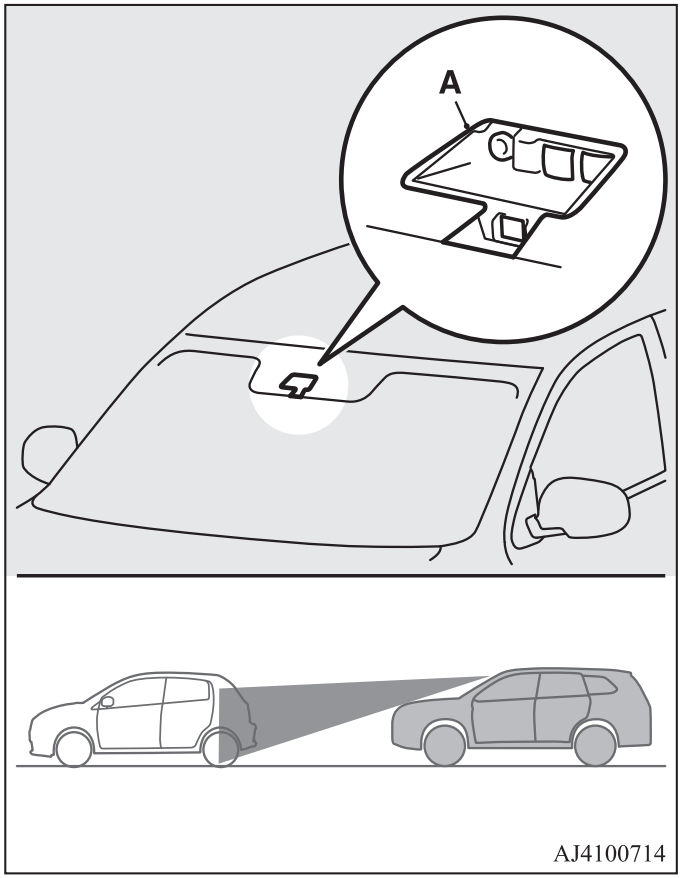

ЕСКЕРТУ

- **Жүргізуші қозғалыс кезіндегі қауіпсіздік үшін жауапты. FCM жүйесі соқтығысу салдарынан келетін шығынның алдын алу немесе соқтығысудан болған шығынның аз мөлшеріне бағытталған.**
  Жүйе жүргізушінің орнын алмастыруға арналмаған және жаңбыр немесе тұман кезінде орын алатын нашар көріністің салдарынан жол жағдайларын байқамай, көңілі басқа нәрсеге ауған жүргізушінің тарапынан кеткен қателіктің орнын толтыра алмайды.
  Жүйе ұқыпты және қауіпсіз жүргізуді қамтамасыз ететін міндетіңізден босатпайды. Қашанда тежегіш басқышын өзіңіз басуға дайын болыңыз.
- **FCM жүйесі соғысудың алдын алу үшін түрлі амалдарды қолданады. Алайда, оның жұмысының тиімділігі жағдайлар мен шарттарға байланысты, мысалы, жол жағдайларына, жол сипаттарына, рульді қолдану жағдайына, жылдамдату және тежеу жағдайына байланысты өзгеріп тұрады, сол себептен жүйе жұмысының тиімділігі қашанда бірдей бола бермейді. Егер соғысу қаупі орын алса, соқтығысудың алдын алу үшін барлық қажетті шараларды қолданыңыз, мысалы, FCM жүйесі іске қосылған, қосылмағанына қарамай тежегіш басқышын қатты басыңыз.**
- **FCM жұмыс қабілетін тексеруге тырыспаңыз.**
  Кейбір жағдайларда бұл салмақты жарақаттары бар немесе өліммен аяқталатын апатқа әкеліп соғуы мүмкін.

Алдыдан соғысу туралы ескерту қызметі

E00635401116

Егер жүйе Сіздің автокөлігіңіздің алдыда кетіп бара жатқан автокөлікке соқтығысу мүмкіндігін анықтаса, жүйе мұндайды көзбен шолу және дыбыстық дабылдармен ескертеді. Бұл қызмет жұмысында зуммер дабылы шығып және көпқызметті дисплейдің ақпараттық терезесінде «BRAKE!» («ТЕЖЕГІШТІ БАСЫҢЫЗ!») деген ескерту хабарламасы бір рет шығады.

Фронтальды қатығысты алдын алу функциясы келесі жылдамдық диапазонында жұмыс істейді:

- Автомобильге қатысты: шамамен сағатына 15 км-ден 140 км дейін
- Жолаушыға қатысты: шамамен сағатына 7 км-ден 65 км дейін

⚠ *ЕСКЕРУ*

- **Белгілі бір жағдайларда дыбыстық дабыл іске қосылмай қалуы немесе ақырын естілуі мүмкін. Бұл жүйеге аса сүйенуге болмайды: егер соқтығысу қаупі туса, соқтығысудың алдын алу үшін барлық қажетті шараларды қолданыңыз, мысалы, FCM жүйесі іске қосылған, қосылмағанына қарамай тежегіш басқышын қатты басыңыз.**

Тежегіш жүйесінің дайындық қызметі

E00635201042

Егер жүйе Сіздің автокөлігіңіздің алдыда кетіп бара жатқан автокөлікке соқтығысу мүмкіндігін анықтаса, тежегіш басқышын басу кезінде тежегіш тез іске қосылуы үшін тежегіш жүйесіне түсетін қысымды жоғарылатады.
FCM жүйесі шеңберінде тежеу жүйесін дайындауфункциясы келесі жылдамдық диапазонында жұмыс істейді:

- Автомобильге қатысты: шамамен сағатына 5 км-ден 80 км дейін
- Жолаушыға қатысты: шамамен сағатына 5 км-ден 65 км дейін

Оқыс тежеу кезіндегі көмек қызметі FCM

E00635301069

Егер жүйе автомобиліңіздің алдында келе жатқан автомобильге немесе жолаушыға соғылу мүмкіндігін анықтаса, бұл функция шұғыл тежеу кезіндегі көмек жүйесіне қарағанда шұғыл тежеуді жыламдырақ қосады. FCM жүйесінің шұғыл тежеу кезінде функция келесі жылдамдық диапазонында жұмыс істейді:

- Автомобильге қатысты: шамамен сағатына 15 км-ден 80 км дейін
- Жолаушыға қатысты: шамамен сағатына 15 км-ден 65 км дейін

⚠ ЕСКЕРУ

- **Оқыс тежеу кезіндегі көмек қызметі тежегіш басқышын басқанда белгілі бір жағдайларға байланысты іске қосылмай қалуы мүмкін. Бұл жүйеге аса сүйенуге болмайды: егер соқтығысу қаупі туса, соқтығысудың алдын алу үшін барлық қажетті шараларды қолданыңыз, мысалы, FCM жүйесі іске қосылған, қосылмағанына қарамай тежегіш басқышын қатты басыңыз.**

4

FCM жүйесінің тежеу қызметі

E00635501335

Егер жүйе Сіздің автокөлігіңіздің алдыда кетіп бара жатқан автокөлікке соқтығысу мүмкіндігін анықтаса, бұл жүйе жүргізушіні тежеуге шақырып, азырақ тежеу күшін жасайды. Егер соқтығысудың алдын алу мүмкін болмаса, ол соқтығысу ауырлығын төмендету немесе оны мүлде болдырмау үшін (ондай мүмкіндік болған жағдайда) оқыс тежеу қызметінде тежегішті қосады.

Оқыс қызметте тежеу кезінде жүргізушіге көзбен шолу және дыбыстық дабылдармен (алдыдан соғысу туралы ескерту қызметі) ескерту жасалады.

Оқыс тежеу қызметі іске қосылғаннан кейін көпқызметті дисплейдің ақпараттық терезесінде сәйкес ескерту хабарламасы шығады.

FCM жүйесінің тежеу функциясы келесі жылдамдық диапазонында жұмыс істейді:

- Автомобильге қатысты: шамамен сағатына 5 км-ден 80 км дейін
- Жолаушыға қатысты: шамамен сағатына 5 км-ден 65 км дейін

⚠ ЕСКЕРУ

- Қалыпты жағдайда тежеу үшін FCM жүйесін пайдаланбаңыз.
- FCM жүйесінің көмегімен автокөлікті тоқтатқан соң, автоматты түрде тежеу жүйесі өшіп қалады. Сонымен бірге автокөлік аз жүрісте қозғалатын болады, сондықтан оны қозғалыссыз жағдайда ұстап тұру үшін міндетті түрде тежегіш басқышын басыңыз.
- Егер автоматты түрде тежеу кезінде тежегіш басқышын бассаңыз, оның қаттылығын сезінесіз. Бұл ақау орын алды деген сөз емес. Тежеу күшін жоғарылату үшін, тежегіш басқышын қаттырақ басыңыз.
- Келесі жағдайларда жүйе ескерту жасамайды және ешқандай басқаруды жүзеге асырмайды.
  - Басқа автокөлік кенет сіздің жолағыңызға кіріп алғанда немесе автомобиліңіздің алдынан жолаушы жүгіріп шыққа
  - Алдыда келе жатқан автокөлікке дейінгі қашықтық аз болса.
  - Автокөлік қарсы бағытта келе жатса.
  - Селектор тұтқасы P (тұрақ) немесе R (артқы жүріс) жағдайында тұрса.
  - FCM жүйесі өзін-өзі диагностикалау кезінде проблеманы анықтаған кезде
- ASC жүйесі қосулы болса, FCM жүйесінің тежеу функциясы жұмыс істемейді. 4-84 беттеріндегі «Курстық тұрақтылықтың динамикалық жүйесі (ASC)» тарауын қара.
- Жағдайға байланысты FCM жүйесі мотоциклді, велосипедті немесе қабырғаны анықтай алмауы мүмкін. FCM жүйесі ондай нысандарды анықтауға арналмаған.
- Фронтальды қақтығысы және (немесе) тежеу функциясы келесі жағдайларда іске қосылмауы мүмкін:
  - Автомобиліңіздің алдынан кенет басқа автомобиль пайда болады.

⚠ ЕСКЕРУ

- Алдыдағы автокөлік оңға немесе солға қарай қысса.
- Алдыдағы автокөлік тіркеме сүйреп бара жатса.
- Алдыда контейнерлерді тасымалдауға арналған бос тіркемесі бар көлік кетіп бара жатса.
- Алдыдағы автокөліктің жүк бөілігінен артқа қарай жүгі шығып тұрса.
- Алдыда қозғалып бара жатқан автокөлік тым төмен болса.
- Алдыда қозғалып бара жатқан автокөліктің жол жарығы жоғары болса.
- Алдында келе жатқан автомобиль тым лас.
- Алдында келе жатқан автомобиль қармен жамылған.
- Алдында келе жатқан автомобильдің әйнектеу алаңы үлкен.
- Алдында келе жатқан автомобильдің жарықшағылыстырғыштары (жарық қайтарғыштары)
- жоқ немесе тым төмен орналасқан.
  Алдында келе жатқан автомобиль – эвакуатор немесе сондай пішіндегі автомобиль.
- Автокөліктің қасында қандай да бір нысан болса.
- Бірінен кейінмбірі келетін бұрылыстары көп жолдармен қозғалу, бұрылысқа кіру және одан шығуды қоса алғандағы.
- Оқыс жылдамдату мен тежеу кезінде.
- Жүйе жүргізушінің соқтығысудың алдын алып руль доңғалағын бұрауын, жылдамдатуын, тежеуін және берілістерді ауыстыруын анықтаса.
- Тік және бірінен кейін бірі келетін өр немесе еңіс жолдармен қозғалуда.
- Тайғақ, сумен, қармен, мұзбен және т.с.с. жабылған жолмен жүру кезінде

ЕСКЕРУ

- Ойқы-шойқы тегіс емес жолдармен қозғалуда.
- Нашар жарықтандырылған жерлерден жүрген кезде, мысалы туннельдерден немесе түнгі уақытта.
- Сіз бірден басқа жолаққа түсіп, басқа автокөліктің артқы жағында
- Солға және оңға бұрылғаннан кейін белгілі бір уақыт аралығында.
- Сіздің автокөлігіңіздің артқы орындықтарында немесе жүк бөлігінде өте ауыр жүк болғанда.
- Қозғалтқыштың көп жұмыс істеуі кезінде.
- Әйнек жуып-шайғысынпайдалану алдында.
- Әйнектазартқыштың щеткалары MITSUBISHI MOTORS бірегей детальдері немесе аналогы болып табылмайды.
- Датчиктердің температурасы тым жоғары немесе төмен болған кезде.
- Аккумуляторлық батарея нашар зарядталған немесе заряды біткен.
- Егер датчикке жарық сәуле түссе, мысалы тікелей күн сәулелері не қарсы автомобиль фараларының жарығы.
- Ауа райының қиын жағдайларында (жаңбыр, қар, құмды борандар және т.б.).*
- Датчик маңындағы жел әйнегінің үсті қармен, кірмен, мұзбен және т.с.с. жабылған.
- Алдыда қозғалып бара жатқан немесе қарсы бағыттағы автокөлік ауаға су тамшыларын, қар немесе құм шашып бара жатса.*

● Кейбір жағдайда FCM жүйесі жолаушыны көрмей қалуы мүмкін. Ондай жағдайлардың кейбіреулері төменде келтірілген:

- Жолаушының бойы 1 метрден төмен немесе 2метрден жоғары.
- Жолаушы еркін тігістегі киімде болса.
- Жолаушы денесінің бөлігі жасырынды, мысалы қолшатырмен, көлемді сөмкемен және т.с.с.
- Егер жолаушы еңкейсе, жолда отырса немесе жатса.
- Егер жолаушы бір нәрсені тартсаа не итерсе, мысалы бала арбасын, велосипедті немесе мүгедектер арбасын.

ЕСКЕРУ

- Егер жолда жолаушылар тобы болса.
- Егер жолаушының киімі айналадағы кеңістік түсімен тұтасса.
- Егер автомобиль қандай да бір нысанға, мысалы, автомобильге жақын тұрса.
- Егер жолаушы жарықтандырылмаған аймақта, мысалы, жол жағасының оң жағында немесе туннельде тұрса.
- Егер жолаушы жылдам келе жатса не жүгіріп өтсе.
- Егер жолаушы кенет автомобильдің алдынан атып шықса.
- Егер жолаушы автомобиль шетінің жанында тұрса.

● Егер соқтығысудың алдын алу үшін жүргізуші руль доңғалағын бұрап немесе жылдамдатып жатқанын жүйе анықтаса, ол өшіп, ешқандай ескерту жасамауы мүмкін.

● Заттаңба мен қадағаны сүрту кезінде оларды зақымдап алмас үшін, абай болыңыз.

● FCM жүйесі және оның ескертулері келесі жағдйларда іске қосылуы мүмкін:

- Бірден бұрылысқа кірген жерде және қиылыстан кейін қандай да бір конструкция (B) орналасқан.

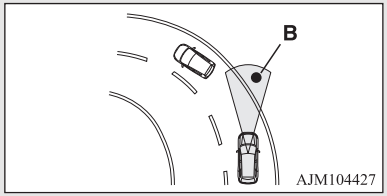

- Тар металл көпірмен қозғалғанда.
- Үстінде және жан-жағында кішкене саңылаулары бар қақпадан өткенде.

⚠ ЕСКЕРУ

- **Жолдың сыртқы қабатында металл заттар, баспалдақтар немесе дөңестер бар.**
- **Озып кету мақсатында алдыда келе жатқан автокөлікке тез жақындау**
- **Қозғалыс үшін ақы төлеу қақпаларымен өткене.**
- **Эстакадамен, эстакадалық жаяу жүргінші жолымен немесе туннельдерден өткенде.**
- **Көпқабатты тұрақтармен жүргенде.**
- **Рельефін жылдам өзгертетін жерлермен қозғалғанда. Қабырға жанына немесе алдыда келе жатқан автокөлік қасына аялдағанда.**
- **Автокөлік немесе басқа нысанға жақын жүргенде.**

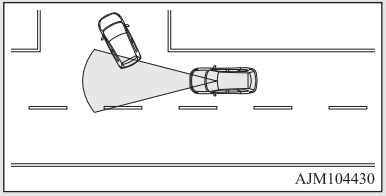

- **Алдыда келе жатқан автокөлік Сіздің автокөлігіңіздің жолына қысылған кездегі қозғалыс.**

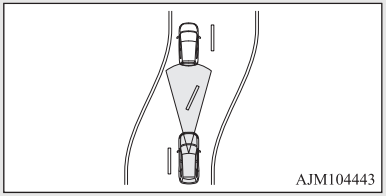

- **Нысандар автомобильмен байланысуы мүмкін телімдерден өту кезінде, мысалы қалың шөп, ағаш бұтақтары, ленталар немесе жалаушылар.**

⚠ ЕСКЕРУ

- **Егер жолда макет болса, жүйе оны шын автомобильмен немесе жолаушымен ауыстырып алуы мүмкін.**
- **Басқа автомобиль датчикті анықтау аймағында автомобиліңіздің алдында тым жақын қайта орналасады.**
- **Егер бұрылыс доғасында қарсы автомобиль автомобиліңіздің дәл алдына келіп тұрса.**
- **Винильді бүркеуден және т.с.с. өткен кезде.**
- **Егер FCM жүйесінің анықтау өрісіне автомобиліңізден тасымалданып жатқан ұзынзаттар түссе, мысалы шаңғы немесе үстіңгі жолжүгі.**
- **Тұманмен, бумен, түтінмен немесе шаңмен өту кезінде.**
- **Датчик маңындағы жел әйнегінің үстіне қар, кір, мұз және т.с.с. жабысса.**

● **Осындай жағдайларда жүретін болсаңыз, жүйені алдын ала қосып қойыңыз, өйткені жүйе кенет жұмыс істеп кетуі мүмкін:**

- **Автоматты көлік жууорнында.**
- **Автомобиль доңғалақтары ілулі және қозғалтқыштан айналады.**
- **Сіздің автокөлігіңізді немесе басқа автокөлікті тіркеп сүйреу кезінде.**
- **Автомобиль жүк көлігінің платформасында тасымалданады.**
- **Спорт стилінде айдау трассасынан жүру.**
- **Автомобильдің динамометрикалық немесе роликтік стендте болуы.**
- **Шиналардағы ауаның қысымы сәйкес болмаған кезде.**
- **Қосалқы доңғалақ орнатылған кезде.**
- **Қардан өтімділігін жоғарлату үшін құрылғылар (сырғанауға қарсы шынжырлар) орнатылған кезде.**
- **Қарсы немесе датчик маңындағы жел әйнегі жарылған немесе сызылған кезде.**

ЕСКЕ АЛУ

● Автоматты түрде тежеу қызметі іске қосылған кезде дыбыс шығады, бұл ақау орын алды дегенді білдірмейді.

FCM жүйесінің және ультрадыбыстық датчигі бар бағыттас қақтығысты алдын алу жүйесінің қосқышы

E00635601222

Бұл қосқыш FCM жүйесін және ультрадыбыстық датчигі бар бағыттас қақтығысты алдын алу қақтығыстың болуы мүмкіндігі туралы қажетті сәтті таңдау үшін қолданылады. Егер қосқышқа басып, оны ұстап тұрсаңыз, FCM жүйесі және ультрадыбыстық датчигі бар бағыттас қақтығысты алдын алу жүйесі қосылады немесе, керісінше, ажыратылады. Егер FCM жүйесі қосулы болған кезде қосқышқа қысқа мезгілге бассаңыз, ескертудің берілу сәтін өзгертуге болады.

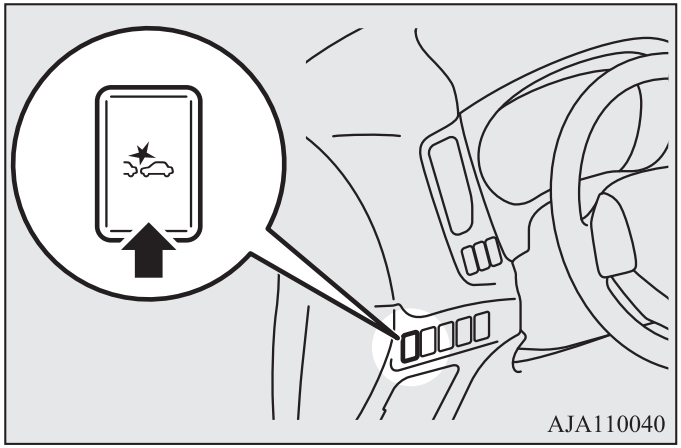

ЕСКЕ АЛУ

- Маңдайлық қақтығыс зардабын жеңілдету жүйесінің (FCM) және ультрадыбыстық датчигі бар бағыттас қақтығыстарды алдын алу жүйесінің (UMS) қосқышы маңдайлық қақтығыс зардабын жеңілдету жүйесі ұосу және ажырату үшін ұсталып тұрады, ультрадыбыстық датчигі бар бағыттас қақтығыстарды алдын алу жүйесі де сондай-ақ қосылады немесе ажыратылады.

Жүйені қосу/ ажырату

ON жұмыс режимін қосып, маңдайлық қақтығыс зардабын жеңілдету жүйесінің (FCM) және ультрадыбыстық датчигі бар бағыттас қақтығыстарды алдын алу жүйесінің (UMS) қосқышын басып ұстай тұрсаңыз, қосылған жүйені ажырата аласыз және ажыратылған жүйені қоса аласыз.

Жүйе қосылғаннан кейін көп функционалды дисплейдің ақпараттық терезесінде қақтығыстың болу мүмкіндігі туралы ескерту берілуінің ағымдағы сәті бейнеленеді, ал терезеде бейнеленетін OFF индикаторы ажыратылады.

Жүйені ажыратқан кеде дисплейде келесі хабарлама пайда болады да, OFF индикаторы қосылады.

OFF жұмыс режимін қосқан кезде және кейін ON жұмыс режимін қосқан кезде, FSM жүйесі сондай-ақ қосылады.

ЕСКЕ АЛУ

- OFF ультрадыбыстық датчигі бар бағыттас қақтығыстарды алдын алу жүйесін ажырату индикаторымен біріккен.

Ескертуді жіберу сәтін өзгерту

Алдыдан соғысудың мүмкіндігі туралы ескертуді жіберу сәтін өзгерту үшін, алдыдан соғысудың алдын алу (FCM) және ультрадыбыстық қадағасы бар жол жөнекей соқтығысудың алдын алу жүйесінінің қосқышын қысқа басыңыз. Әр басқан сайын ескерту жіберу сәтінің күйін келтіру «FAR» (ертерек ескерту), «MIDDLE» (қалыпты ескерту) және «NEAR» (жай ескерту) мәндері арасында ауысады. Таңдалған мән көпқызметті дисплейдің ақпараттық терезесінде шығады. FCM жүйесін өшіргеннен немесе OFF жұмыс қызметін қосқаннан кейін де ескертуді жіберу сәтін өзгертудің таңдалған күйін келтіруі жүйе жадында сақталып қалады.

FAR күйін келтіруі таңдалған

MIDDLE күйін келтіруі таңдалған

NEAR күйін келтіруі таңдалған

⚠ ЕСКЕРУ

- **FCM жүйесі шегінде тежеуіш жүйенің дайындық функциясының, FCM жүйесін жедел тоқтату кезіндегі көмек функциясының, FCM жүйесінің тежелу функциясының әркет ету уақытын өзгерту мүмкін емес.**

Ақаулықты анықтаған кезде

E00652100023

Егер FCM жүйесі оның сипаттаммалары төмендегенін анықтаса ол автоматты түрде өшеді.
Бұл келесі жағдайларда болуы мүмкін:

- Бқтен заттар жел әйнек датчигының аумағында болса, мысалы батпақ, қар, мұз, тұман немесе шық конденсациясы.
- Қиын ауа-райы жағдайларында(мысалы, жауын, өар, құмды құйын және т.с.с жағдайларда)
- Егер алдыда кетіп бара жатқан немесе қарсы бағыттағы автокөліктер су, қар ботқасын немесе батпақ шашыратып келе жатса.

«DRIVER ASSISTANCE CAMERA BLOCKED»(жүргізушіге әрекеттесу видеокамерасы бұғатталды) хабарламасы экранда көрінеді және индикатор көп функционалды дисплейдің ақпараттық терезесінде көрінеді.
Датчиктың бұрынғы жұмыс істеу қабілетін қайтарған кезде FCM жүйесі жұмысын қайта жаңғыртады.
Егер ескертуші хабарлама дисплейде шығып тұра берсе датчик бұзылған деген болжам бар.
Датчикты тексеру үшін MITSUBISHI MOTORS авторландырылған сервистік орталығына барыңыз.

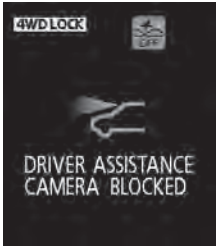

ЕСКЕ АЛУ

- «DRIVER ASSISTANCE CAMERA BLOCKED»(жүргізушіге әрекеттесу видеокамерасы бұғатталды) хабарламасы датчик нақты бір диапазонда автокөлікті, адамды немесе басқа затты анықтай алмаған жағдайда ақпараттық терезеде көрінеді. Бұл ақаулықтың белгісі болып табылмайды. Автокөлік немесе зат белгіленген диапазонға кірген кезде кезде FCM жүйесі жұмысын қайта жаңғыртады жән ескертуші хабарлама жойылады.
- «DRIVER ASSISTANCE CAMERA BLOCKED»(жүргізушіге әрекеттесу видеокамерасы бұғатталды) хабарламасы автокөлік саны аз немесе алдында кедергі кездеспейтін бос жолда қозғалу кезінде ақпараттық терезеден көрінуі мүмкін.

Егер жүйе қандай да бір себептерге байланысты бұзылған болса келесі хабарлама көрінеді. Индикатор көп функционалды дисплейдің ақпараттық терезесінде көрінеді, және FCM жүйесі автоматты түрде өшеді.
Егер ескертуші хабарлама дисплейде шығуын тоқтатпаса FCM жүйесі бұзылған деген болжам бар. Жүйені тексеру үшін MITSUBISHI MOTORS авторландырылған сервистік орталығына барыңыз.

Егер жүйе датчиктың тым жоғары немесе тым төмен температураның себебінен уақытша жұмысқа қабілетсіз болса Келесі хабарлама көрінеді.
Индикатор көп функционалды дисплейдің ақпараттық терезесінде көрінеді, және FCM жүйесі автоматты түрде өшеді.
Датчиктың температурасы қалыпқа келген соң жүйе автоматты түрде жұмысын жалғастырады.
Егер ескертуші хабарлама дисплейде шығуын тоқтатпаса FCM жүйесі бұзылған деген болжам бар. Жүйені тексеру үшін MITSUBISHI MOTORS авторландырылған сервистік орталығына барыңыз.

Егер FCM жүйесінде ақаулық анықталса көп функционалды дисплейдің ақпараттық терезесінде келесідей ескертуші хабарлама шығады және индикатор , және жүйе автоматты түрде өшеді.

4

Егер хабарлама OFF режимінің жұмысын қосып және ары қарай ON жұмысының режимін қосқан кезде де кетпесе MITSUBISHI MOTORS авторландырылған сервистік орталығына барыңыз.

ЕСКЕ АЛУ

- Егер датчик және оны қоршаған жақын аймақ автокөлікті тікелей күн сәулесінің астына тұраққа қойған кезде тым жоғары температураға дейін қызса, «FCM SERVECE REQUIRED»(FCM жүйесінің техникалық қызмет көрсетуі талап етіледі) хабарламасы шығады. Егер датчик және оны қоршаған жақын аймақ температурасы қалыпты диапазонға келсе, және қозғалтқышты қосу және тоқтатудан кейін де ескертуші хабарлама кетпесе MITSUBISHI MOTORS авторландырылған сервистік орталығына барыңыз.

Датчиктың күтімі

E00652200040

Датчик (A) суреттемеде көрсетілгендей жел әйнектің теріс жағында орналасқан.
Бұл датчик келесі жүйелерде қолданылады:

- FCM жүйесі
- Орныққан қатардан шығу туралы ескерту жүйесі(LDW)
- Фаралардың алысқа түсетін жарығын автоматты басқару жүйесі

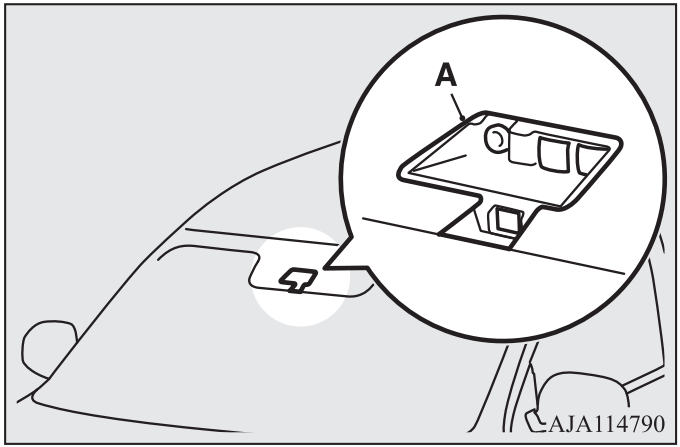

⚠ ЕСКЕРУ

- **FCM, LDW жүйелерінің сонымен қоса Фаралардың алысқа түсетін жарығын автоматты басқару жүйесініңноминалды өніміліги ұстап тұру үшін**
  - **Жел әйнекті әркез таза ұстаңыз. Егер жел әйнектің теріс жағының датчик орналасқан жері ластанса немесе терлесе MITSUBISHI MOTORS авторландырылған сервистік орталығына барыңыз.**

⚠ ЕСКЕРУ

- **Датчиктың орналасу аймағының асыра жүктемеленуіе және соққыларға ұшырауына жол бермеңіз.**
- **Датчиктың орналасу аймағындағы жел әйнеккеқандай да бір зат қоюға, соның ішінде наклейка немесе пленка жапсыруға тыйым салынады.**

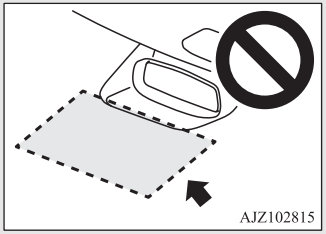

- **Датчикты бөлшектеуге немесе жөндеуге тырыспаңыз.**
- **Егер жел әйнек терлесе әйнекті үрлеу жүйесін қосып терлеуді кетіріңіз.**
- **Әйнек тазалауыштың щеткаларын жұмыс қабілетінде ұстаңыз. «Әйнек тазалауыш щеткалары» тармағын 7-7 беттен қараңыз. Әйнек тазалауыш щеткаларды алмастыру кезінде тек қана MITSUBISHI MOTORS щеткаларының түпнұсқасын немесе аналогтарын пайдаланыңыз.**
- **Датчикты былғамаңыз және сындырмаңыз.**
- **Датчикке әйнек тазалаушы сұйықтықты шашпаңыз. Сонымен қатар датчикке шырындар төкпеңіз.**
- **Датчиктың маңайына электронды құрылғылар орнатпаңыз, мысалы күшті электромагнитті сәулелену көзі болып табылатын антенналар және тағы басқалары.**
- **Бірдей көлемдегі, бір өндірушінің, бір типтегі, және бірдей үйкелі дәрежелі шиналар орнатқан жөн.**
- **Автокөліктің аспасында өзгертулер енгізуге тыйым салынады.**

⚠ ЕСКЕРУ

- **Егер датчиктың маңындағы жел әйнек немесе оның айналасы шытынаған немесе сызылған болса датчик объектілерді дұрыс анықтай алмайды. Бұл салмақты апатқа әкеліп соғуы мүмкін. FCM жүйесін өшіріңіз және барынша тезірек автокөлікті тексерту үшін MITSUBISHI MOTORS авторландырылған сервистік орталығына барыңыз. Жел әйнекті алмастыру үшін MITSUBISHI MOTORS авторландырылған сервистік орталығына барыңыз.**
- **ON жұмысы режимі қосулы болған кезде датчик инфрауызыл сәулелер бөледі. Датчикке оптикалық аспаптар арқылы қарауға тыйым салынады, мысалы, үлкейту әйнегі. Инфрақызыл сәулелер сіздің көзіңізге зақым келтіруі мүмкін.**

Лазерлік радарлық датчик сипаттамасы

Лазердің жіктемесі

Максималды орташа күш	45 мВт
Импульстың ұзақтығы	33 нс
Толқынның ұзындығы	905 нм
Шашыратушы бұрыш(көлденеі x тігінен)	28° x 12°

Лазер жіктемесінің таңбалануы

Еуропа үшін

Израиль үшін

Лазердің корпусындағы түсіндірмемлі мәтін

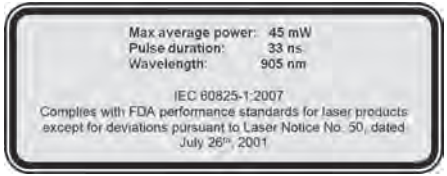

Ресей, Қазақстан және Белоруссия үшін

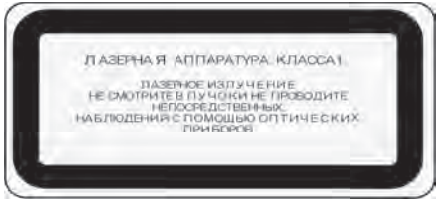

*Ультрадыбыстық қадағасы бар жол жөнекей соқтығысудың алдын алу жүйесі**

E00643400118

Атында айтылып тұрғандай, бұл жүйе жол жөнекей соқтығысу салдарынан болатын ауырлықты төмендетеді және оқыс жылдамдатудың алдын алады. Бұл үшін жүйе, егер Сіздің автокөлігіңіздің алдында немесе оның артында 4 қашықтықта басқа автокөлік немесе кедергі тұрғанын анықтаса, шамамен 5 секунд ішінде қозғалтқыш күшін азайтады және акселератор басқышы тез және өте қатты басылады, бұл ағымдағы жол жағдайына сәйкес келмейді. Автокөлік қозғалыссыз тұрғанда немесе шамамен сағатына 10 шақырыммен алдыңғы немесе артқы жүріспен қозғалғанда іске қосылады. Жүйе жұмысы кезінде көпқызметті дисплейдің ақпараттық терезесінде ескерту хабарламасы шығады, сонымен бірге зуммер дабылы шығады. Ультрадыбыстық датчигі бар бағыттас қақтығыстарды алдын алу жүйесімаңдайлық қақтығыс зардабын жеңілдету жүйесімен (FCM) қатар қосылады және ажыратылады. (жүйесі маңдайлық қақтығыс зардабын жеңілдету жүйесімен жабдықталған автомобильдер үшін).

Жағдай	Жағдай индикациясының терезесі	Зуммер
Егер акселератор басқышын оқыс және қатты басқан сәтте жүйе автокөлік алдында кедергі тұрғанын анықтаса селектор тұтқасы D (қозғалыс) L (төмендетілген) немесе қолмен берілістерді ауыстыру жағдайында тұру керек), жүйе қозғалтқыш күшін шамамен 5 секунд ішінде төмендетеді. 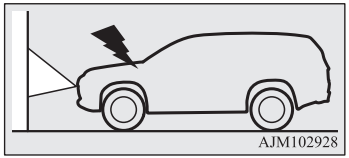 AJM102928 Жүйе автокөліктің артында кедергі бар екенін анықтаған жағдайда да осындай нәрсе болады (селектор рычагы R артқы жүрісінің қосылған берілісі қалпында болуы тиіс). 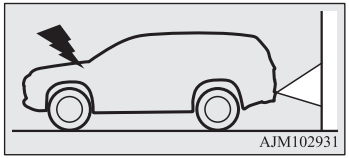 AJM102931	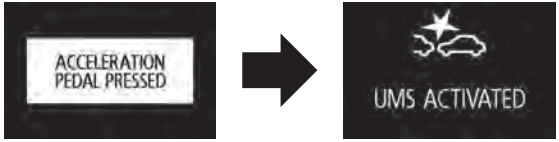 *UMS: Ультрадыбыстық қадағасы бар жол жөнекей соқтығысудың алдын алу жүйесі*	Үздіксіз дыбыстық дабыл

4

⚠ ЕСКЕРТУ

- Ультрадыбыстық қадағасы бар (UMS) жол жөнекей соқтығысудың алдын алу жүйесіне аса арқа сүйемеңіз. Жүйе Сізді қауіпсіз және ұқыпты жүргізу жауапкершілігінен босатпайды. Акселератор басқышын ұқыппен және қоршаған орта жағдайларына сәйкес басыңыз. Акселератор басқышын дұрыс баспау, ауыр апатқа әкелуі мүмкін.
- Ультрадыбыстық қадағасы бар жол жөнекей соқтығысудың алдын алу жүйесі автокөлікті бір орында ұстап тұру үшін жасалмаған, сол себепті сәйкес жағдайларда тежегіш басқышын басып тұру керек.
- Белгілі бір жағдайға байланысты автокөлік алдында немесе оның арт жағында кедергі болса да, жүйе істемей қалуы мүмкін, бұл автокөліктің оқыс орнынан қозғалып кетуіне әкеліп және нәтижесінде ауыр жағдайға орын алуы мүмкін.
- Егер автокөлік теміржол өткелінде қозғалыссыз тұрса, жүйе қосылған кезде (шлагбаумды кедергі ретінде анықтаса), қатты қобалжымай, келесі әрекеттерді орындай отырып, өткелден өтіңіз.
  - Акселератор басқышын жіберіп, оны жаймен қайта басыңыз.
  - Жүйені өшіріңіз (шамамен 3 секунд ішінде алдыдан соғысудың алдын алу жүйесінің (FCM) (бар болса) және ультрадыбыстық қадағасы бар (UMS) жол жөнекей соқтығысудың алдын алу жүйесі қосқышын бірнеше рет басыңыз).
  - Шамамен 5 секунд ішінде акселератор басқышын бірнеше рет басыңыз.
  - Акселератор басқышын 3 рет соңына дейін қатты басыңыз.
- Өз бетіңізбен жүйенің жұмысқа қабілеттілігін тексеруге тиым салынады. Жағдайға байланысты жүйе дұрыс іске қосылмай қалып, өз кезегінде, ауыр жағдайдың себебі болуы мүмкін.

⚠ ЕСКЕРУ

- Ультрадыбыстық қадағасы бар (UMS) жол жөнекей соқтығысудың алдын алу жүйесі келесі жағдайларда жұмыс істемейді:
  - Оталдыру кілті ON жағдайынан басқа жағдайда тұрғанда немесе ON жұмыс қызметінен басқа қызмет қосылып тұрғанда.
  - Ультрадыбыстық қадағасы бар жол жөнекей соқтығысудың алдын алу жүйесі алдыдан соғысудың мүмкіндігі туралы ескертуді жіберу сәтін өзгерту үшін, алдыдан соғысудың алдын алу (FCM) және ультрадыбыстық қадағасы бар жол жөнекей соқтығысудың алдын алу жүйесінінің қосқышын басқанда өшеді.
  - Селектор тұтқасы P (тұрақ) немесе R (артқы жүріс) жағдайына орнатылған.
  - ASC жүйесі ASC OFF қосқышын басумен ажыратылған , 6-86 беттерін қара.
- Кей жағдайларда мотоцикл, велосипед немесе жаяу жүргінші кедергі ретінде анықталады, алайда олар ультрадыбыстық қадағасы бар (UMS) жол жөнекей соқтығысудың алдын алу жүйесінің іске қосылу факторы болмайды.
- Ультрадыбыстық қадағасы бар (UMS) жол жөнекей соқтығысудың алдын алу жүйесі төменде көрсетілген жағдайларда іске қосылмайды:
  - Датчиктер мен оның маңындағы аймақтар қолмен сүртілген.
  - Датчиктер мен оның маңындағы аймақтарда қанда да бір жапсырмалар немесе аксессуарлар орналасқан.
  - Температураның кенет көтеріліп-түсетін жерлерден (туннель, гараж және т.с.с.) жүру кезінде.
  - Күрделі ауа райы жағдайында (жаңбыр, қатты жел, қар, құм борандары және т.с.с.).
  - Кедергі тым жақын тұрған кезде.
  - Басқа автомобиль Сіздің автомобиліңіздің алдынданемесе оның артында тым жақын орналасады.
  - Қайта орналасқаннан кейін автомобиліңіз бірден кедергінің артында қалды.

⚠ ЕСКЕРУ

- Қадағаның көру аймағында кедергінің тек жарты бөлігі тұр.
- Қадаға жаңбыр тамшыларымен, қармен, сумен немесе балшықпен бекітілген.
- Қадағаның температурасы тым жоғары немесе төмен (автокөліктің күн сәулесі тік түсетін жерде өте көп уақыт тұруы немесе суық ауа райы кезінде).
- Қозғалтқышты қоса салысымен.
- Бірінен кейін бірі болатын бұрылыс жолдарда, бұрылысқа кіру және одан шығуды қоса алғанда.
- Тік және бірінен кейін бірі келетін өр немесе еңіс жолдармен қозғалуда.
- Ойқы-шойқы тегіс емес жолдармен қозғалуда.
- Жүйе соғысудың алдын алу үшін жүргізушінің руль доңғалағын бұрап немесе берілістерді ауыстырып жатқанын анықтағанда.
- Жүйені өшіру үшін бірнеше секунд аралығында акселератор басқышының көп рет басылуын жүйе анықтағаннан кейін қысқа уақыт ішінде.
- Автокөлік шанағы аса көп салмақ салдарынан немесе шиналардағыауа қысымының дұрыс еместігінен еңкейіп қалғанда.
- Апаттың немесе жолдағы кептеліс салдарынан қозғалыстың қиындауы.
- Жүйе өзге көздерден (басқа автокөліктердің дыбыстық дабылы, мотоцикл қозғалтқышының дыбысы, тежеу дыбыстары, радиоқабылдағыштар, қатты жаңбыр, шашылған су, тайғанақтауға қарсы шынжырлар дыбысы және т.б.) ультрадыбыстық дабылдарды қабылдайды.
- Кедергі жол үстіне тік орналаспаған, кедергі автомобиль қозғалысының бағытына қатысы бойынша қисық бұрышта орналасқан немесе қабырғаларының үсті қисық не адыр-бұдырлы.

⚠ ЕСКЕРУ

- Жол жөнекей соқтығысудың алдын алу жүйесінің жүйесі жүргізушінің әрекеттері соғысудың алдын алуға бағытталғанын немесе кедергі қадағаның көру аймағында тұрмағанын анықтаса өшіп қалады.
- Жол жөнекей соқтығысудың алдын алу жүйесінің жүйесі төмендегі жағдайларда іске қосылуы мүмкін:
  - Алдында немесе қарлы келе жатқан автомобиль су, қар тамшыларын немесе құмды ауаға көтереді.
  - Жолдың сыртқы қабатында заттар, баспалдақтар немесе дөңестер бар.
  - Тұрақтағы немесе теміржол өткеліндегі шлагбаум толық көтерілмеген.
  - Рельефін жылдам өзгертетін жерлермен қозғалғанда.
  - Қалың бу мен тұманды жерден өткенде.
  - Алдында келе жатқан автомобильдің артынан тығыз келе жатқан кезде немесе алдында келе жатқанның артынан немесе артында келе жатқан автомобильдің немесеқабырғанын алдынан кенет тоқтаған кезде.
  - Бұрылыста немесе қиылыста кедергі болған кезде.
  - Егер автомобиліңіз параллельді көлікқоятын орнынан шығып, ағынға кірсе.
  - Автомобильдің жанында, басқа автомобильдің клаксонынан, мотоцикл қозғалтқышынан, жүк көлігі тежеу жүйесінің ресиверінен ауаның шығу ысқырығынан, көлікті қою орнының датчиктерінен немесе басқа автомобильдердің радарлық датчиктерінен және т.с.с. ультрадыбыстық толқындардың болуы.
  - Егер қосышма электржабдық (мысалы радиоантенна) датчиктің жанында орнатылған.
  - Үгіндітасты жолмен жүру.
  - Бұталар, арамшөптер және т.с.с.арқылы жүру.

⚠ ЕСКЕРУ

- **Келесі жағдайлардың бірімен жүрмес бұрын, жүйенің кенет іске қосылуына жол бермеу үшін мандайлық қақтығыс зардабын жеңілдету жүйесінің (FCM) және ультрадыбыстық датчигі бар бағыттас қақтығыстарды алдын алу жүйесінің қосқышын басу арқылы жүйені ажыратыңыз.**
  - **Жолдағы арықтан немесе батпақтан шығуға талпыныс кезінде.**
  - **Автоматты көлік жуу орындарында.**
  - **Автомобильдік көтергішті немесе механикалық көлік қою орнында лифті қолдану кезінде.**
  - **Автокөлік дөңгелектері ілінген және қозғалтқыш есебінен айналуда.**
  - **Сіздің автокөлігіңізді сүйреу немесе басқа автокөлікті сүйреу кезінде.**
  - **Автокөлік жүк көлігінің платформасында тасымалданғанда.**
  - **Айналмалы трассамен жүрген кезде.**
  - **Автомобильдің динамометрикалық немесе роликтік стендте тұрған кезде.**
  - **Шиналардағы ауа қысымы сәйкес болмағанда.**
  - **Қардан өтімділігін жоғарлату үшін құрылғылар (сырғанауға қарсы шынжырлар) орнатылған кезде.**
- **Жүйенің детальдерін қате қолдану датчик сипатының төмендуіне, зардабынан, жазатайы оқиғаға әкеліп соқтыруы мүмкін.**
  Жүйенің тиісті жұмысын қаматмасыз ету үшін келесі шараларды қолданыңыз:
  - **Датчик маңының соғылуына жол бермеңіз.**
  - **Датчик әрдайым таза болуы керек.**
  - **Датчикке жапсырмалар, стикерлер және т.с.с жапсырмаңыз.**
  - **Автомобильдің ілгішіне өзгерістер енгізбеңіз.**
  - **Егер бампер соғылса, датчик істен шығуы мүмкін, жүйе қате жұмыс істейді. Жүйені тексеру үшін MITSUBISHI MOTORS авторизацияланған сервистік орталығына хабарласыңыз.**

Кедергілерді көру аймағы

E00643500047

Қадағалардың көру аймағы шектеулі. Қадағалар бампер астындағы немесе оған жақын орналасқан төмен және жіңішке кедергілерді көрмейді. Сондықтан қауіпсіздікті қамтамасыз ету үшін автокөлік жанын қарап шығыңыз.

Қадағалардың орналасуы

E00643600077

Қадағалар (A) алдыңғы және артқы бамперлердің төрт жерінде орналасқан.

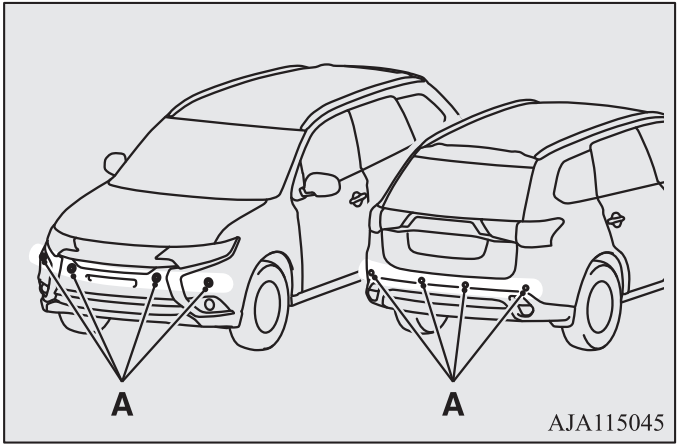

⚠ ЕСКЕРУ

- **Ультрадыбыстық қадағасы бар жол жөнекей соқтығысудың алдын алу жүйесі төмендегі жағдайларда қадағаның кедергіні көрмеуі салдарынан іске қосылмауы мүмкін:**

⚠ ЕСКЕРУ

- **Автокөлік тіркеме және т.б. сүйрегенде**
- **Алдыда контейнерлер тасымалдауға арналған бос жартылай тіркемелі көлік кетіп бара жатқанда.**
- **Алдыдағы автокөліктің жүк бөлігінен сыртқа жүктің жартысы шығып тұрғанда.**
- **Кедергілер өте төмен болғанда**
- **Алдыда қозғалып бара жатқан автокөліктің жол жарығы жоғары болса.**
- **Автокөлік қатты кір болғанда.**
- **Автокөлік немесе кедергі қармен жабылған.**
- **Автокөлік ерекше формаға ие (эвакуатор).**
- **Діңгек түріндегі кедергілер (жол белгілері, бағдаршам).**
- **Кедергілер жерден өте жоғары орналасқан.**
- **Жұмсақ кедергілер ультрадыбыстық толқындарды жұтып қояды (жұмсақ материалдан жасалған кедергілер, қар).**
- **Кедергінің шығып тұратын өткір бұрышы бар.**
- **-Ірі ұяшықтармен торлы дуал.**
- **Қозғалмалы нысан.**
- **Автомобильдің жанында, басқа автомобильдің клаксонынан, мотоцикл қозғалтқышынан, жүк көлігі тежеу жүйесінің ресиверінен ауаның шығу ысқырығынан, көлікті қою орнының датчиктерінен немесе басқа автомобильдердің радарлық датчиктерінен және т.с.с. қатты шудың немесе ультрадыбыстық толқындардың болуы.**
- **Егер қосышма электржабдық (мысалы радиоантенна) датчиктің жанында орнатылған.**
- **Автомобиліңіз бен анықталған басқа кедергі арасында анықтауға келмейтін кедергінің болуы.**

ЕСКЕ АЛУ

● Қадағалар бампер астындағы немесе оған жақын орналасқан төмен және жіңішке кедергілерді көрмейді. Егер кедергі биіктігі қадағалардың орналасу биіктігінен төмен болса, онда қадағалар алдымен кедергіні көріп, сосын оны «жоғалтып» алуы мүмкін.

Ультрадыбыстық қадағасы бар (UMS) жол жөнекей соқтығысудың алдын алу жүйесін қосу/өшіру

E00643800079

Ультрадыбыстық қадағасы бар жол жөнекей соқтығысудың алдын алу жүйесі оталдыру кілтін ON жағдайына бұрағанда немесе ON жұмыс қызметін қосқанда автоматты түрде қосылады. Сонымен қатар, ультрадыбыстық қадағасы бар жол жөнекей соқтығысудың алдын алу жүйесінің жүйесі алдыдан соғысудың алдын алу жүйесімен (FCM) бір мезгілде қосылады және өшеді.

4-120 беттеріндегі «Ультрадыбыстық датчигі бар бағыттас қақтығысты алдын алу жүйесінің ON/OFF қосқышы» тарауын қара.

Ескерту хабарламасы

E00643900025

Қадаға уақытша істемейді

E00647600033

Мысалы: алдыңғы және (немесе) артқы қадағалар уақытша істемейді.

Бұл ескерту хабарламасы қадағалар қандай да бір себепке байланысты уақытша іске қосылмай тұрғанда шығады (сыртқы жағдайлар немесе қадаға температурасының жоғарылауы). Егер біраз уақыттан кейін ескерту хабарламасы жойылмаса, MITSUBISHI MOTORS авторизацияланған қызмет көрсету орталығына жүгініңіз.

4

Жүйеде немесе қадағада орын алған ақау

E00644000036

Мысалы: екі қадағада да ақау орын алған.

Бұл ескерту хабарламасы ультрадыбыстық қадағасы бар жол жөнекей соқтығысудың алдын алу жүйесі ақау орын алғандықтан дұрыс жұмыс істемейтінін көрсетеді. Тез арада MITSUBISHI MOTORS авторизацияланған қызмет көрсету орталығына жүгінуге кеңес беріледі.

*Көрінбейтін аймақтардағы кедергілердің бар-жоғы жөнінде ескерту жүйесі (BSW) (қайта орналасу кезіндегі көмек жүйесімен)**

E00644300084

Көрінбейтін аймақтардағы кедергілердің бар-жоғы жөнінде ескерту жүйесі (BSW) – бұл жүргізушіні көрші қатарда артқы көріністің сыртқы айнасынан көрінбеуі мүмкін автомобильдің бары туралы ескертетін жүргізушіге әсер ету жүйесі.

Егер көрші қатардағы автомобиль дәл сондай жылдамдықта немесе одан да жылдамдырақ жүрсе,көрінбейтін аймақтардағы кедергілердің бар-жоғы туралы ескерту жүйесініңсигналды лампасы артқы көріністің тиісті айнасында жанады.

Егер жүргізуші кедергі анықталған жаққа қайта орналасайын деп бұрылыс көрсеткішін қосса, көрінбейтін аймақтардағы кедергілердің бар-жоғы туралы ескерту жүйесінің сигналды лампа жыпылықтай бастайды да, жүргізушіні ескерту үшін үш рет зуммер сигналы беріледі. Қозғалыстың жылдамдығына байланысты көрінбейтін аймақтардағы кедергілердің бар-жоғы туралы ескерту жүйесі автомобиліңізден шамамен 70 м қашықтықтағы кедергіні анықтай алады.

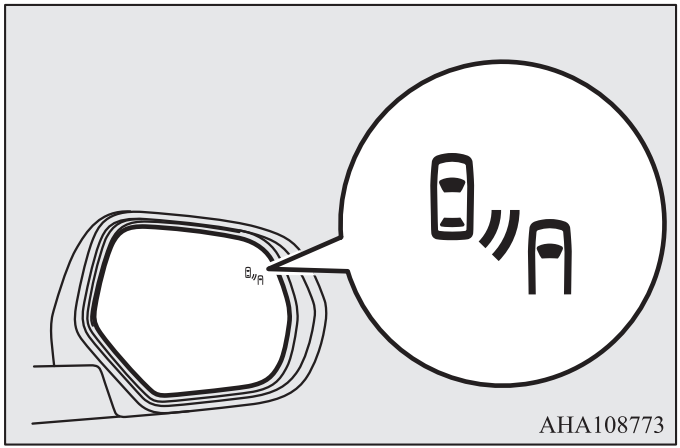

ЕСКЕРТУ

- **BSW жүйесін қолданар алдында, осы жүйе жұмысындағы шектеулерді түсіну үшін, бұл тарауды мұқият оқып шығыңыз. Осы нұсқауларды сақтамау авариясға әкеп соқтыруы мүмкін.**
- **Қайта құрылу кезінде BSW жүйесіне аса сенім артпаңыз. BSW — бұл тек қана жүргізушіге әсер ету жүйесі. Жүйе Сізді қауіпсіз және мұқият жүруді қамтамасыз ету міндетінен босатпайды. Әрдайым автомобильдің айналасындағы кеңістікті басқа көлік құралының бар-жоғына тексеріңіз. BSW жүйесінің сипаттамалары жүргізу стиліне, көлік ағынының тығыздылығына және жол жағдайларына байланысты.**

Анықтау аймақтары

E00644400072

BSW жүйесі жұмыс үшін артқы бамперде орнатылған екі датчикті қолданады. Кедергілерді анықтау аймақтары суретте бейнеленген.

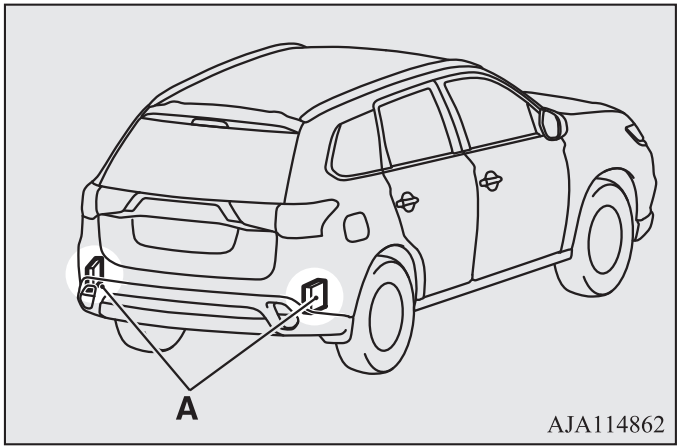

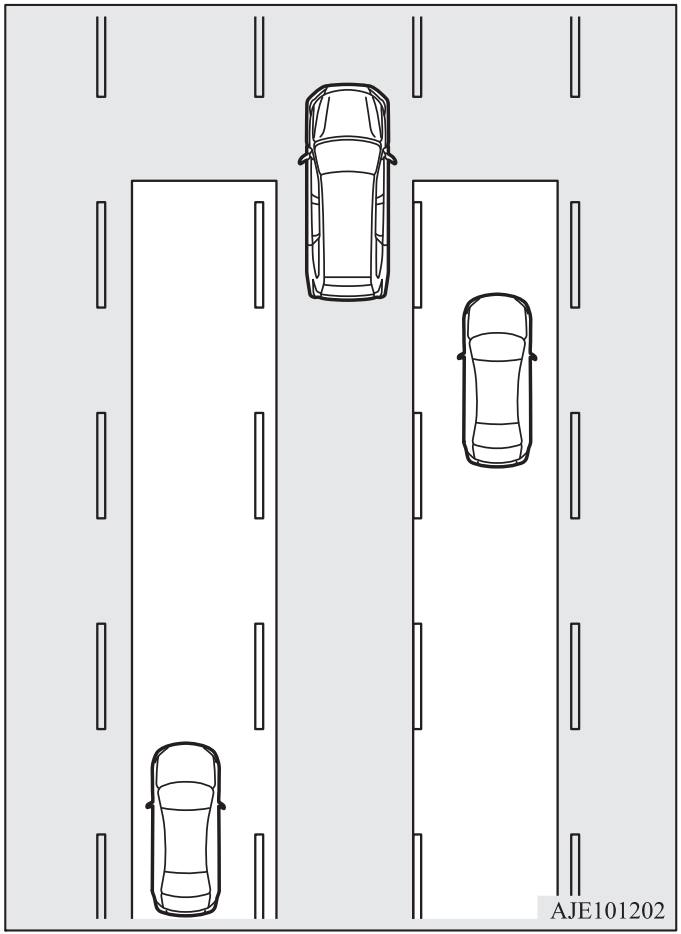

ЕСКЕРТУ

- **Кейбір жағдайларда BSW жүйесі кедергілерді анықтау аймағында автомобильді анықтамауы немесе кідіріспен анықтауы мүмкін. Ондай жағдайлардың кейбіреулері төменде аталған:**
  - **Егер шағын мотоцикл немесе велосипед автомобиліңіздің артында тұрса.**
  - **Егер автомобиль Сіздің автомобиліңіздің жанында ұзақ уақыт бойын дәл сондай жылдамдықпен жүріп келсе.**
  - **Егер Сіздің және көрші жолақ әр түрлі биіктікте болса.**
  - **Бірден BSW жүйесі белсендірілген соң.**
  - **Бірден ON жұмыс режимі қосылған соң.**
  - **Күрделі ауа райы жағдайында, мысалы, жаңбыр, қар, қатты жел, қар жауған кезде немесе шаң бораныболған кезде.**
  - **Егер Сіздің автомобиліңіз көрші автомобильге тым жақын болса.**
  - **Егер бірнеше автомобиль Сіздің автомобиліңізді қуып жетсе.**
  - **Шұңқырға немесе трамвай жолдарына жақын жүрген кезде.**
  - **Егер қоршаған немесе қарсы автомобильдер суды, қар ботқасын немесе батпақшы шашыратқан кезде.**
  - **Доғамен жүру, жоғанын басындағы және соңындағы телімдерді қоса.**
  - **Тік және алмастырмалы өрлермен және еңістермен жүру.**
  - **Соқпалы және қисық жолмен жүру.**
  - **Автомобильдің артқы жағы отырып қалды және жолаушылар мен жолжүгі салмағынан немесе шиналардағы қысымның дұрыс болмағандығынан, автомобиліңіз оңға не солға қисайып келе жатыр.**
  - **Датчик маңындағы бампердің үсті қармен, батпақпен, мұзбен және т.с.с. жабылған**
  - **Датчиктің температурасы тым жоғары немесе төмен (автомобиль тікелей күн сәулесінің астында немесе суық ауа райында тұрғандықтан).**

⚠ ЕСКЕРУ

- **BSW жүйесінің дұрыс жұмыс жасауы үшін төменде келтірілген нұсқаулықтарды сақтаңыз:**
  - **Датчик айналасындағы бампердің үстін тазалап отырыңыз.**
  - **Датчиктің және оны қоршаған аймақтың соғылуына жол бермеңіз.**
  - **Датчикті және бампердегі оны қоршаған аймақты жапсырмалармен және т.с.с. жаппаңыз.**
  - **Датчикті және бампердегі оны қоршаған аймақты боямаңыз.**
  - **Датчикті және бампердегі оны қоршаған аймақты өзгертпеңіз.**
- **Егер датчик соғылса, датчик бұзылып, BSW жүйесі дұрыс жұмыс жасамауы мүмкін. MITSUBISHI MOTORS авторизацияланған сервистік орталығына хабарласу қажет.**

Жүйені қосу

E00652300041

ON жұмыс режимі қосылған кезде, BSW жүйесінің ажыратқышына бассаңыз, құралдар панеліндегі BSW жүйесінің бақылау лампасы қосылады да, BSW жүйесі дайындық режиміне ауысады. BSW жүйесіне қайта бассаңыз, құралдар панеліндегі BSW жүйесінің бақылау лампасы өшеді де, BSW жүйесі ажыратылады.

Бақылау лампасы

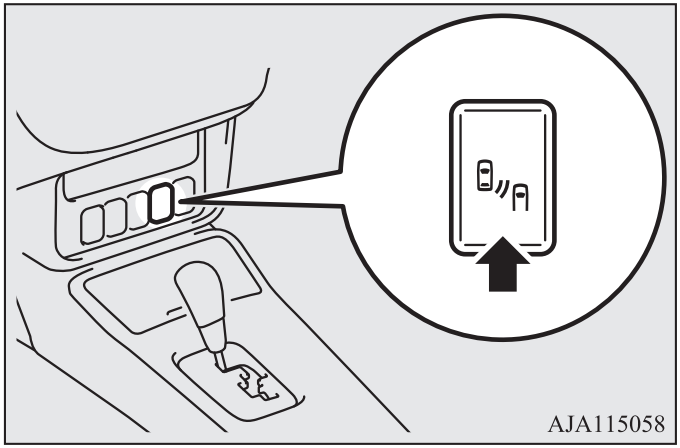

BSW жүйесін қосқан және ажыратқан кезде артынан келіп соғу қауіптілігі туралы ескерту жүйесі (RCTA) де қатар қосылады және ажыратылады.

ЕСКЕ АЛУ

- OFF жұмыс режимі қосылған кезде, жүйенің жадында оның алдында қолданылған баптау сақталады. Жүйенің осы баптауы аккмуляторлық батарея ажыратулы болған жағдайда сақталмайды. ON жұмыс режимін қайта қосқан кезде көрінбейтін аймақтарда кедергілердің бар-жоғы жөнінде ескерту жүйесі де қосылады.
- Төменде аталған барлық жағдайлар сақтаған кезде BSW жүйесі іске қосылады:
  - ON жұмыс режимі қосулы.
  - Селектор рычагы P (тұрақ) и R (артқы жүріс) басқа, кез-келген қалыпта тұр.
  - Автомобиль қозғалысының жылдамдығы сағатына шамамен 10 км немесе одан да жоғары құрайды.

Датчик жақындап келе жатқан автомобильді анықтады.

E00692500029

Құралдар қалқаншасында көрінбейтін аймақтарда кедергілердің бар-жоғы жөнінде ескерту жүйесіндегі бақылау лампасы қосулы болған кезде, автомобиль Сіздің автомобиліңізге жақындап келе жатса және датчиктерді анықтау аймағында болса, артқы көріністің сыртқы айнасындағы корпусында жүйе лампасы қосылады. Егер жүргізуші кедергі анықталған жаққа қарай тұрайын деп, бұрылыс нұсқауын қосса және артқы көріністің сыртқы айнасында сигналды лампа жанып тұрса, көрінбейтін аймақтарда кедергілердің бар-жоғы жөнінде ескерту жүйесіндегі сигналды лампасы жыпылықтай бастайды да, жүргізушіні ескерту үшін зуммердің сигналы үш рет дыбысталады.

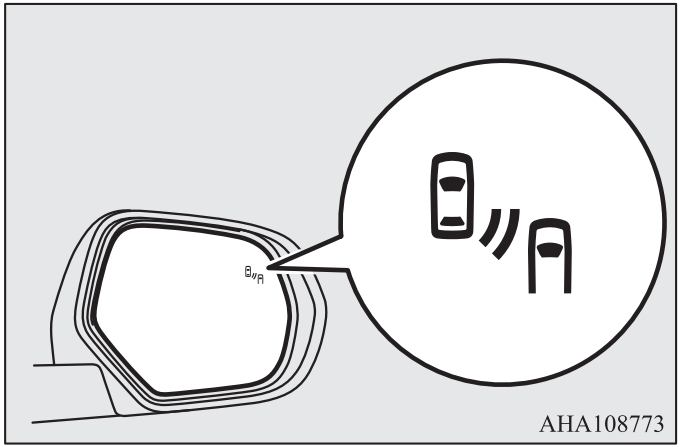

ЕСКЕ АЛУ

- Артқы көріністің сыртқы айнасындағы корпуста орналасқан көрінбейтін аймақтарда кедергілердің бар-жоғы жөнінде ескерту жүйесінінің лампасы келесі жағдайларда қосылып, жыпылықтауы мүмкін:
  - Кедергі қоршауға немесебетонды қабырғаға тым жақын тұрған кезде.
  - Туннельге кіру және одан шығу немесе туннельдегі қабырғаға немесе эвакуация аймағына жақын жүру.
  - Қаладағы жолқиылысынан бұрылу.
  - Күрделі ауа райы жағдайында (жаңбыр, қар, құм борандары және т.с.с.).
  - Автомобиліңіз жолдан суды, қарды немесе құмды және т.с.с. көтерсе.
  - Бордюрге, шұңқырға немесе трамвай жолдарына жақын жүру.

- Тіркеп сүйреу кезінде көрінбейтін аймақтарда кедергілердің бар-жоғы жөнінде ескерту жүйесін ажыратыңыз.
- Артқы көріністің сыртқы айналарында орналасқан өлі афмақтардағы кедергінің бар екендігі туралы ескерту жүйесінің шамы тым жарық күн сәулесінің немесе түнгі уақытта артта келе жатқан автокөліктердің фараларының жарықтанының кесірінен көрінбеуі мүмкін.

Жүйеде ақаулықтың бар екендігі туралы ескерту

E00692500029

Артқы көріністің сыртқы айнасындағы корпуста орналасқан көрінбейтін аймақтарда кедергілердің бар-жоғы жөнінде ескерту жүйесінінің лампасы тым жарық күн сәулесінен немесе түнгі уақытта артында келе жатқан автомобильдер фараларының жарығынан көрінбеуі мүмкін. BSW жүйесінің ескерту хабарламалары артынан кіріп кету қауіптілігі жөнінде ескерту жүйесінің (RCTA) хабарламаларымен біріктірілген.

Жүйенің немесе датчиктің ақаулығы

E00692600020

Бұл ескерту хабарламасы көрінбейтін аймақтарда кедергілердің бар-жоғы жөнінде ескерту жүйесі жүйедегі немесе датчиктегі ақаулықтан дұрыс істемейтіндігін білдіреді. Автомобильді тексеру үшін тезірек MITSUBISHI MOTORS авторизацияланған сервистік орталығына хабарласыңыз.

ЕСКЕ АЛУ

- Егер ескерту хабарламасы бейнеленсе, BSW жүйесі ажыратылады.

Датчик уақытша жұмыс істемейді.

E00692700021

Осы ескерту хабарламасы датчик қандай да бір себеппен (сыртқы жағдайлар немесе датчик температурасының жоғарылануы) уақытқа жұмыс істемейтіндігін білідіреді. Егер біраз уақыттан кейін ескерту хабарламасы жоғалмаса, MITSUBISHI MOTORS авторизацияланған сервистік орталығына хабарласыңыз.

Датчикте бөгде заттар бар.

E00692800022

Егер ескерту хабарламасы бейнеленсе, батпақ, қар немесе мұз сияқты бөгде заттар датчик айналасындағы бампердің үстіне жабысқандықтан, датчик қатарлас немесе қарсы келе жатқан автомобильді анықтай алмайды. Датчик айналасындағы бампердің үстінен батпақты, мұзды және бөгде заттарды жойыңыз. Егер датчикті тазалаған соң, ескерту хабарламасы жоғалмаса, MITSUBISHI MOTORS авторизацияланған сервистік орталығына хабарласыңыз.

*Артынан келіп кіру қауіптілігі жөнінде ескерту жүйесі (RCTA)**

E00652400039

Артынан келіп кіру қауіптілігі жөнінде ескерту жүйесі (RCTA)*-бұл артқы жүріспен жүру кезінде жүргізушіге әсер ету жүйесі. Егер RCTA жүйесі Сіздің автомобиліңіз жүріп келе жатқан кезде, оған екі жақтан жақындап келе жатқанын анықтаса, артқы көріністің сыртқы айнасындағы корпуста орналасқан көрінбейтін аймақтарда кедергілердің бар-жоғы жөнінде ескерту жүйесінінің лампасы жыпылықтай бастайды да, жүргізушіні ескерту үшін зуммер сигналы беріледі. Көп функционалды дисплейде ескерту хабарламасы бар терезе пайда болады.

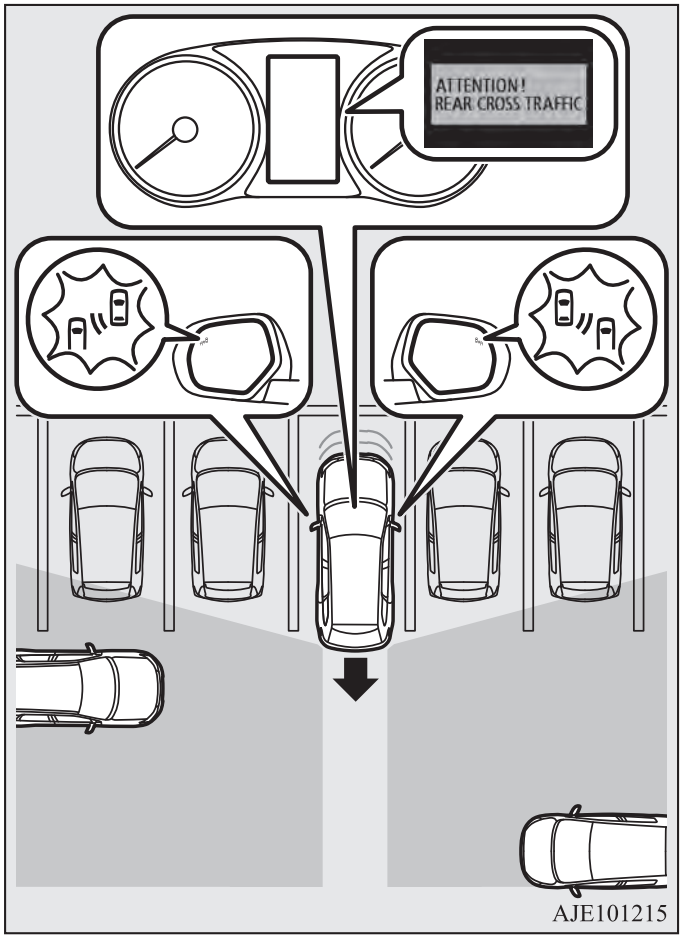

ЕСКЕРТУ

- **RCTA жүйесін қолданар алдында, осы жүйе жұмысындағы шектеулерді түсіну үшін, бұл тарауды мұқият оқып шығыңыз. Осы нұсқауларды сақтамау аварияға әкеп соқтыруы мүмкін.**
- **Артымен жүру кезінде RCTA жүйесіне аса сенім артпаңыз. RCTA — бұл тек қана жүргізушіге әсер ету жүйесі. Жүйе Сізді қауіпсіз және мұқият жүруді қамтамасыз ету міндетінен босатпайды. Әрдайым автомобильдің айналасындағы кеңістікті басқа көлік құралының, адамдардың, жануарлар мен кедергілердің бар-жоғына тексеріңіз. RCTA жүйесінің сипаттамалары жүргізу стиліне, көілк ағынының тығыздылығына және жол жағдайларына байланысты.**

ЕСКЕ АЛУ

- Сіздің автомобиліңізге бір жақтан ғана бір автомобиль жақындап келе жатса да, артқы көріністің сыртқы айнасындағы корпуста орналасқан көрінбейтін аймақтарда кедергілердің бар-жоғы жөнінде ескерту жүйесінінің лампалары жыпылықтай береді.

Анықтау аймақтары

Кедергілерді анықтау аймақтары суретте бейнеленген.

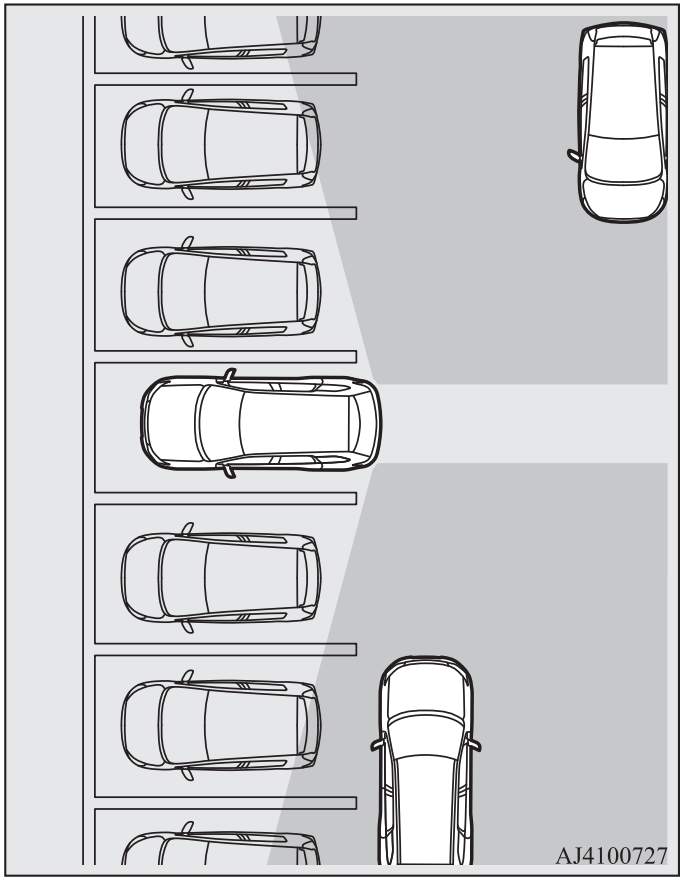

ЕСКЕРУ

- **Кейбір жағдайларда RCTA жүйесі кедергілерді анықтай аймағында автомобильді анықтай алмауы мүмкін. Ондай жағдайлардың кейбіреулері төменде келтірілген:**
  - **Сіздің автомобиліңіздің артымен жүру жылдамдығы сағатына 18 км немесе одан жоғары құрайды.**
  - **Егер датчикті анықтай аймағы жақын орналасқан нысанмен, мысалы қабырғамен немесе тұрақталған автомобильмен.**
  - **Егер жақындап келе жатқан автомобиль тура Сіздің автомобиліңіздің артында тұрса.**
  - **Егер автомобіліңіз тұрақ орнындағы қалтадан шығып жатса.**

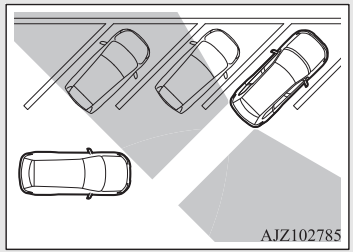

  - **Бірден RCTA жүйесі белсендірілген соң.**
  - **Бірден ON жұмыс режимі қосылған соң.**
  - **Датчик аймағындағы бампердің үсті қармен, батпақпен, мұзбен және т.с.с.басылған болса.**
  - **Егер датчик тым қызып кетсе немесе керісінше суып кетсе, мысалы, автомобиль ұзақ уақыт бойы тікелей күн сәулесінің астында немесе суық жерде тұрса.**

- **Егер бампер соғылса , датчик бұзылып, RCTA дұрыс жұмыс істемейді. Жүйені текеру үшін , MITSUBISHI MOTORS авторизацияланған сервистік орталығына хабарласу қажет.**

Жүйені қосу

1. ON жұмыс режимі қосылған кезде, BSW жүйесінің ажыратқышына басыңыз. (4-136 беттеріндегі «Көрінбейтін аймақтарда кедергілердің бар-жоғы жөнінде ескерту жүйесі» (BSW): жүйені қосу» тарауын қара)
2. Селектор рычагын R (артқы жүріс) қалпына ауыстырған кезде, RCTA жүйесі белсендіріледі.

ЕСКЕ АЛУ

- Тіркеп сүйреу кезінде артынан келіп кіру қауіптілігі жөнінде ескерту жүйесін ажыратыңыз.
- Артқы көріністің сыртқы айнасындағы корпуста орналасқан көрінбейтін аймақтарда кедергілердің бар-жоғы жөнінде ескерту жүйесінінің лампасы тым жарық күн сәулесінен немесе түнгі уақытта артында келе жатқан автомобильдер фараларының жарығынан көрінбеуі мүмкін.

Жүйеде ақаулық анықталған кезде

Егер жүйеде ақаулық анықталса, көп функционалды дисплейде ескерту хабарламасы пайда болады. 4-138 беттеріндегі«Көрінбейтін аймақтарда кедергілердің бар-жоғы жөнінде ескерту жүйесі» (BSW): жүйені қосу» тарауын қара).

*Тұрған қатардан шығу жөнінде ескерту жүйесі (LDW)**

E00635701106

LDW жүйесі датчик (A) арқылы Сіздің автомобиліңіз жүріп келе жатқан жолақты анықтай алады және автомобиль бұл жолақтан шығайын деп жатса, көп функционалды дисплейдің ақпараттық терезесінде бейнеленетін дыбыстық және визуалды ескерту сигналдарын береді.

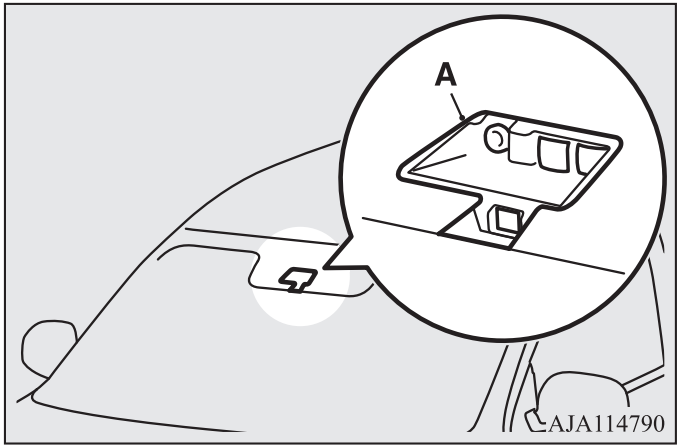

4

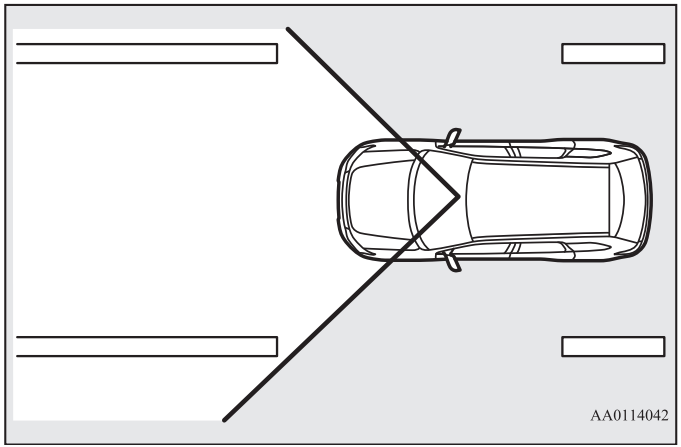

Тұрған қатардан шығу жөнінде ескерту жүйесін (LDW) қалай қолдану керек.

E00635801093

Көп функционалды дисплейдің ақпараттық терезесіндегі индикациясы жүйенің жағдайына байланысты өзгеріп тұрады.

Жүйені қосу

Оттау немесе ON жұмыс режимі қосылған кезде, көп функционалды ақпараттық терезесінде тұрған қатардан шығужөнінде ескерту жүйесі қосылған қалпында тұрғаны туралы сигнал беріп, LDW индикаторы қосылады.

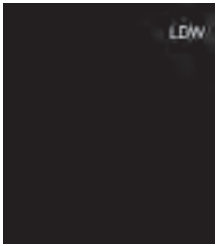

Жүйені ажырату

LDW ажыратқыша басқан кезде, көп функционалды дисплейдің ақпараттық терезесіндегі LDW индикаторы тұрған қатардан шығу жөнінде ескерту жүйесі ажыратылған қалпында тұрғаны туралы сигнал беріп, ажыратылады. LDW ажыратқышына қайта басқан кезде жүйе қайтадан қосылған қалпына ауысады.

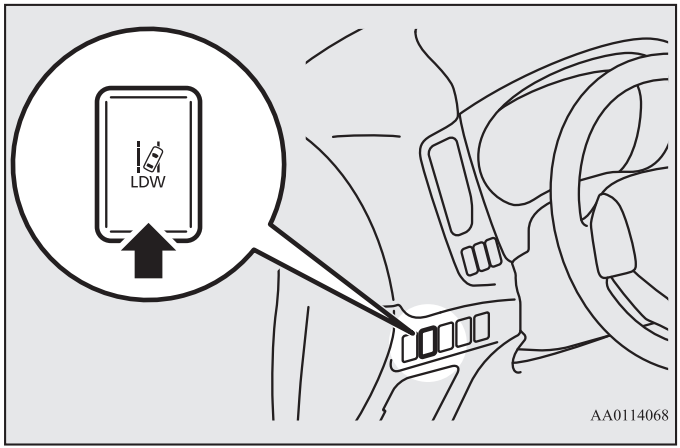

ЕСКЕ АЛУ

- LDW ажыратылған жүйесімен оттау ажыратылған немесе OFF жұмыс режимі ажыратылған кезде, кейін оттауды ажыратқан кезде жүйе қосылған қалпында қалады (LDW 1 режимі). Сондай-ақ Сіз LDW 2 режимін таңдай аласыз, онда LDW режимі үнемі қосылған қалпында қалады.
  1 LDW ажыратқышына басыңыз, жүйе ажыратылған қалпына ауысады.
  2 LDW ажыратқышына басып, 10 секундтан аса ұстап тұрыңыз. Көп функционалды дисплейдің аөпараттық терезесінде LDW 2 инидкаторы бейнеленеді.
  3 LDW баырмасына басыңыз, онда көп функционалды дисплейдің жоғарғы оң жағындағы LDW индикаторы ажыратылады.

LDW 1 режиміне қайту үшін жүйені ажыратып, LDW ажыратқышына басып, оны 10 секундтай ұстап тұрыңыз. Көп функционалды дисплейдің ақпараттық терезесінде LDW 1 индикаторы бейнеленеді.

Күту режимі

Күту режимінде жүйе автомобиліңіз жүріп келе жатқан жолақты анықтай алады және автомобиль бұл жолақтан шығайын деп жатса, дыбыстық сигнал бере алады. Барлық төменде келтірілген жағдайлар қатар сақталса, жүйе автоматты түрде қосылған қалпынан күту режиміне ауысады.Ақпараттық терезедегі LDW индикаторы (жасыл түсті) индикаторға ауысады.

- Автомобильдің қозғалыс жылдамдығы сағатына 65 км немесе одан жоғары құрайды.
- Бұрылыс көрсеткіштерінің рычагы қосылмаған.
- Авариялық жарық сигализациясы қосылмаған.
- Қоршаған ортаның жағдайлары жүйеге екі жақтан қозғалыс жолағын шектейтін белгіні анықтауға мүмкініді береді.
- Жүйе қосылған қалпында болған.

ЕСКЕ АЛУ

- Авариялық жарық сигнализациясы ажыратылған соң немесе бұрылыс көрсеткшітерінің рычагы бейтарап қалпына қайтарылғаннан кейін жүйе 7 секунд қосылған қалпында болыпты.

Тұрған қатарынан шығу жөнінде ескерту жүйесі

E00638600066

Автомобиліңіз тұрған жолағынан шығайын деп жатқанда, зуммер сигналы дыбысталады, LANE DEPARTURE (тұрған жолақтан шығу) индикациясы ақпараттық терезеде бейнеленеді, индикатор қызғылт сары түспен жыпылықтайды.

ЕСКЕ АЛУ

- Егер ескерту 3 секун немесе одан да ккп беріліп датса, жүйе ескертудің өшуін күтпей, күту режиміне ауысады.
- Егер белгі жолдың бір жағынан ғана болса, LDW жүйесі белігсі бар бір жолдың жағынан ғана жұмыс істейді.

Жүйеде ақаулықтың бары жөнінде ескерту

E00635901049

Жүйеде ақаулық болған жағдайда, проблеманың түріне сипатты визуалды ескерту бейнеленеді, сондай-ақ зуммер сигналы беріледі.

Датчиктің температурасы тым жоғары немесе төмен

E00638700054

Егер жүйе датчиктің тым жоғары немесе төмен температурасынан жұмысқа қабілеттілігін жоғалтса, төменде көрсетілген ескерту бейнеленеді.
Датчиктің температурасы бұрын белгіленген диапазонына қайтып келсе, жүйе автоматты түрде штаттық режимде жұмыс істей бастайды.
Егер ескерту дисплейде бейнелене берсе, LDW жүйесінде ақаулық болуы мүмкін.
Жүйені тексеру үшін тезірек MITSUBISHI MOTORS авторизацияланған сервистік орталығына хабарласыңыз.

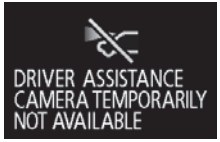

Кір жел әйнегі

E00652600028

Датчиктің маңындағы жел әйнегі тым кір болғандықтан, жүйе жұмысқа қабілеттілігін жоғалтса, төменде көрсетілген ескерту бейнеленеді.
Жел әйнегі тазартылған соң, жүйе штаттық режимде жұмыс істей бастайды.
Егер ескерту дисплейде бейнелене берсе, датчикте ақаулық болуы мүмкін. Жүйені тексеру үшін тезірек MITSUBISHI MOTORS авторизацияланған сервистік орталығына хабарласыңыз.

Ақаулықтан LDW жүйесін ажырату

E00638800097

Ақаулықтан LDW жүйесі өзінің жұмысқа қабілеттілігін жоғалтса, төменде көрсетілген ескертулердің кез-келгені бейнеленеді.
Олай болса, MITSUBISHI MOTORS авторизацияланған сервистік орталығына хабарласыңыз.

ЕСКЕ АЛУ

- Автомобильді тікелей күн сәулесінің алдына қойғандықтан, датчик пен оның айналасы тым жоғары температураға дейін қызса, «LDW SERVICE REQUIRED» (LDW жүйесі техникалық қызмет көрсетуді талап етеді) хабарламасы бейнеленеді.Егер датчик пен оның айналасындағы температура қалпына келген соң да, хабарлама кетпесе, MITSUBISHI MOTORS авторизацияланған сервистік орталығына хабарласыңыз.

⚠ *ЕСКЕРУ*

- **LDW жүйесінің шектеулі өнімділігі бар. LDW жүйесінің мүмкіндіктерін асыра бағаламаңыз.**
- **LDW жүйесі мұқият жүргізбеу кезінде (басқа бөтен заттарға көңілді бұрып, жолға қарамау, зейін алаңдығы және т.с.) немесе жаман ауа райына байланысты және т.с.с. жеткіліксіз көрімділік кезінде авария қауіпін төмендетуге арналмаған. Автомобильді әрдайым мұқият және қауіпсіз жүргізу керек.**
- **LDW жүйесі келесі жағдайларда дұрыс істемеуі мүмкін. Қажетті жағдайда жүйені ажырату үшін LDW ажыратқышына басыңыз.**
  - **Жолақтар белгісі (ақ немесе сары түсті) тозған немесе қатты кірленген жолмен жүрген кезде және жүйе жүруге арналған жолақты анықтай алмайды.**
  - **Су жуып кеткен жолақпен жүрген кезде, мысалы, қатты жаңбыр немесе қар түскен, тұман не қараңғылық кезінде, сондай-ақ күннің көзі дәл көзіне түсіп тұрғанда жүру.**
  - **Белгі үзілген жерден жүру кезінде, мысалы, жолақысын төлеу пунктіне кірген кезде немесе автомагистральдерді басып өткен кезде.**
  - **Ескі белгісі соңына дейін алынбаған жолмен жүрген кезде, қас қарайған кезде, тапталған қармен, жүйемен белгі болып анықталуы мүмкін су басқан табанды жолмен (әсіресе жаңбырдан соң, суда күннің сәулесі бейнеленгенде)немесе басқа осындай жағдайларда жүрген кезде.**
  - **Басқа жолақтармен жүрген кезде, қозғалыс пен айдауға арналған жолақтарды қоспағанда.**
  - **Қозғалыс жолағының жабық секциясының жанынан немесе жол жұмыстары жүргізіліп жатқан телім бойынша уақытша жолақпен жүрген кезде.**
  - **Тым тар жолақпен жүрген кезде.**

⚠ ЕСКЕРУ

- Егер Сіздің автомобиліңізден алдында келе жатқан автомобильге дейінгі қашықтық тым қысқарылса (әсіресе, белгі алдындағы автомобильмен жасырылса, өйткені ол белгіге тым жақын келе жатса).
- Жол қиылысынан немесе белгісі тым күрделі салынған басқа жерлерден жүрген кезде.
- Қозғалыс жолақтарының саны көбейеді немесе азаяды немесе қозғалыс жолақтары біріне бірі қиылысқан жолдан жүрген кезде.
- Қозғалыс жолақтары қос сызықпен немесе басқа арнайы белгімен бөлінген кезде.
- Соқпалы немесе қисық жолмен жүрген кезде.
- Сумен, қармен, мұзбен және т.с.с. басылған жолмен жүрген кезде.
- Жарық айқындылығы кенет ауысатын телімдерден өткен кезде, мысалы, туннельге кіру, шығу.
- Тік доға тәрізді бұрылыстардан өткен кезде.
- Жол беті жүріп келе жатқан автомобильге қарсы бағытта көрінетін жарық бейнелесе.
- Автомобиль сатылардан немесе жол бетіндегі басқа бұдырлардан өткен кезде қатты көлденең немесе бойлықшайқалады.
- Кірленген немесе зақымданған шашыратқыштардан, сондай-ақ дұрыс бапталмаған фаралардан,негізгі жарық дұрыс жұмыс жасамаған кезде.
- Ауыр жүктен немесе шиналардағы ауа қысымы біркелкі болмағандықтан, автомобиль бір жаққа қатты қисайса.
- Қарсы автомобильдердің фаралары датчикке жарқыраса.

⚠ ЕСКЕРУ

- Егер автомобиль стандартты емес шиналармен жабдықталса (оның ішінде тым тозған шиналар мен жиынтық қосалқы доңғалақ), егер қардан өтімділігін арттыру үшін құрылғылар (сырғанауға қарсы шынжырлар) пайдаланса немесе стандартты емес бөлшектер қолданылса, мысалы өзгертілген аспа.
- Егер жел әйнегі жаңбырдың, қардың тамшыларымен, батпақпен және т.с.с. жабылса.

● Автомобиліңіздің LDW жүйесін дұрыс жұмыс жағдайында сақтау үшін төменде келтірілген келесі нұсқауларды сақтаңыз:

- Жел әйнегін таза ұстаңыз.
- Датчик маңының соғылуына немесеаса көп қысымға жол бермеңіз. Датчикті бөлшектеуге немесе бұзуға болмайды.
- Камера алдына жел әйнегіне жапсырма және т.с.с. түрлі заттарды орналастыруға тыйым салынады.
- Жел әйнегінің тазартқыш қылшақтарын ауыстырған кезде MITSUBISHI MOTORS бірегей қосалқы бөлшектерін қолдануға болады.

*Көлік қою датчиктері (алдыңғы/артқы)**

E00647700076

Параллельді немесе перпендикулярлы тұрақ кезінде бұл қадағалар жүргізушіге автокөлік қасында кедергі бар екенін және оған дейінгі қашықтық туралы ескертеді. Бұл үшін зуммер дабылы мен көпқызметті дисплейдің ақпараттық терезесіндегі сурет пайдаланылады.

⚠ *ЕСКЕРУ*

- **Көлік қою датчиктері автокөліктен кедергіге дейінгі қашықтықты анықтауға көмектеседі. Ол анықталған аймақтар мен нысандар бойынша бірнеше шектеулерге ие және кейбір нысандар жағдайын қате анықтауы мүмкін. Сол себепті бұл қадағалардың жұмысына аса арқа сүйеуге болмайды, артқы жүріспен қозғалу кезінде автокөлікті аса сақтықпен басқарыңыз.**
- **Қауіпсіздік мақсатында қоршаған аймақты қарап алыңыз. Тек қана көлік қою датчиктеріне бағдарланбай, автомобильді басқару.**

4

Бөгетті байқау аймақтары

E00647800149

Шеткі және артқы сездіргіштердің бөгетті байқау қабілеті бар аймақтары суретте көрсетілген. Сездіргіштер бампердің астындағы немесе оған жақын жерде орналасқан төмен немесе жіңішке бөгеттерді байқамайды. Сондықтан да қауіпсіздікті қамтамасыз ету үшін автокөліктің айналасын қарап шығыңыз.

Бұрыштық және артқы қадағалардың орналасуы

Алдыңғы және артқы бамперге 8 қадаға (A) қойылған.

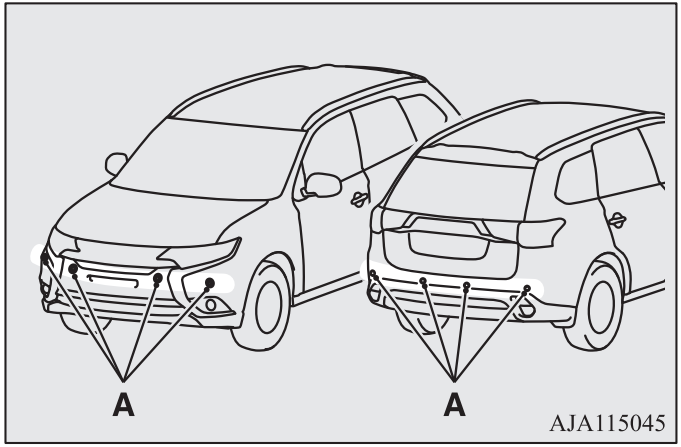

Көру аймақтары

Сіздің автокөлігіңіздің тіркеу–сүйреу құрылғысымен жабдықталғанына байланысты ультрадыбыстық сездіргіштер жүйесін екі тәртіптің біреуіне ауыстыруға болады: тіркеу–сүйреу жұмысы үшін және ол жоқ кезде. Тіркеу–сүйреу тәртібі жұмысы кезінде тіркеу–сүйреу құрылғысы орналасқан аймақ жойылып, сездіргіштер ондағы кедергіні байқамайды.

Тіркеу–сүйреу құрылғысы жоқ автокөліктерде

Көру аймақтары алдыңғы және бұрыштық қадағалардан шамамен 60 см (A) және артқы қадағалардан 125 см (B) құрайды.

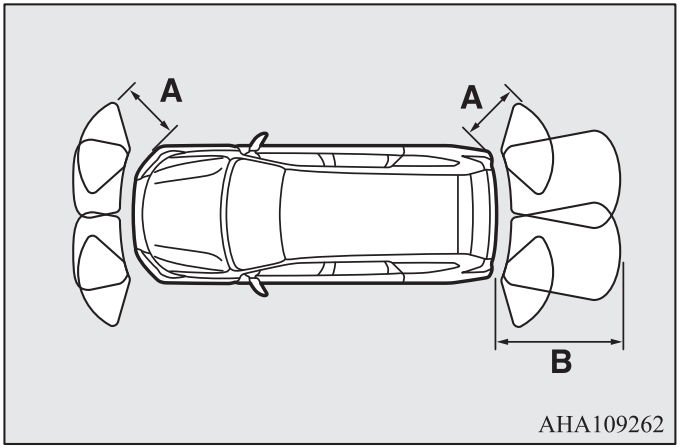

Тіркеу–сүйреу құрылғысы бар автокөліктерде

Көру аймақтары алдыңғы және бұрыштық қадағалардан шамамен 60 см (A) және артқы қадағалардан 125 см (B) құрайды. Кедергілер көрінбейтін аймақтар (C) бамперден (D) шамамен 20 см аралықты құрайды.

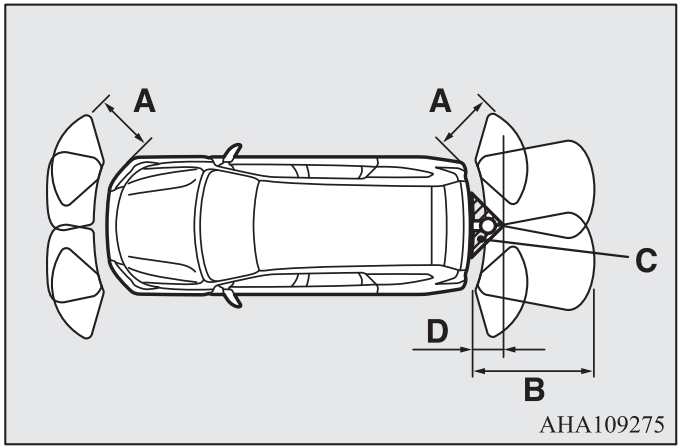

ЕСКЕ АЛУ

- Сездіргіштер бампердің астындағы немесе оған жақын жерде орналасқан бөгеттерді байқамайды. Егер бөгет биіктігі шеткі және артқы сездіргіштер орналасқан биіктіктен жоғары болса, онда сездіргіштер бөгеттерді бірінші тауып, артынан «жоғалтып» алуы мүмкін.

Байқау аймақтарының сыртқы пішінін қалай өзгерту туралы ақпарттар 4-152 беттегі «Кедергілерді байқау аймақтарын өзгерту» бөлімінде келтірілген.

⚠ ЕСКЕРУ

- **Ультрадыбыстық датчиктердің жүйесі келесі жағдайларда қате жұмыс істеуі мүмкін:**
  - **Сездіргіштермен жанасқан аймақ қолмен сүртілсе**
  - **Датчиктерде немесе оның маңындағы аймақта қандай да бір жапсырмалар немесе аксессуарлар бар.**
  - **Сездіргіштер немесе оған жанасқан аймақтарды қар, мұз немесе лай басқан.**
  - **Температураның едәуір төмндеуі.**
  - **Сездіргіштердің мұздауы.**
  - **Жүйе ультрадыбыстық дабылдарды басқа қайнар көздерден қабылдайды (басқа автокөліктер дабылдарынан, мотоцикл қозғалтқыштарының дыбысы, тежеу дыбыстары, радиоқабылдағыштар, сіркіреген жаңбыр, шашыраған су, тайғанақтауға қарсы шынжырлар дыбысы және т.б.).**
  - **Сездіргіштердің өте жоғары немесе төмен температурасы (автокөліктің ұзақ уақыт тікелей күн сәулесінің астында немесе суық ауа райында тұрақта тұрғанынан кейін).**
  - **Атокөліктің айтарлықтай қисаюы кезінде.**
  - **Автокөліктің тегіс емес жолмен қозғалуы кезінде (ормен, төмпешіктермен, тасты қабатпен немесе шыммен, дөңес жерлермен).**
  - **Автокөлік бөгетке өте жақын тұрғанда**
  - **Бірден қозғалтқыш іске қосылған соң**
- **Сездіргіштердің ультрадыбыстық жүйесі келесі бөгеттерді байқамай қалады:**
  - **Жіңішке: сым торлар немесе темір арқандар**
  - **Дыбысты бәсеңдететіндер: омбы қар және т.б.**
  - **Ұшы үшкірленген шығыңқы бұрыштар**
  - **Беті тегіс заттар: әйнек.**
  - **Аласалар: бордюр тасы және т.б.**
- **Бампер соғылса, датчиктер істен шығуы мүмкін және жүйе қате жұмыс істейді. Жүйені тексеру үшін MITSUBISHI MOTORS авторизацияланған сервистік орталығына хабарласыңыз.**

ЕСКЕ АЛУ

- Егер датчиктер бөгде көздерден ультрадыбыстық сигналдарды қабылдаса, датчикке сәйкес анықтау аймағы тұрақты жиілікпен жыпылықтайды. Датчиктер бөгде көздерден сигналдарды қабылдауды тоқтатса, жүйе қалыпты жұмыс режиміне қайтады.

Жүйені қосу

E00648100093

Жүйені іске қосу үшін ON жұмыс режимі қосылуы тиіс. Көлікті қою орны датчиктерінің жұмысы кезігде олардың жүйесінің бақылау лампасы (A)қосылады.
Жүйені ажырату үшін SONAR батырмасын басыңыз.Осы кезде көлік қою датчиктері жүйесінің бақылау лампасы ажыратылады.

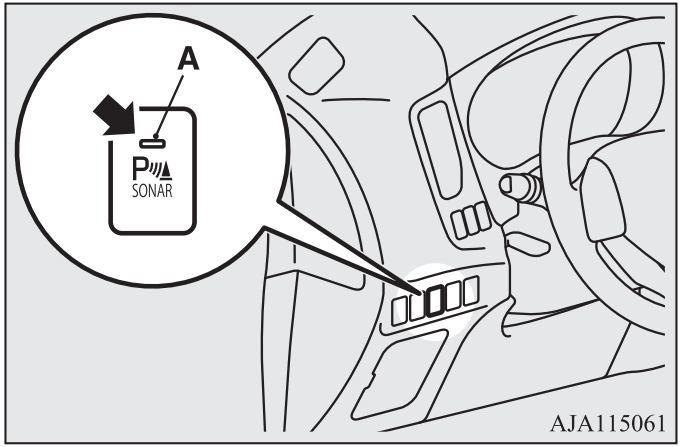

Бөгетті ескерту

Егер автокөлікке жақын жерде кедергі болса, көпқызметті дисплейде ескерту хабарламасы шығады және зуммер дабылы ойнайды.

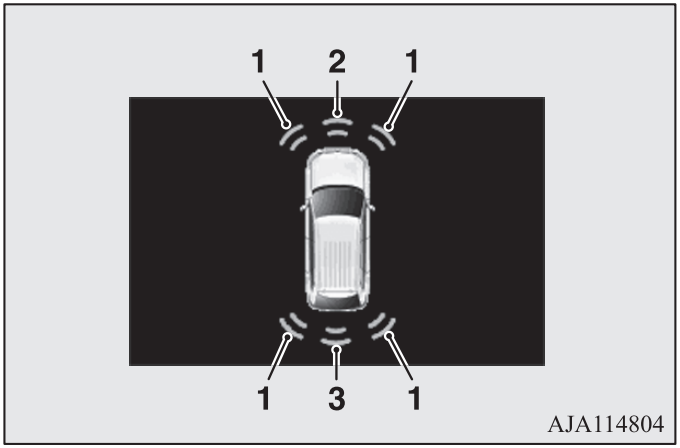

1- Шеткі сездіргіш
2- Алдыңғы сездіргіш
3- Артқы сездіргіш

Алдыңғы және бұрыштық қадағалар

Автокөліктің бөгетке дейінгі арақашықтық	Ескерту хабарламасы/ дыбыстық дабыл
Шамамен 60–40 см	Үзік
Шамамен 30–40 см	Жиі үзік
30 см кем	Үзіліссіз

Артқы сездіргіш (тіркеу сүйреу-құрылғысы жоқ автокөліктер)

Автокөліктің бөгетке дейінгі арақашықтық	Ескерту хабарламасы/ дыбыстық дабыл
Шамамен 125–80 см	Үзік
Шамамен 80–40 см	Жиі үзік
40 см кем	Үзіліссіз

Артқы сездіргіш (тіркеу сүйреу-құрылғысы бар автокөліктер)

Автокөліктің бөгетке дейінгі арақашықтық	Ескерту хабарламасы/ дыбыстық дабыл
Шамамен 125–100 см	Үзік
Шамамен 100–60 см	Жиі үзік
60 см кем	Үзіліссіз

⚠ *ЕСКЕРУ*

- **Көрсетілген мәндер шамамен болады және де түрлі факторлардың әсерінен өзгеруі мүмкін: температура, ылғалдылық, бөгет-нысандарының көлемінен.**

ЕСКЕ АЛУ

- Ультрадыбыстық қадағалар бір уақытта түрлі кедергілерді сезгенде, көпқызметті дисплейдің ақпараттық терезесінде әр қадаға тапқан кедергілердің шамамен орналасу аймағы көрінеді. Сонымен бірге, аралығы аз қалған кедергі басқа табылған кедергілермен бірге шығып тұрады және кедергіге жақындап қалғаныңызды ескертіп, зуммер дабылы шығады.

Бөгеттерді байқау аймақтарының өзгеруі

E00648200081

Бөгеттерді байқау аймақтарын келесі тәртіппен өзгертуге болады:

Тіркеу-сүйреу құрылғысы бар автокөліктерде
Жүйені SONAR түймесінің көмегімен өшіріңіз, содан кейін бұл түймені қайта басып, оны шамамен 3секундтай басып тұрып, қайта жіберіңіз. Зуммер байқау аймақтарының өзгергенін білдіріп, екі рет дабыл шығарады.
Тіркеу-сүйреу құрылғысы жоқ автокөліктерде
Жүйені SONAR түймесінің көмегімен өшіріңіз, содан кейін бұл түймені қайта басып, оны шамамен 3секундтай басып тұрып, қайта жіберіңіз. Зуммер байқау аймақтарының өзгергенін білдіріп, бір рет дабыл шығарады.

ЕСКЕ АЛУ

- Селектор рычагы R (артқы жүріс) қалпына орнатылған кезде ғана анықтау аймағының режимін ауыстыруға болады.
- Егер SONAR түймесін басылған күйінде 10 секунтан аса ұстап тұрсаңыз, көру аймақтары өзгермейді.
- SONAR түймесімен қосқан соң, кедергілерді көру аймағын орнатуға байланысты жүйе екі қызметтің біріне ауысады.

  - Тарту-ілінісу құрылғысы жоқ автокөлікте.
    Селектор тұтқасын немесе берілістерді ауыстыру тұтқасын R (артқы жүріс) жағдайына орнатқан кезде ультрадыбыстық қадағалар жүйесі шеткі қадағалар SONAR түймесін басып өшірілсе де, жұмысын жалғастырады.
  - Тарту-ілінісу құрылғысы бар автокөлікте.
    Егер қадағалар SONAR түймесін басу арқылы өшірілсе, тіпті селектор тұтқасын немесе берілістерді ауыстыру тұтқасын R (артқы жүріс) жағдайына орнатқан кезде де, қозғалтқыш оталмайынша, жүйе жұмыс істемейді.
    Ультрадыбыстық қадағалар жүйесін қайта қосу үшін, SONAR түймесін басыңыз немесе қозғалтқышты өшіріп, қайта қосыңыз, ал сосын тұтқаны R (артқы жүріс) жағдайына орнатыңыз.

Ескерту хабарламасы

E00648300095

Ультрадыбыстық қадағалар жүйесінде ақау орын алған кезде сәйкес қадаға үшін ескерту хабарламасының терезесі жыпылықтай бастайды, ал зуммер шамамен 5 секунд ұзақтықта дабыл шығарады.

Мысалы: артқы бұрыштағы датчикте ақау бар (сод жақта)

AJA115276

Зуммер сигналы ажыратылған соң және ескерту хабарламасы жоғалғаннан кейін, SONAR батырмасындағы бақылау лампасы (A) ақау жойылмағанша жыпылықтай береді. Жүйені тексеру үшін MITSUBISHI MOTORS авторизацияланған сервистік орталығына хабарласыңыз.

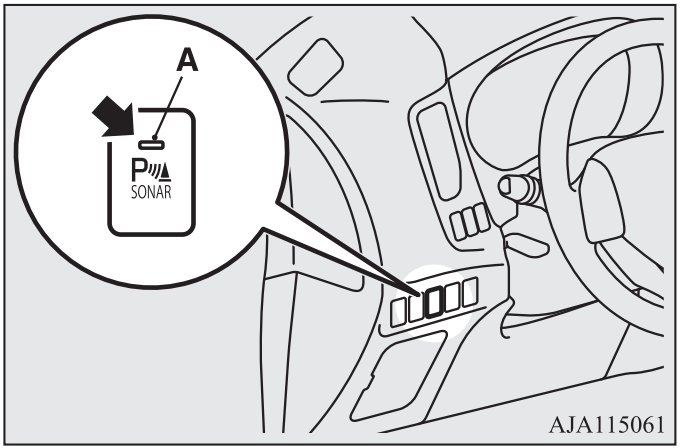

*Артқы көріністің бейнекамерасы**

E00618402206

Артқы көріністің бейнекамерасы автомобильдің артындағы телімнің бейнесін DISPLAY AUDIO сенсорлық басқаруы бар аудиожүйе дисплейіне, Mitsubishi Connect байланыс жүйесіні дисплейіне немесе Mitsubishi (MMCS) коммуникациялық жүйе дисплейіне тапсырады.

⚠ *ЕСКЕРУ*

- **Артқы көріністің бейнекамерасы жүргізушіге автокөліктің артқы жағындағы бөгетті байқауға мүмкіндік беретін қосалқы жүйе болып табылады. Бейнекамера көрінісінің ұзақтығы шектеулі болады, сол себептен оған барынша арқа сүйеуге болмайды. Автокөлікті артқы көріністің бейнекамерасымен жабдықталмаған кездегідей абайлап басқару керек.**
- **Автокөліктің айналасын қарап шығыңыз. Артқы көріністің бейнекамерасына арқа сүйемеңіз.**

Артқы көрініс бейнекамерасының шолу ауқымы

Артқы көрініс бейнекамерасының шолу ауқымы суретте көрсетілген аймақтармен шектеледі. Бейнекамера автокөліктің екі жағындағы аймақты, бампердің төменгі жағын көрсетпейді. Артқы жүріспен қозғалу кезінде жағдайды көзбен бақылаңыз.

Артқы көрініс бейнекамерасының орналасуы

Артқы көріністің бейнекамерасы (A) жүк бөлігінің есігіне есік тұтқасының жанында орналасқан.

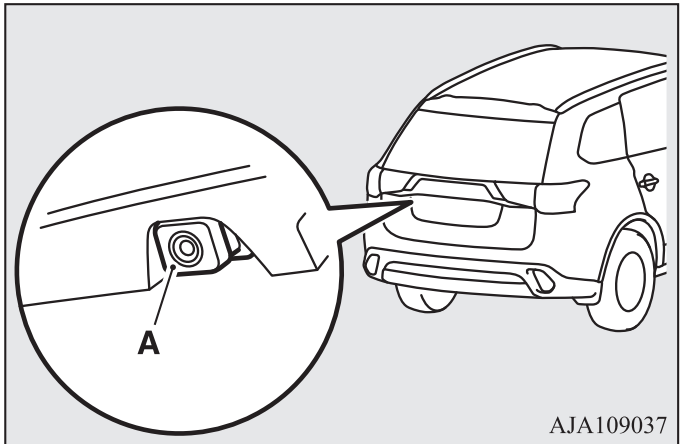

Артқы көрініс бейнекамерасының шолу ауқымы

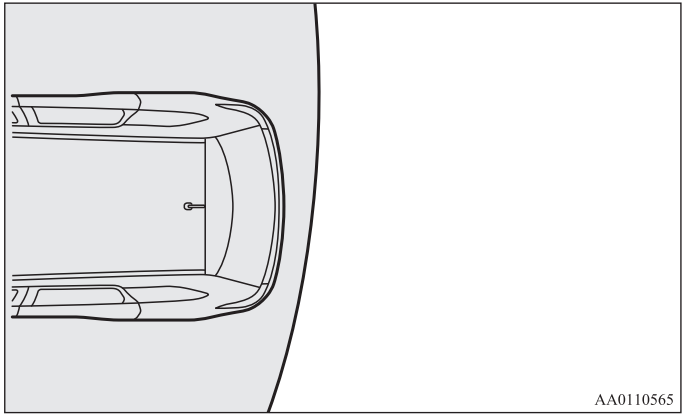

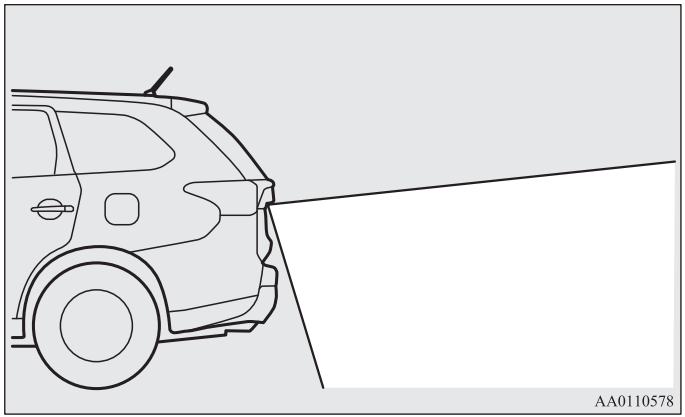

Артқы көрініс бейнекамерасын қалай қолдану керек

Егер отылп тұрған кезде немесе ON жұмыс тәртібі қосылған кездеселектор тұтқасы немесе беріліс ауыстырғыштарының тұтқасы артқы жүріс (R жағдайы) жағдайына орнатылса, автокөліктің артындағы көрініс Mitsubishi (MMCS) қатынастық жүйесі дисплейінде автоматты түрде шығады. Егер селектор тұтқасын немесе беріліс ауыстырғышының тұтқасын кез-келген басқа жағдайға ауыстырсаңыз, дисплей ақпаратты шығарудың қарапайым тәртібіне оралады.

⚠ *ЕСКЕРУ*

- **Артқы көрініс бейнекамерасының объективінде экрандағы нысандар қалыпты жағдайға қарғанда алыс немесе жақындау болып көрінетін ерекше линза болады.**

ЕСКЕ АЛУ

- Бейнекамераның объективінде ерекше линза болатындықтан, тұрақтағы орындар арасындағы бөлу сызықтары дисплейде параллель болып көрінбеуі мүмкін.
- Келесі жағдайларда дисплейдегі көріністер айыра алмайтындай болуы мүмкін (бұл камера дұрыс жұмыс істемейді деген сөз емес):
  - Жарықтандыру аз (түнгі уақыт).
  - Күн сәулесі немесе автокөлік фараларының жарығы тура камера объективіне түскенде.
- Егер қызған камера жаңбырдың астында немесе көлік жуу кезінде суда салқындайтын болса, линза терлеп кетуі мүмкін. Бұл ақау орын алды дегенді білдірмейді.
- Кір объектив арқылы, көрініс дұрыс көрінбейді. Объективке су тамшысы, қар, балшық немесе май тиіп кетсе, линзаны сырып кетпей, ұқыптап сүртіңіз.
- Төменде көрсетілген сақтандыру шараларын ұстануыңызды өтінеміз. Қарсы жағдайда камера істен шығуы мүмкін:
  - Камераның соғылуына жол бермеңіз.
  - Балауыз бар құрамдарды камераға тигізбеңіз.
  - Камераға ыстық су ағынын бағыттамаңыз.
  - Камераны бөлшектемеңіз.

Бейнекамерадан көрініске түсетін сызықтар

Бейнекамерадан көрініске түсетін сызықтар мен артқы бампердің жоғарғы жағы (A) дисплейге шығып тұрады.

- Қызыл сызық (B) автокөліктің артқы бамперінен шамамен 50 см артта тұр.
- Екі жасыл сызық (C) автокөліктің екі жағында да шамамен 20 см қашықтықта тұр.
- Қысқа үзік сызықтар (1-3) артқы бамперден қашықтықты көрсетеді.

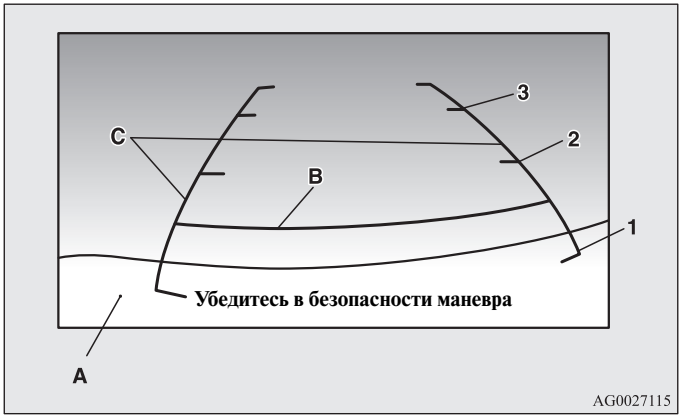

1: Артқы бампердің артқы жиегі айналасында
2: Шамамен 100 см.
3: Шамамен 200 см.

ЕСКЕ АЛУ

- Smartphone Link Display Audio байланыс жүйесімен немесе Mitsubishi (MMCS коммуникациялық жүйесімен жабдықталған автомобильдерде дисплейдегі хабарламалар тілін өзгертуге болады. Толық ақпарат MITSUBISHI (MMCS) коммуникациялық жүйесін пайдалану жөніндегі жеке нұсқаулықта келтірілген.
- Егер автомобиль жолаушылардың және жолжүгінің біркелкі орналаспауынан немесе жол еңісінен қисайса, артқы көрініс бейнекамерасынан бейнеге салынатын сызықтар нақты қашықтыққа сәйкес болмауы мүмкін. Қашықтықты және автомобильдің еңін белгілеу үшін бейнеге салынатын сызықтар тегіс тік жолда ғана қашықтықты дәл көрсетеді. Келесі жағдайларда дисплейде бейнеленетін нысандар жақын тұрса да, алыста болып көрінуі мүмкін.
  - Автомобильдің артқы жағы автомобильдегі жолаушылардан немесе жолжүгінен қатты түсіп кеткен жағдайда.

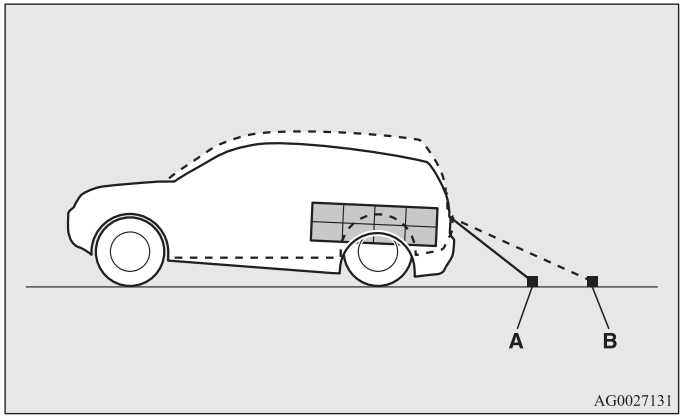

A: Нысандардың нақты орналасуы.
B: Экранда көрінетін нысандар.

• Автокөлік артында өр болған кезде

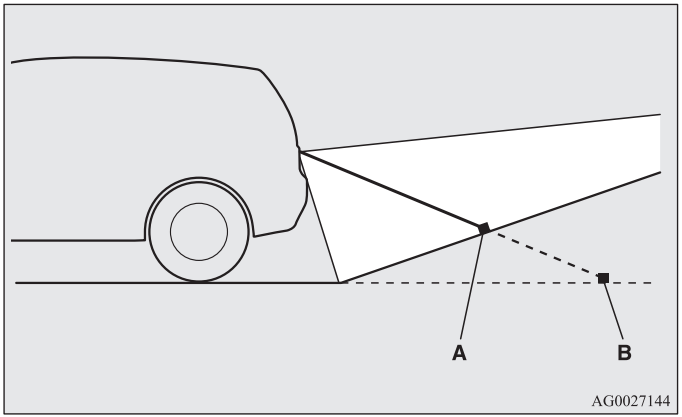

A: Нысандардың нақты орналасуы.
B: Экранда көрінетін нысандар.

● Автомобильдің қашықтығы мен ұзындығын белгілеу үшін бейнеге салынатын сызықтар, қашықтықты тек қана тегіс , жазық жолда ғана нақты көрсетіледі. Осының нәтижесіндеэкрандағы проекцияланатын нысанға дейін бейнеленетін қашықтық сол нысанға дейінгі шын қашықтықан ерекшеленуі мүмкін. Оларды тосқауылға дейінгі қашықтықты бағалауға арналған бағдар ретінде пайдаланбаңыз.
Мысалы: экранда B нүктесі C және A нүктелеріне қарағанда автомобильге жақынырақ. Расында A және B нүктелері автомобильден бірдеу қашықтықта, ал C нүктесі A және B нүктелерінен алыстау тұр.

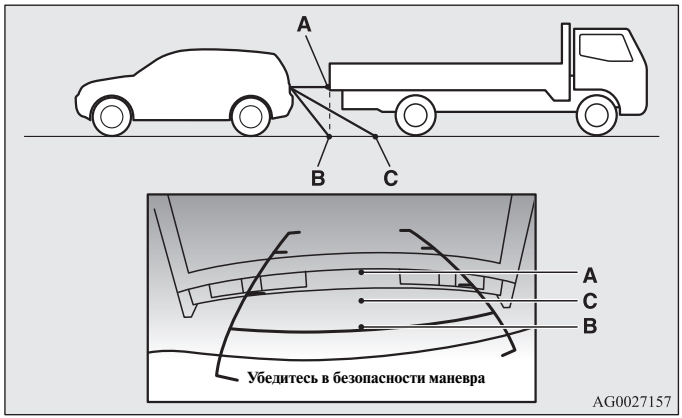

*Айналаны щолу камерасы**

E00645000105

Айналаны шолу камерасы төрт бейнекамераның көмегімен (алдыңғы көрініс бейнекамералары, шеткі көрініс бейнекамералары (сол және оң) және артқы көрініс бейнекамерасы) автокөлік айналасындағы көріністі дисплейге шығаратын жүйе. Бейнеленуартқы көрініс айнасының, DISPLAY AUDIO сенсорлық басқаруы бар аудиожүйе дисплейіне, Mitsubishi Connect байланыс жүйесіні дисплейіне немесе Mitsubishi (MMCS) коммуникациялық жүйе дисплейіне шығарылады. Олар жүргізушіге автокөлікті параллельді және перпендикулярлы тұрақ орындарына қоюға көмектеседі.

⚠ *ЕСКЕРУ*

- **Айналаны шолу камерасы – жүргізушінің автокөлік айналасындағы кедергілерді көруіне көмектесетін қосалқы жүйе. Автокөлік айналасындағы көрініс диапазоны шектеулі. Айналаны шолу камерасына аса арқа сүйемеңіз. Автокөлігіңіз айналаны шолу камерасымен жабдықталмағандай етіп қозғалыңыз. Бейнекамераның көріністі көру қашықтығы да шектеулі, сондықтан оған аса арқа сүйемеңіз. Автокөлікті аса сақтықпен жүргізіңіз.**
- **Автокөліктің айналасын қарап шығыңыз. Автокөліктің төрт бұрышына қарсы жерлер өлі аймақтар болып табылады: бұл жерлердегі заттар айналаны шолу камерасы жүйесінің экранына шықпайды. Айналаны шолу камерасына ғана арқа сүйемеңіз.**
- **Артқы көріністің сыртқы айналары жиналып тұрғанда және (немесе) жүк бөлігінің есігімен қоса, ашық есіктер кезінде айналаны шолу камерасын пайдаланбаңыз. Қарсы жағдайда жүйе стандартты диапазонда жұмыс істей алмайды.**

Бейнекамералардың орналасуы

Бейнекамералар мына орындарда орналасқан

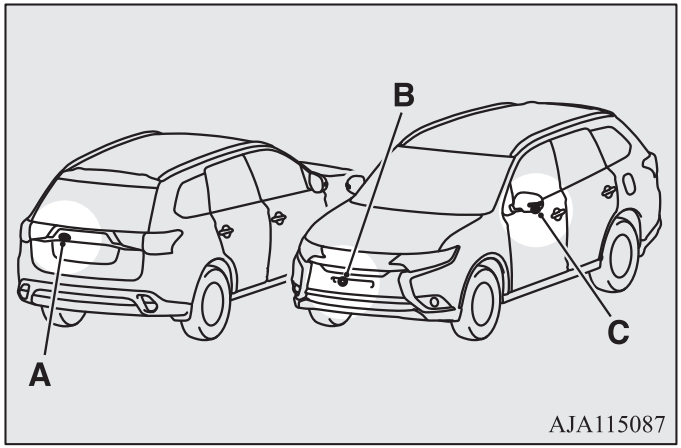

A – Артқы көріністің бейнекамерасы
B – Алдыңғы көріністің бейнекамерасы
C – Шеткі көріністің бейнекамерасы

⚠ *ЕСКЕРТУ*

- **Бейнекамералар орналасқан жерлерге қандай да бір заттар, жабдықтар және т.б. орнатпаңыз, бұл бейнекамераның жұмысына кері әсерін тигізеді.**

Айналаны шолу камерасының шолу ұзақтығы

E00645100119

Айналаны шолу камерасының шолу ұзақтығы суретте көрсетілген жерлермен шектеледі. Жүйе алдыңғы және артқы бампер айналасын және оның астыңғы жағын бақылай алмайды. Қозғалыс кезінде автокөліктің айналасын өз бетіңізше қарап шығыңыз.

Айналаны шолудың жеке-жеке камераларының шолу ұзақтығы

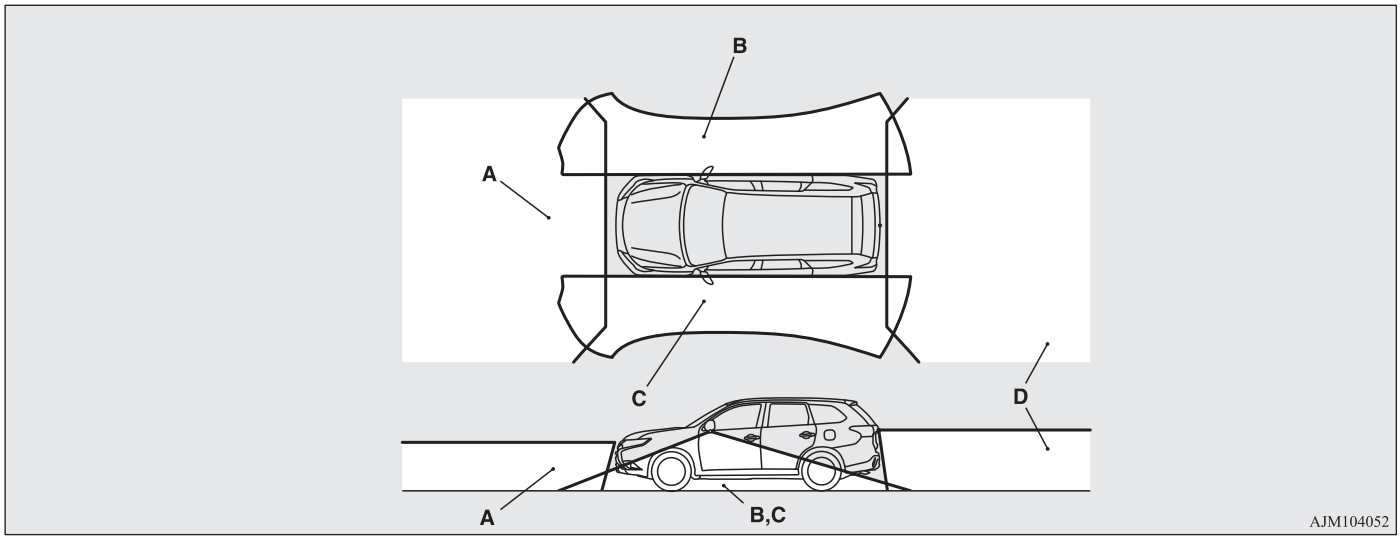

A: Алдыңғы көріністің бейнекамерасы
B: Шеткі көріністің бейнекамерасы (оң)
C: Шеткі көріністің бейнекамерасы (сол жақтағы)
D: Артқы көріністің бейнекамерасы

Айналаны шолу камерасы жүйесіндегі көрініс түрлері

Жүйе экранының сол және оң бөліктерінде көріністің екі түрі шығады.

Жоғарыдағы көрініс/артқы көрініс

Автокөлік айналасындағы және оның артындағы көрініс.

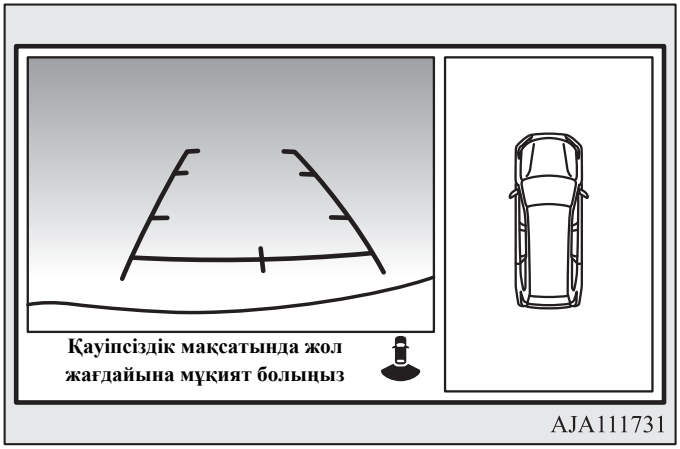

Шеткі көрініс/артқы көрініс

Автокөліктің жолаушылар жағындағы және артқы жағындағы көрінісі.

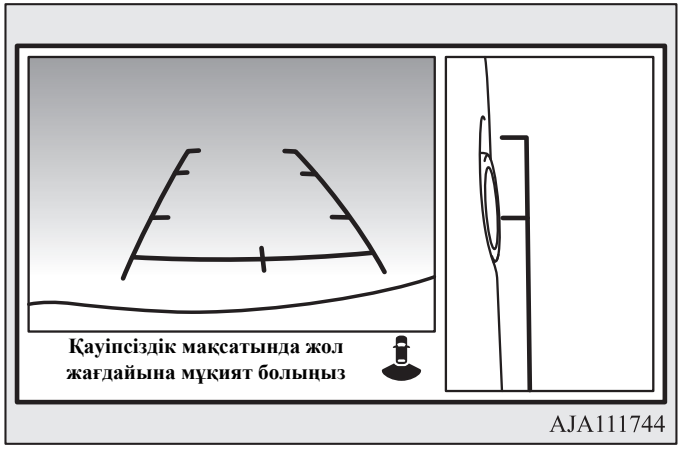

Жоғарыдағы көрініс/алдыңғы көрініс

Автокөлік айналасындағы және оның алдыңғы көрінісі.

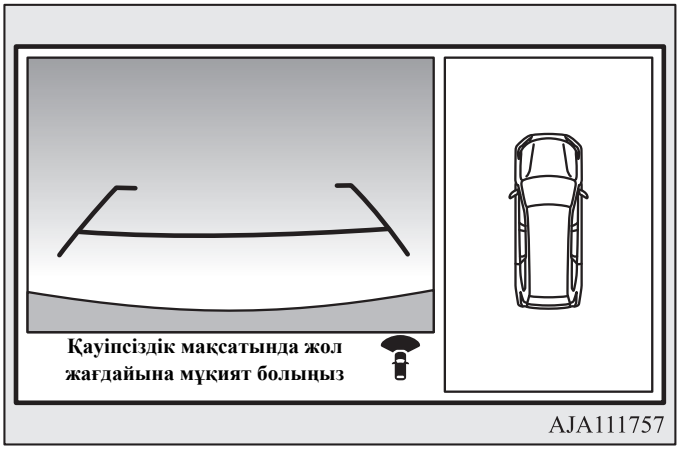

Шеткі көрініс/алдыңғы көрініс

Автокөліктің жолаушылар жағындағы және алдыңғы жағындағы көрінісі.

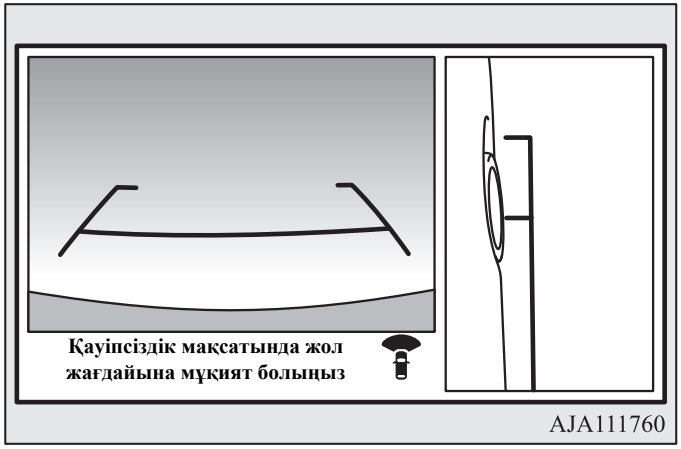

⚠ *ЕСКЕРУ*

- **Бейнекамералардың объективтерінде экрандағы нысандарды нақты жағдайына қарағанда алыс немесе жақын қылып көрсететін ерекше линза болады.**

ЕСКЕ АЛУ

- Бейнекамералардың объективтерінде ерекше линза болатындықтан, тұраққа қою орны мен дисплейдегі бөлу сызықтарының арасы пареллель болып көрінбеуі мүмкін.
- Келесі жағдайларда дисплейдегі көріністер айыра алмайтындай болуы мүмкін (бұл камера дұрыс жұмыс істемейді деген сөз емес):
  - Жарықтандыру аз (түнгі уақыт).

ЕСКЕ АЛУ

- Күн сәулесі немесе автокөлік фараларының жарығы тура камера объективіне түскенде.
- Егер флюоресцентті жарық тура объективке түссе, дисплейдегі көрініс бұлыңғырланады (бұл камера дұрыс жұмыс істемейді деген сөз емес)

● Егер қызған камера жаңбырдың астында немесе көлік жуу кезінде суда салқындайтын болса, линза терлеп кетуі мүмкін. Бұл ақау орын алды дегенді білдірмейді.

● Сыртқы ауа температурасының күрт төмендеуі немесе жоғарылауы кезінде артқы көріністің камерасынан дисплейге берілетін көрініс анық болмауы мүмкін (бұл ақау орын алды дегенді білдірмейді)

● Егер камераның қасына радиоқабылдағыш орнатылса, электрлік кедергілер туындап, нәтижесінде жүйе қажетті деңгейде жұмыс істемей қалады.

● Кір объектив арқылы, көрініс дұрыс көрінбейді. Объективке су тамшысы, қар, балшық немесе май тиіп кетсе, линзаны сырып кетпей, ұқыптап сүртіңіз.

● Төменде көрсетілген сақтандыру шараларын ұстануыңызды өтінеміз. Қарсы жағдайда камера істен шығуы мүмкін.

- Қатты соққы немесе бөгде бір заттың тиюі нәтижесінде пайда болатын қатты физикалық салмақты камераға түсірмеңіз.
- Камера объективіне балауыз, майды кетіру құралдары немесе әйнек тазартқыш секілді органикалық заттарды тигізбеңіз. Егер аталған құралдар камераға тисе, тез арада оларды тазартыңыз.
- Камераға және бөліктерге ыстық суды бүркімеңіз және шашпаңыз.
- Камераға және оның айналасындағы бөліктерге су шашпаңыз және бүркімеңіз.
- Камераны бөлшектемеңіз, сымдарын ажыратпаңыз және өзгерту енгізбеңіз.
- Камераны сырып кетпеу үшін абай болыңыз. Қарсы жағдайда көріністердің қисайып көрінуі мүмкін.

Айналаны шолу камерасын қалай падалану керек

E00650000028

Айналаны шолу камерасын тек оталдыру кілті ON жағдайында тұрғанда немесе ON жұмыс қызметі қосылып тұрғанда пайдалануға болады.

Селектор рычагы арқылы жүйені басқару

E00652700045

Селектор рычагының R (артқы көрініс) қалпына ауысқан кезде, артқы көрініс айнасының, DISPLAY AUDIO сенсорлық басқаруы бар аудиожүйе дисплейінде , Mitsubishi Connect байланыс жүйесіні дисплейінденемесе Mitsubishi (MMCS) коммуникациялық жүйе дисплейінде үстінен және артына көріністерінің режимдерімен айналаны шолу камералары жүйесінің экраны бейнеленеді.

ЕСКЕ АЛУ

● Қосқышты басу арқылы жолаушылар жағындағы дисплейге автокөліктің жолаушылар жағындағы көрінісін шығаруға болады.

Қосқыш көмегімен жүйені басқару

E00652800020

Қосқышты (A) басқанда, экранда жоғарғы және алдыңғы көрініс қызметтері көрінеді.

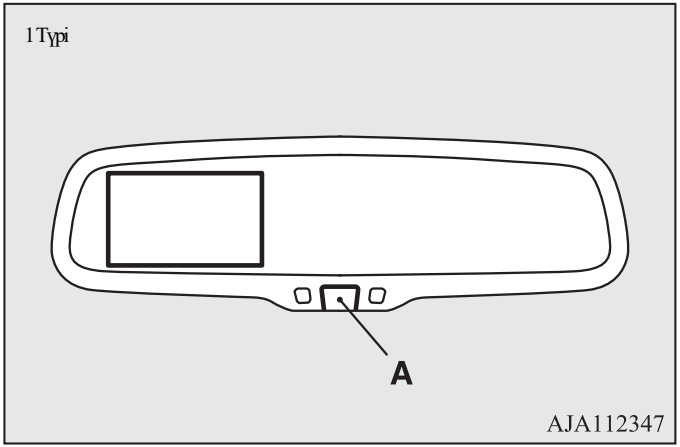

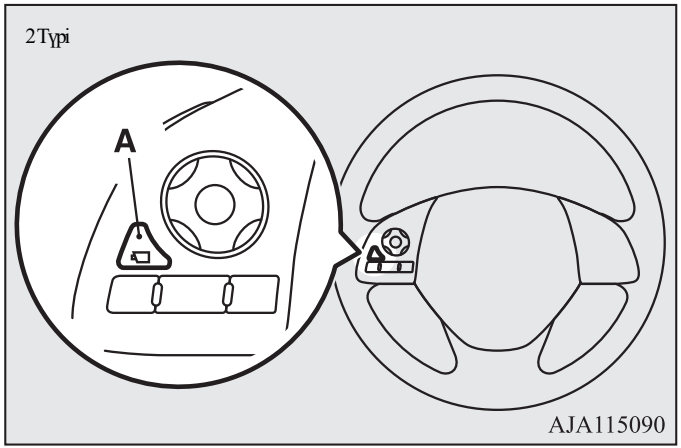

ЕСКЕ АЛУ

- Айналаны шолу камерасы жүйесін қосқаннан кейін 3 минут өткен соң ешқандай әрекеттер орындалмаса (селектор тұтқасы R (артқы жүріс) жағдайынан басқа кез келген жағдайға орнатылса) жүйе экраны жойылады.

Экранды ауыстыру (R қалпындағы селектор рычагы)

E00652900050

Қосқышты әр басқан кезде айналаны шолу камерасы жүйесінің түрлерінің өзгеруіне әкеледі.

Артқы көрініс айнасындағы дисплей
Үстінен көрінісі/артқа көрінісі→ Бүйірінен көрінісі/артынан көрінісі → Ажыратылған

DISPLAY AUDIO сенсорлық басқаруы бар аудиожүйе дисплейі, Mitsubishi Connect байланыс жүйесінің дисплейі немесе Mitsubishi (MMCS) коммуникациялық жүйесінің дисплейі Үстінен көрінісі/ артқа көрінісі→ Бүйірінен көрінісі/артынан көрінісі

Экранды ауыстыру (R басқа қалыптағы селектор рычагы)

E00652900034

Қосқышты әр басқан кезде айналаны шолу камерасы жүйесінің түрлерінің өзгеруіне әкеледі:
Үстінен көрінісі/артқа көрінісі→ Бүйірінен көрінісі/артынан көрінісі → Ажыратылған
ЕСКЕ АЛУ

- Егер экранның жүргізуші жағынан алдыңғы көрініс шығып тұрса, R (артқы жүріс) берілісін қоссаңыз, бұл артқы көрініске ауысады. Егер селектор тұтқасын кез келген басқа жағдайға қойсаңыз, жүргізуші жақтан алдыңғы көрініс шығады.
- Автокөлік шамамен сағатына 10 шақырым жылдамдықпен қозғалып бара жатқанда қосқышты бассаңыз, дисплейдің жүргізуші жағынан тек шеткі көрініс шығуы мүмкін.
- Шамамен сағатына 10 шақырым жылдамдықпен қозғалғанда, алдыңғы көрініс шықпайды.
- Экрандағы көріністердің өзгеруі кешігуі мүмкін.

Экрандағы ақпаратты оқу

E00645400079

Жоғарғы көріністен басқа барлық қызметтерде экрандағы сызықтар келесі ақпаратты көрсетеді. Бұл сызықтарды әрекет ету нұсқаулығы емес, ақпарат ретінде ғана пайдаланыңыз.

⚠ *ЕСКЕРУ*

- **Егер бейнекамераға немесе оның жан жағына соққы тисе, экрандағы түрлер мен көріністер тура көрінбеуі мүмкін. Жүйені тексерту үшін MITSUBISHI MOTORS авторизацияланған қызмет көрсету орталығына жүгініңіз.**

Алдыңғы көрініс

Дисплейде автокөліктің қашықтығы мен көлемін көрсететін сызықтар, сонымен қатар бампердің алдыңғы бөлігі (A) шығады.

- Қызыл сызықпен (B) алдыңғы бампердің алдыңғы жиегінен шамамен 50 см қашықтық көрсетіледі.
- Екі жасыл сызық (C) автокөліктің көлемін шамамен көрсетеді.
- Қызыл сары сызық (D) – бұл руль доңғалағы бұралған автокөліктің алдыға қозғалу бағыты. Бұл сызық руль доңғалағы бейтарап жағдайда тұрғанда көрінеді.
- Автокөлік шанағынан кейінгі қашықтық:

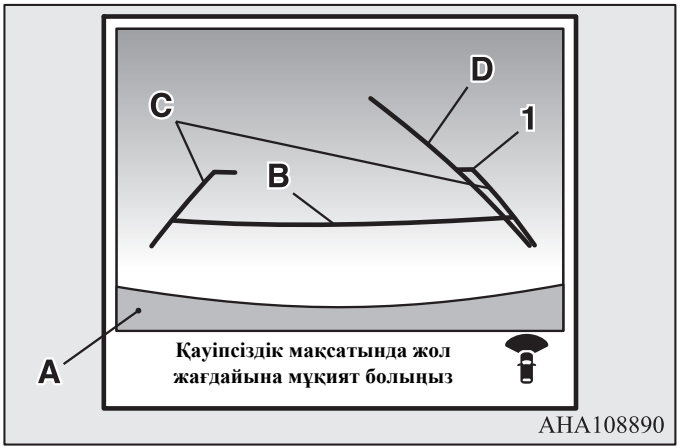

1- Алдыңғы бампердің алдыңғы жиегінен шамамен 100 см.

ЕСКЕ АЛУ

- Алдыңғы көріністегі қозғалыс бағытын шамамен көрсететін сызықтар жоғарғы көріниске де көшіріледі (алдынан: түзу сызық, артынан: үзік сызық).

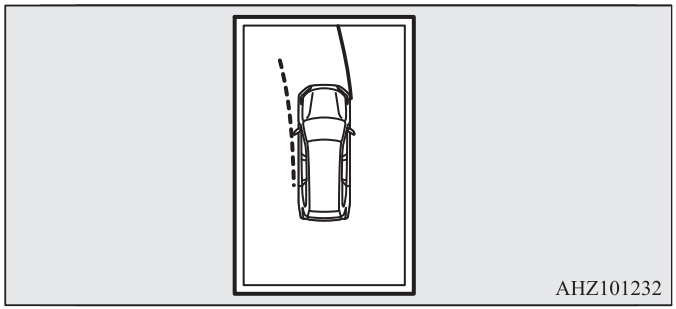

Артқы көрініс

E00645600084

Дисплейде автокөліктің қашықтығы мен көлемін көрсететін сызықтар, сонымен қатар артқы бампердің жоғарғы бөлігі (A) шығады.

- Қызыл сызықпен (B) артқы бампердің артқы жиегінен шамамен 50 см қашықтық көрсетіледі.
- Екі жасыл сызық (C) автокөліктің көлемін шамамен көрсетеді.
- Қызыл сары сызық (D) – бұл руль доңғалағы бұралған автокөліктің артқа қозғалу бағыты. Бұл сызық руль доңғалағы бейтарап жағдайда тұрғанда көрінеді.
- Автокөлік шанағынан кейінгі қашықтық:

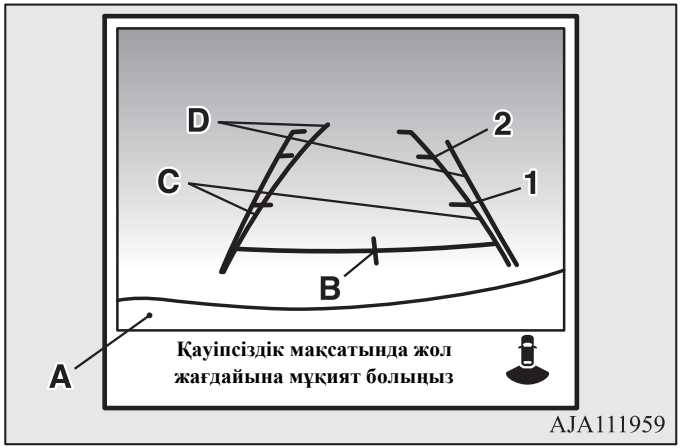

1- Артқы бампердің артқы жиегінен шамамен 100 см.
2- Артқы бампердің артқы жиегінен шамамен 200 см.

⚠ ЕСКЕРУ

- **Жолаушылар санының, жанармайдың, жүктің және оның орналасуы, сонымен қатар жол қабаттарының түрлілігіне байланысты артқы көріністің бейнекамерасынан көріністе түсетін сызықтар нақты қашықтыққа сәйкес келмеуі мүмкін. Көріністе түсетін сызықтарды анықтамалық мәліметтер ретінде ғана қолданыңыз және қашанда қозғалыс кезінде автокөлік артындағы кеңістікті көзбен тексеріңіз.**

ЕСКЕ АЛУ

- Алдыңғы көріністегі қозғалыс бағытын шамамен көрсететін сызықтар жоғарғы көріністе де көшіріледі (алдынан: түзу сызық, артынан: үзік сызық).

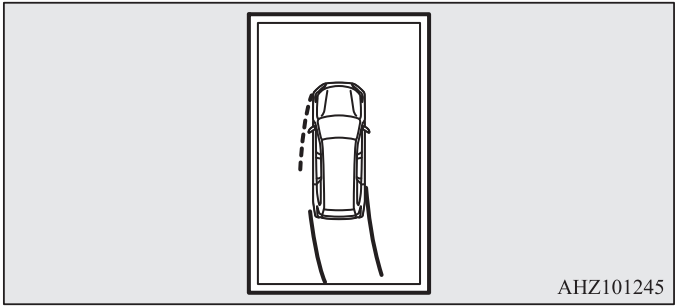

Дисплейдегі көрініс пен нақты жол қабаты арасындағы айырмашылық

E00645900045

Автокөлік қашықтығы мен көлемін белгілеуге арналған көріністе түсетін сызықтар тек тегіс көлденең қабатта ғана тура қашықтықты көрсетеді.
Келесі жағдайларда көріністе түсетін сызықтар мен жолдың сыртқы қабатындағы нақты қашықтық арасында келіспеушіліктер туындауы мүмкін.

Автокөліктің артқы жағы жолаушылардың немесе автокөліктегі жүктің салмағынан қатты төмен түскен

Көріністе түсетін сызықтар нақты көріністе қарағанда жақын көрінеді. Егер өрге шыққанда кедергі болса, ол әдеттегіден алыс сияқты көрінеді.

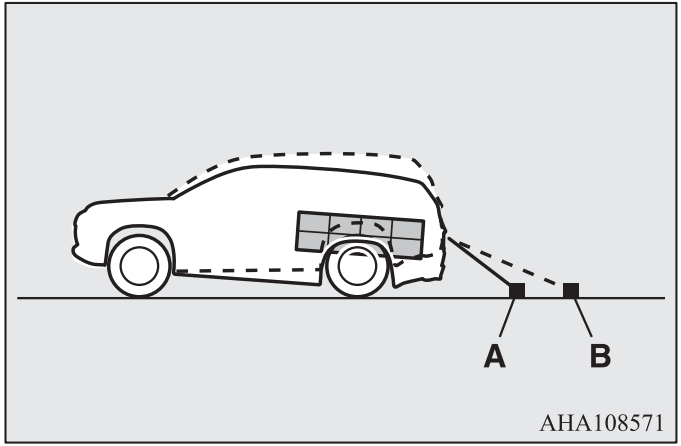

A: Нысандардың нақты орналасуы
B: Экранда көрінетін нысандар

Автокөлік артында өр болған кезде

Көрініске түсетін сызықтар нақты көрініске қарағанда жақын көрінеді. Егер өрге шыққанда кедергі болса, ол әдеттегіден алыс сияқты көрінеді.

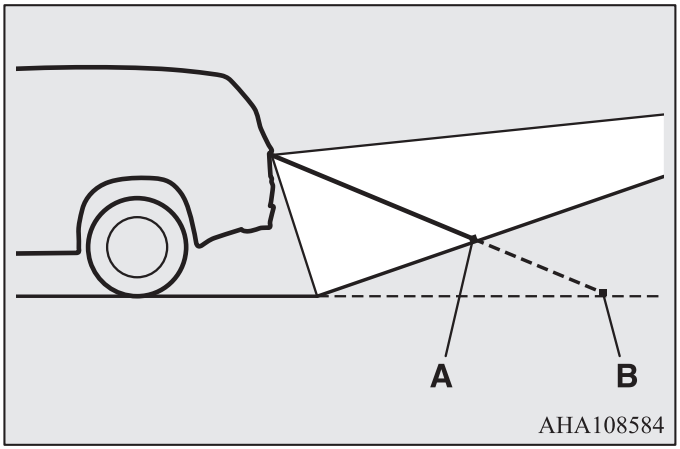

A: Нысандардың нақты орналасуы
B: Экранда көрінетін нысандар

Автокөлік артында еңіс болған кезде

Көрініске түсетін сызықтар нақты көрініске қарағанда жақын көрінеді. Егер еңіске түскенде кедергі болса, ол әдеттегіден жақын сияқты көрінеді.

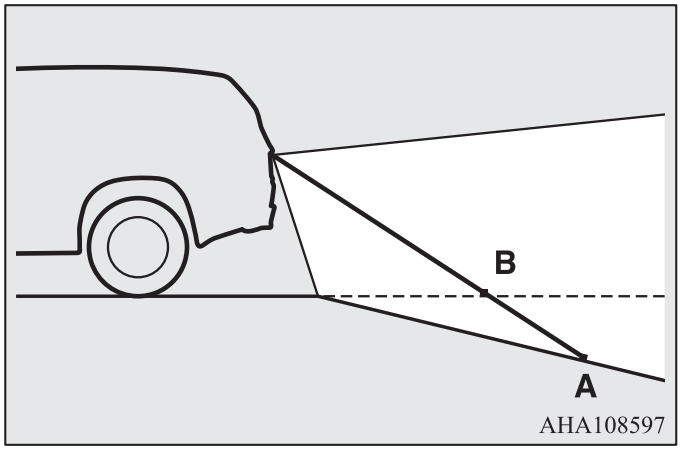

A: Нысандардың нақты орналасуы
B: Экранда көрінетін нысандар

Автокөлікке өте жақын жерде кедергі болған кезде

Егер кедергі автокөлікке тым жақын жерде орналасса, көрініске түсетін сызықтар нақты көрініске қарағанда өзгеше болады. Көрініске түсетін сызықтар (суретті қараңыз) жүк көлігіне тимейтіндіктен, автокөлік онымен соғыспайтын сияқты.
Ал шындығында, жүк көлігінің шанағы қозғалыс жолында тұрғандықтан, автокөлік онымен соғысады.

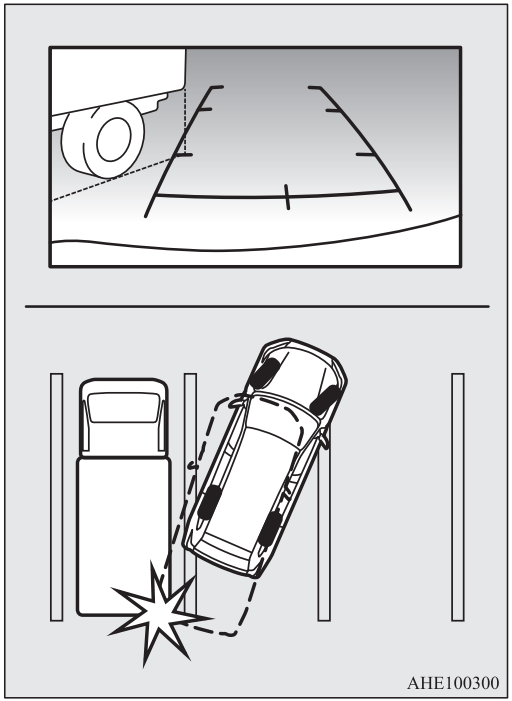

Кедергілерге жақындау кезінде

Автокөліктің қашықтығы мен көлемін белгілеуге арналған көрініске түсетін сызықтар тек тегіс көлденең жол қабатында қашықтықты тура көрсетеді делінеді. Осының нәтижесінде нысанға дейінгі көрініп тұрған қашықтық осы нысанға дейінгі нақты қашықтықтан өзгеше болуы мүмкін. Оларды кедергіге дейінгі қашықтықты бағалау үшін шамалау құралы ретінде пайдаланбаңыз.
Мысалы: экранда B нүктесі C мен A нүктелеріне қарағанда автокөлікке жақын екені көрсетіледі. Ал шындығында A мен B нүктесі автокөліктен бірдей қашықтықта орналасқан, ал C нүктесі A мен B нүктелеріне қарағанда ары орналасқан.

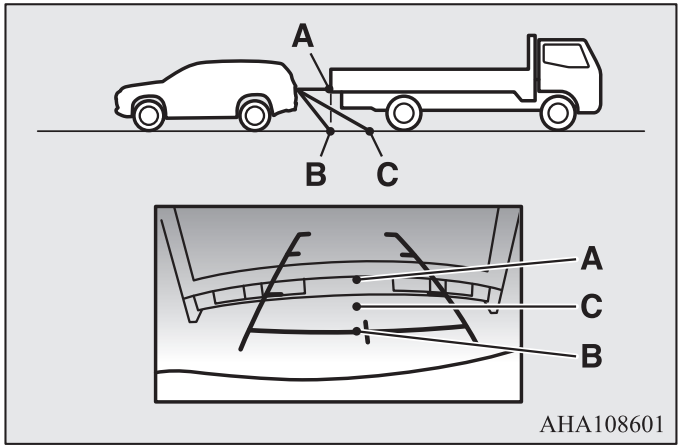

Шеткі жақ көрінісі

E00646100060

Дисплейде автокөліктің алдыңғы жағы мен көлемін көрсететін сызықтар шығады.

1- Автокөліктің шамамен алынған көрінісі (артқы көріністің сыртқы айнасы)
2- Алдыңғы дөңгелектің осьтік орталығының шамамен орналасуы
3- Алдыңғы бампердің алдыңғы жиегінен шамамен 50 см.

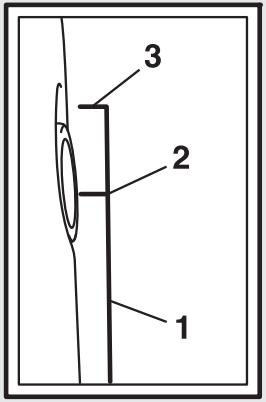

AJA111773

Жоғарғы көрініс

E00646200058

Автокөліктің жоғарғы көрінісі автокөлік жағдайын және тұрақ орындары үшін қозғалыс бағытын тура анықтауға көмектеседі.

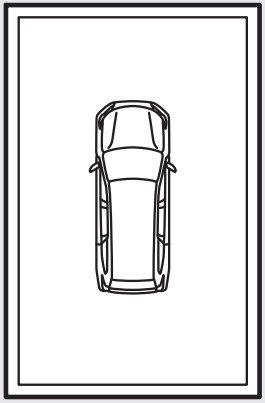

AHA108920

⚠ *ЕСКЕРУ*

- **Жоғарғы көрінісі есептеліп жасалған, яғни ол алдыңғы көрініс бейнекамерасы, шеткі бейнекамералар (сол және оң) және артқы көрініс бейнекамерасы деректері негізінде жасалған. Осымен байланысты жоғарғы көрініс қызметінде заттар нақты жағдайға қарағанда алыс орналасқандай көрінеді. Сонымен қатар, автокөлік айналасындағы өлі аймақтар дисплейге шықпайды. Автокөліктен алыста тұрған сияқты болып көрінген кедергіге соқтығысып қалуыңыз мүмкін. Немесе экранға жоқ заттың көрінісі шығып қалуы мүмкін. Автокөлік айналасын шолып шығыңыз.**

⚠ ЕСКЕРУ

- **Жоғарғы көрініс қызметінде шығатын автокөлік көрінісі нақты автокөліктен түсі мен көлемі бойынша ерекшеленеді. Сондықтан автокөлікке қандай да бір зат тиіп тұрғандай болады. Сонымен бірге автокөліктің нақты жағдайы мен көріністегі заттың сәйкессіздігі болуы мүмкін.**
- **Жоғарғы көрініс кезінде көрініс бұрыштармен, негізінде бейнекамераның шолу аймақтарымен шектеседі. Нәтижесінде көріністің бұл аймақтары айқын болмайды, мысалы, сол орында тұрған нәрсе бірде көрініп, бірде жоғалып кетеді.**

ЕСКЕ АЛУ

- Жоғарғы көрініс қызметі төрт бейнекамераның көмегімен (алдыңғы көрініс бейнекамералары, шеткі көрініс бейнекамералары (сол және оң) және артқы көрініс бейнекамерасы) жол қабаты тегіс кезде көрсетеді, сол себептен көріністер мына ерекшеліктерге ие болуы мүмкін:
  - Нысан құлап кеткендей болады (ол ұзын және үлкен болып көрінеді).
  - Жол қабатынан жоғары тұрған нысан, түрлі камерадан түсетін көріністің жиналған орны сияқты болып көрінеді.
- Түрлі камералардан түсетін көріністер жарқындылығы жарықтандыруға байланысты болады.
- Бейнекамера астында орналасқан нысан көрінбейді.
- Алдыңғы және артқы қызметте көрінетін нысан жоғарғы көрініс кезінде көрінбеуі мүмкін.
- Жоғарғы көрініс кезіндегі көрініс бейнекамераның бұрышы мен бекіту орнына өзгерістер енгізгенде нақты жағдайынан жылжып кеткендей көрінеді.
- Жол белгілерінің сызықтары түрлі бейнекамералардан түсетін көріністердің нақты жағдайынан жылжып немесе қисайып кеткендей көрінеді.

4

Жүк тасымалдау

E00609902696

Жүк тасымалдағандағы қауіпсіздік шаралары

⚠ ЕСКЕРУ

- **Жүк бөлігінде орындық арқабетінің биіктігінен асатын жүк (багаж) тиеуге тиым салынады. Жүру кезінде жүк орнынан қозғалып кетпес үшін жүкті жақсылап бекітіңіз.Автокөліктің артқы көрініс азаюы немесе көлікті кенет тежеген кездегі салондағы жүктің орнынан қозғалып кетуі ауыр жарақатқа немесе апатқа әкеліп соқтырады.**
- **Ауыр жүкті (багаж) автокөліктің алдыңғы бөлігіне орналастыру керек. Автокөліктің артқы жағында ауыр жүк орналасса басқару қиындауы мүмкін.**

Жүктерді жоғарғы жүк салғышта тасымалдау

⚠ ЕСКЕРУ

- **Автокөлікке орнатуға ыңғайлы жоғарғы жүк салғышты қолданыңыз. Жүкті тікелей автокөліктің төбесінде тасымаңыз.**
  Жоғарғы жүк салғышты орнату кезінде оны өндірушінің нұсқаулығын сақтаңыз.

ЕСКЕ АЛУ

- Кронштейндерінің арнайы түрі бар MITSUBISHI түпнұсқалық жоғарғы жүк салғыштарын қолдануға кеңес беріледі. Толығырақ ақпаратты MITSUBISHI MOTORS авторизацияланған қызмет көрсету орталығынан алуға болады.

Жоғарғы жүк салғышта жүк тасымалдау кезіндегі қауіпсіздік шаралары

⚠ ЕСКЕРУ

- **Жүк салмағының төбеге сай салмақтан асып кетпегеніне көз жеткізіңіз.**
  Төбеге сай салмақтан асырып жібері автокөліктің зақымдануына әкеліп соғуы мүмкін.
  Төбеге салмақ түсіру – төбедегі жүк салмағының ең жоғарғысы (жүк салғыш және оған қоса ондағы жүк салмағы). Салмақ түсіру кезіндегі ақпараттар 9-8 беттегі «Төбеде тасымалдайтын жүктің ең жоғарғы салмағы» бөлімінде келтірілген.
- **Жүкті автокөлік төбесінде тасымалдау кезінде төменгі жылдамдықпен қозғалыңыз және кенет тежелу және бұрылу сияқты шұғыл әрекеттерден аулақ болыңыз.**
  Сонымен бірге жүкті жүк салғышқа ол тегіс жататындай етіп орналастыру керек. Аса ауыр заттарды астына орналастыру қажет. Жалпақтығы жүк салғыш жалпақтығынан асып кететін заттарды тасымалдауға тиым салынады.
  Төбеде қосымша жүк тасымалдау автокөлік ауырлығының орталық биіктігін жоғарылатады және оның басқарылуына әсер етеді.
  Басқарудағы қателіктер мен шұғыл әрекеттер басқарудан айырылып қалуға және жол көлік апаттарына әкелуі мүмкін.
- **Қозғалыс алдында , сонымен бірге аз қашықтықты жүріп өткеннен кейін жүктің жүк салғышты сенімді бекітілгеніне көз жеткізіңіз.**
  Қозғалыс кезінде жүктің жақсы бекітілгенін үнемі қадағалап тұрыңыз.

ЕСКЕ АЛУ

- Егер үстіңгі жүк салғышты қолданбасаңыз, оны шешіп тастаңыз. Бұл аэродинамикалық дыбысты және жанармай шығынын жояды.
- Автожууға кірген кезде үстіңгі жүк салғышты міндетті түрде шешіп тастаңыз.
- Жүксалғышты төбеше орнатқан кезде,люкты ашу үшін (люк болған кезде) оның және төбе арасында жеткілікті саңылау қалғанына көз жеткізіңіз.
- Төбедегі жүксалғышқа жүкті салған кзеде жолжүгі бөлімшесінің есігін көтеру үшін жеткілікті саңылау қалғанына көз жеткізіңіз.

Тіркеменің сүйреуі

E00610001847

Тіркемені сүйреу үшін әр елдің автокөлікті пайдалану стандартына сай сүйреу құрылғысын орнатыңыз. Қажеттілігі туындаса MITSUBISHI MOTORS авторизацияланған қызмет көрсету орталығынна кеңес алыңыз.
Түрлі елдерде тіркеменің сүйреу ережелері әртүрлі болады. Жергілікті заң шығарушылардың ережелерін сақтаңыз.

⚠ *ЕСКЕРУ*

- **Назар аударыңыз! Жол көлік апаттары болуы мүмкін! Сүйреу құрылғысын MITSUBISHI MOTORS фирмасының нұсқаулығына сәйкес орнату қажет.**

4

Тежегішпен жабдықталған тіркеменің рұқсат берілген салмақ шегі және ілінісу құрылғысына түсетін салмақ шегі

Техникалық сиапттағы көрсетілген көрсеткіштерден тежегішпен жабдықталған тіркеменің рұқсат берілген салмақ шегі және ілінісу құрылғысына түсетін салмақ шегін асыруға болмайды. (9-9 бетті қараңыз).
Тіркемені сүйрегенде теңіз деңгейінен 1000 метрден жоғары болса, әр 1000 метр жоғарылаған сайын автопойыздың толық салмағынан 10% азайту керек. Себебі атмосфералық қысымның азаюына байланысты қозғалтқыш қуаты азаяды.

Сүйреу құрылғысын орнату

Автокөліктің сүйреу құрылғысы бекітпелерінің (A) нүкте координаттары келесі кестеде көрсетілген. таблице.

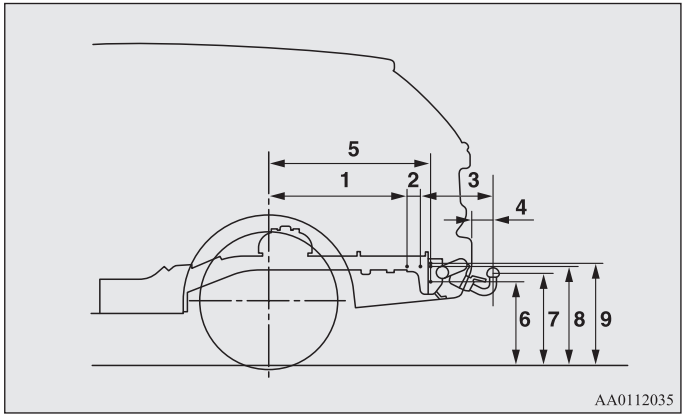

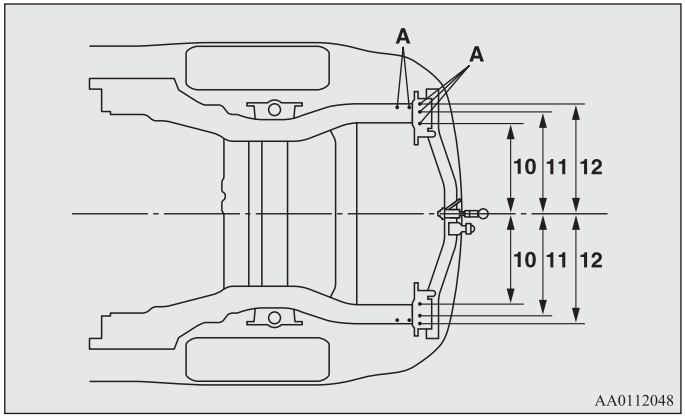

1	698 мм
2	69 мм
3	369 мм
4	102 мм
5	815 мм
6	448 мм (жабдықталған жағдайда)
7	496 мм (жабдықталған жағдайда) 378–402 мм, 375 мм (жүкпен)
8	534 мм (жабдықталған жағдайда)
9	544 мм (жабдықталған жағдайда)
10	473 мм
11	528 мм
12	583 мм

Жүргізуші ерекшелігі

- Орнынан қозғалған кезде ілінісудің айналып кетуіне жол бермеңіз (M/T бар автокөліктерде) және қозғалтқыш айналымын орнынан қозғалуға жететіндей ғана жағдайға келтіріңіз.
- Тіркемені сүйреу кезінде қозғалыс жылдамдығын сүйреуге рұқсат 100 шақ/с етілген шамадан асырмаңыз. Егер жергілікті ережелермен тіркемемен қозғалу шегінің шамасы 100 шақ/с болса, бұл талапты сақтау қажет.
- Тежелгенде жұлқымас үшін тежегіш тепкісін жаймен, содан кейін қаттырақ басыңыз.
- Қозғалтқышпен тежеу әсерінің тиімді болуы үшін еңіске қарай түскенде төменгі беріліске ауыстырыңыз.

Қызып кету

Қызып кетудің себебі механикалық бөліктегі ақауға байланысты. Мұндай жағдайда автокөлікті тоқтатып, салқындату/генератор жүйесінің үрлегіш жетек белдігінің тартылу немесе бүтіндігін тексеріңіз, радиатордың ауажібергішінің ластанбағанына, сонымен қатар салқындату сұйықтығының деңгейін тексеріңіз. Егер аталған тексерулер қызып кетудің себебін таппаса, олардың себебін табу үшін MITSUBISHI MOTORS авторизацияланған қызмет көрсету орталығынна жүгініңіз.

⚠ *ЕСКЕРУ*

- **Қозғалтқыштың қызып кетуі кезінде белгілі бір шараларды қолдану алдында «Ауыр жағдайлардағы әрекеттер» бөліміндегі «Қозғалтқыштың қызып кетуі» бөлігімен танысып алу керек.**
- **Егер CVT бар автокөліктерде (!) ескерту хабарламасы шықса, CVT сатысыз вариаторындағы майдың қызып кетуі деген сөз.**
  Сәйкес бөліммен танысыңыз және тиісті шараларды қолданыңыз.
  4-42 беттегі «A/T ақауы пайда болған кезде» бөлімін қараңыз.
  4-53 беттегі «CVT ақауы пайда болған кезде» бөлімін қараңыз.

Салонда ыңғайлы жағдайлар жасау

Желдету дефлекторлары 5- 2
Автоматты басқарумен климатты орнату 5- 5
Кондиционерді пайдалану ережесі 5- 17
Ауаны тазартқыш сүзгі 5- 18
Электронды икемдегіш диапазонды LW/MW/FM радиоқабылдағыш компакт дискім 5- 18
Компакт-дискілерді қолдану ережелері 5- 21
Аудиофайлдар(MP3/WMA/AAC) 5- 23
Қауіпсіздік бойынша пайдаланушыға арналған маңызыдыақпарат 5- 28
Аудиожүйені басқару органдары 5- 29
Радионы тыңдау. 5- 33
DAB сандық радиохабары*. 5- 35
Жол қозғалысы туралы хабарлама 5- 36
Компакт-дискілерді ойнату 5- 37
MP3 форматындағы файлдарды ойнату 5- 38
iPod ойнатқышынан жазбаларды ойнату 5- 40
USB-жинақтауышынан жазбаларды тыңдау. 5- 42
Дауыстық басқару көмегімен iPod ойнатқышынан /USB-жинақтауышынан жазбаларды ойнату Bluetooth® 2.0) жүйесі бар автокөліктер үшін) 5- 45
Bluetooth интерфейсі бар аудиоқұрылғылардан жазбаларды ойнату* 5- 50
Дисплейдегі индикация 5- 53
Дыбыс сапасын, теңгерімді және дауысты реттеу. реттеу. 5- 55
Жүйелерді реттеу 5- 55
Іздеу және ақауларды жою 5- 61
Link System байланыс жүйесі* 5- 64
Bluetooth® 2.0 жүйесі* 5- 64
USB енгізу ұясы* 5- 94
Күн шағылыстырмайтын қалқанша 5- 99
Күл салғыш* 5- 101
Темекі тұтатқыш* 5- 102
Электроқоректендіру қосылғышы.. . . . . 5- 103
Салонды жарықтандыру шамы 5- 104
Зат салғыштар қорабы 5- 108
Стакан ұстағыш 5- 115
Бөтелкеге арналған қойғыш. 5- 116
Жүк салғыш бөлімшесіне арналған перде* 5- 117
Көмекші тұтқалар 5- 119
Киімге арналған ілгек. 5- 120
Жүк салғышты бекітуге арналған 5- 120

Желдету дефлекторлары

E00700100982

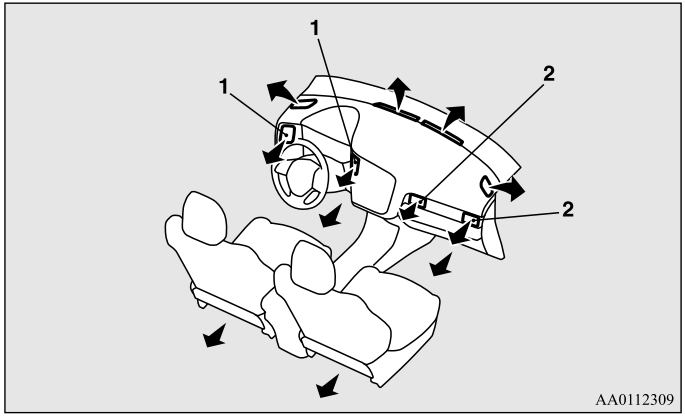

1- Жүргізуші жағынан желдеткіш дефлекторлар
2- Жолаушы жағынан желдеткіш дефлекторлар

ЕСКЕ АЛУ

- Жабдықтар панелінің жоғарғы жағына сусыны бар стакандар немесе бөтелкелер қоймаңыз.
  Желдету дефлекторларына құйылып кеткен сусындар жүйені зақымдауы мүмкін.

Берілген ауаның бағыты мен көлемін реттеу

E00700200983

Жүргізуші жағынан желдеткіш дефлекторлар

Ауа легінің бағыты (A) иінінің көмегімен реттеледі.
Дефлекторды жабу үшін реттегішті (A) салоннан қарай бұрыңыз.

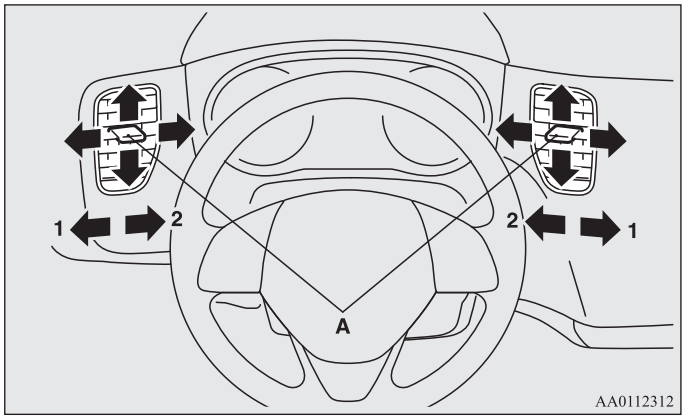

1- Жабу
2- Ашу

Жолаушы жағынан желдеткіш дефлекторлар

Ауа легінің бағыты (A) иінінің көмегімен реттеледі.
Дефлекторды жабу үшін реттегішті (A) солға қарай бұрыңыз.

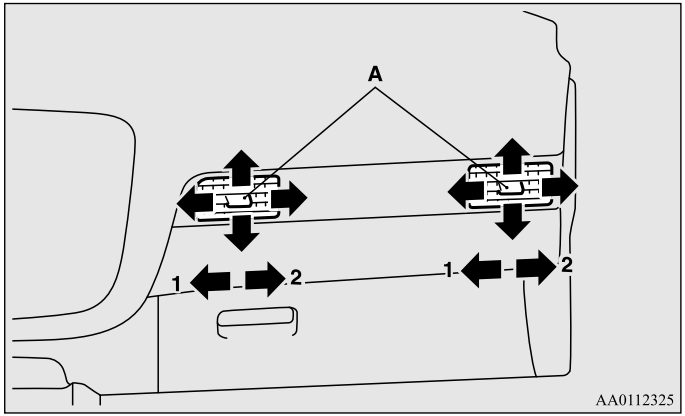

1- Жабу
2- Ашу

ЕСКЕ АЛУ

- Желдеткіш дефлекторларына сусын және басқа сұйықтықтар төгіп алмау үшін сақ болыңыз. Бұл кондиционер жұмысының бұзылуына әкелуі мүмкін.

Ауаның берілу режимін таңдау

E00726501587

Әр түрлі желдеткіш дефлекторлар арқылы ауа беру жиілігі ауаны беру режимін таңдау батырмасын немесе әйнектерді желдету қосқышын басу арқылы өзгереді. (5-13 беттеріндегі «Ауаны беру режимін таңдау батырмасы» және 5-13 беттеріндегі «Әйнектерді желдету қосқышы» тарауын қара.)

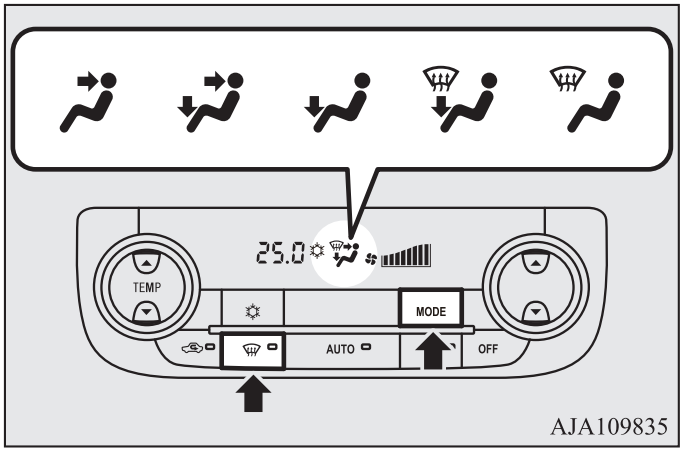

Ауа легін салонның жоғарғы жағына беру

Ауа легі тек жоғарғы жаққа ғана бағытталады.

Ауа легін салонның жоғарғы және төменгі жағына беру

Ауа легі жоғарыға және аяқ жаққа бағытталады.

Ауа легін салонның төменгі жағына беру

Ауа легінің көп бөлігі аяқ жаққа бағытталады.

Ауа легін салонның төменгі жағына беру және әйнектерді жылыту

Ауа аяқ жаққа, алдыңғы әйнекке және алдыңғы есіктің әйнектеріне беріледі.

Әйнектерді жылыту

Ауа легінің көп бөлігі алдыңғы әйнекке және алдыңғы есіктің әйнектеріне беріледі.

ЕСКЕ АЛУ

- Аяққа/салонның жоғары жағына ауаның берілуі арасында әуе ағындарының орналасуына қалпына қол жеткізуге болады, ал ауаны аяққа беру арасында/әйнектердің желдетілуіне ауаны беру режимін таңдау батырмасы қалпында қол жеткізуге болады.
  Толық ақпаратты MITSUBISHI MOTORS авторизацияланған сервистік орталығынан ала аласыз. Mitsubishi (MMCS) коммуникациялық жүйемен жабдықталған автомобильдерде баптауды тікелей дисплейде өзгертуге болады. Толық ақпарат жеке нұсқаулықта ұсынылған.

*Автоматты басқарумен климатты орнату**

E00702401582

Кондиционерді тек қана қозғалтқыш жүріп тұрған кезде қосуға болады.

⚠ *ЕСКЕРУ*

- **Салқындатқыштың жұмысы кезінде қозғалтқыштың бос жүрісінің айналымдары ұлғаюы мүмкін. Бос жүріс жиілігінің ұлғаюы кезінде A/T немесе CVT автокөліктер үлкен тартылыс күшін алады және бос жүріс айналымының төмен жиілігі кезіндегіге қарағанда бос жүріс кезінде тезірек қозғалады. Автокөліктің бос жүріс кезіндегі қозғалысының алдын алу үшін қозғалыстың қосулы режимдері кезінде тежеуіш педаліне қаттырақ басыңыз.**

Басқару панелі

E00702502753

Автоматты басқарумен климатты орнату— 1 түрі

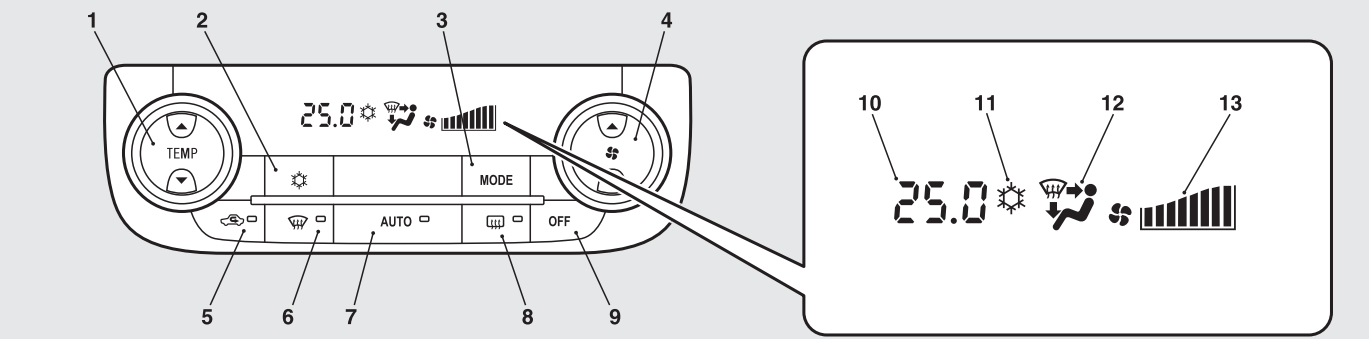

AH1100300

1- Температураны таңдау батырмасы
2- Кондиционер ажыратқышы
3- Ауаны беру режимін таңдау батырмасы
4- Желдеткіштің айналу жылдамдығын таңдау батырмасы
5- Ауаны алу режимін таңдау батырмасы
6- Әйнектерді желдету қосқышы
7- AUTO автоматты қрежимі ажыратқышы
8- Алдыңғы әйнекті жылыту қосқышы → 3-99 бет
9- OFF ажыратқышысы батырмасы
10- Температураның көрінісі → 5-8

11- Салқындатқыштың ұосылу индикаторы
12- Ауаны жіберудің таңдалған режимін көрсету
13- Желдеткіштің айналым жвлдамдығын көрсету

Автоматтық басқарудағы екі аймақтық климаттық қондырғы 2-ші түрі

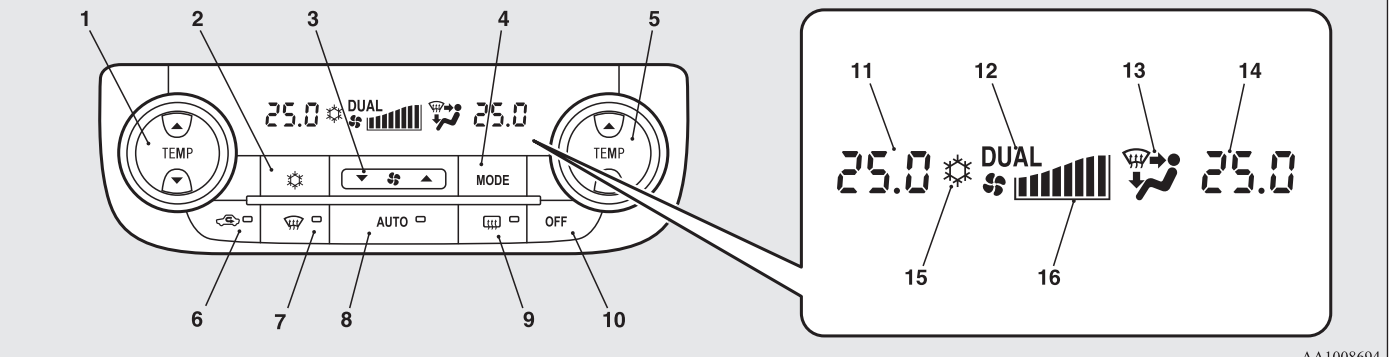

AA1008694

1- Жүргізуші жақтағы температураны таңдау батырмасы
2- Салқындатқышт қосқыш
3- Желдеткіштің айналым жвлдамдығын таңдау батрымасы
4- Ауаны жіберу режимін таңдау батырмасы
5- Жолаушы жақтағы температураны таңдау батырмасы
6- Ауаны жинау режимін таңдау батырмасы
7- Әйнекті үрдеу қосқышы
8- Автоматтық режим қосқышы (AUTO)
9- Артқы әйнекті қыздыру қосқышы → 3-99 бет
10- Өшіру батырмасы (OFF)
11- Жүргізуші жақтағы температураны таңдау индикациясы→ 5-8 бет
12- DUAL индикаторы
13- Ауаны жіберудің таңдалған режимін көрсету
14- Жолаушы жақтағы температураны таңдау индикациясы→ 5-9 бет
15- Салқындатқышты қосу индикаторы
16- Желдеткіштің айналым жылдамдығын көрсету.

ЕСКЕ АЛУ

- Автокөліктерде суретте көрсетілгендей салондағы ауа температурасының сездіргіші (A) болады.
  Температура сездіргішіне қандай да бір заттарды қоюға тиым салынады: бұл оның жұмысының істен шығуына әкеліп соғады.

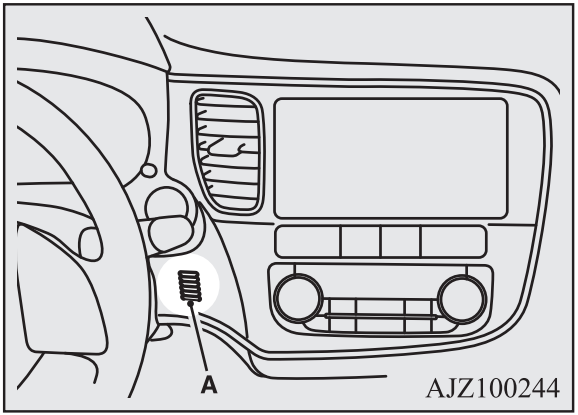

- Тым төмен температура кезінде климаттық орнатудың басқару панелінің экраны кешігіп жұмыс жасауы мүмкін. Бұл ақаудың сипаты болып табылмайды. Салондағы ауа температурасы оң шамаларға жеткен соң, бұл әсер жоғалып кетеді.

Желдеткіштің айналу жылдамдығын таңдау батырмасы

E00702801443

Желдеткішті айналдыру жылдамдығын арттыру үшін желдеткішті айналдыру жылдамдығын таңдау ▲ батырмасына қарай басыңыз. Желдеткішті айналдыру жылдамдығын азайту үшін желдеткішті айналдыру жылдамдығын таңдау ▼ батырмасына қарай басыңыз. Дисплейде желдеткішті айналдыру жылдамдығы бейнеленеді (A).

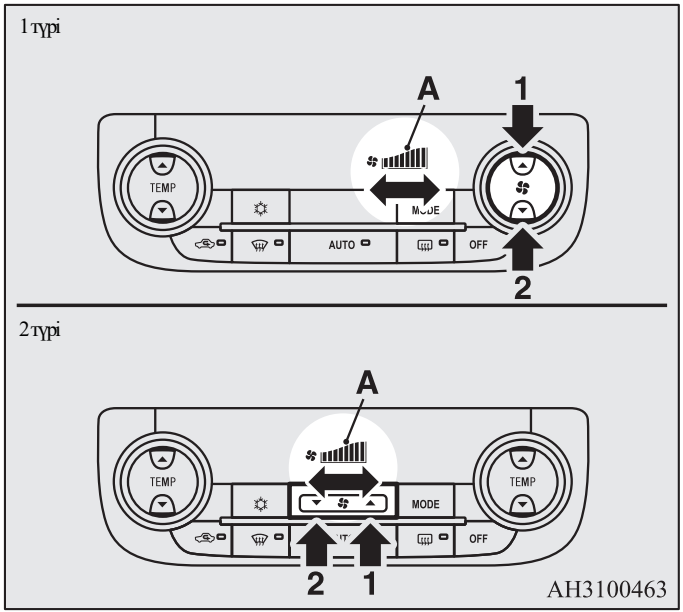

1- Көбеюі
2- Азаюы

Температураны таңдау батырмасы

E00703000634

Қажетті температураны таңдау үшін бір жаққа қарай ▲ немесе ▼ температураны таңдау батырмасына басыңыз. Дисплейде таңдалған температура (A) бейнеленеді.

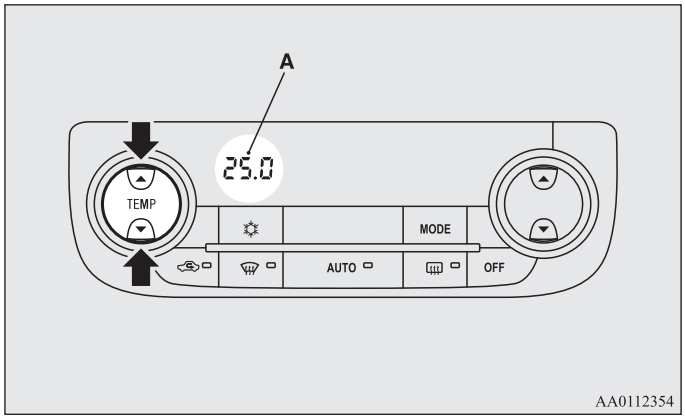

ЕСКЕ АЛУ

- Климаттық құрылғыны басқару панелінің дисплейіндегі температураны өлшеу бірліктері көп функционалды дисплей сыртқы ауасының температурасын индикациялау үшін таңдалған температураның өлшеу бірліктеріне сәйкес ауыстырылады. 1-түрдегі көп функционалды дисплеймен жабдықталған автомобильдерде 3-23 бетіндегі «Температураны өлшеу бірлігін таңдау» тарауын қара. 2-түрдегі көп функционалды дисплеймен жабдықталған автомобильдерде 3-37-бетіндегі «Температураны өлшеу бірлігін таңдау» тарауын қара.
- Салқындататын сұйықтықтың температурасы төмен болған кезде, жылы ауаның еріуліне сәйкес температураның мінін таңдағанда да, жылытқышпен берілетін ауа сондай-ақ салқын және суық болады. Жел және бүйір әйнектердің булануын алдын алу үшін ауаны беру режимі қосылады да, құрылғының автоматты режимде жұмыс кезінде желдеткіштің айналу жылдамдығы азаяды.
- Температураның реттеуі болған кезде, Сізге суық немесе ыстық болса, салонда аса жайлы микроклимат үшін температураның мәнін өзгерте аласыз. Толық ақпараттыMITSUBISHI MOTORS авторизацияланған сервистік орталығынан ала аласыз.
- Егер берілетін ауаның ең төмен немесе ең жоғары температурасын орнатсаңыз, ауаны алу режимін және кондиционердің қосылуын/ажыратылуын басқару төменде көрсетілгендей жүзеге асырылады. Сонымен қатар, ауаны алу режимін қолмен өзгерту автоматты таңдалса, қолмен басқару режиміне ауысу жүзеге асырылады.

  - Жылдам жылыту (жоғарғы температура таңдалған кезде) Сырқы ауа алынатын болады, кондиционерлеу тоқтатылады.
  - Жылдам салқындату (ең төмен температура таңдалған кезде) Ауаның қайта айналу режимі қосылады, кондиционер жұмыс істейді.

Бұл жұмыс режимдері әдепкі қалпы бойынша орнатылған. Ауаны алу режимі мен кондиционер жұмысының режимін өзгертуге болады; сыртқы ауаның берілуін автоматты қосу және кондиционерді қосу тәртібін жұмыс жағдайына байланысты өзгертуге болады. Толық ақпаратты MITSUBISHI MOTORS авторизацияланған сервистік орталығынан ала аласыз. 5-12 бетіндегі «Кондиционер жұмысының режимін баптау» тарауын қара. 5-10 бетіндегі «Ауаны алу режимін таңдау» тарауын қара.

Синхрондалған режим және dual режимі*

Жүргізуші және жолаушы жағынан берілетін ауаның температурасы тәуелсіз реттелуі мүмкін. Осы жағдайда дисплейде (A) DUALиндикаторы бейнеленеді.

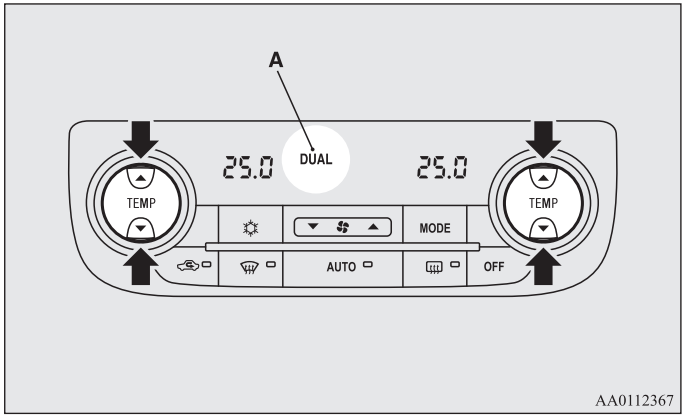

- Синхрондалған режимі
  Жүргізуші жағындағы температура таңдау батырмасын басқан кезде жолаушы жағындағы температура жүргізуші жағына таңдалған температураның мәнімен қатарлас реттеледі.
- Dual режимі
  Егер синхрондалған режимде жолаушы жағындағы температураны таңдау батырмасына бассаңыз, орнату Dual режиміне ауысады. Dual режимңнде жүргізуші мен жолаушы жағынан температура әрбір жаққа температураны таңдау батырмасы арқылы жеке реттелуі мүмкін.
  Синхрондалған режимге қайту үшін AUTO батырмасына басыңыз.

Ауа ауысу қызметін таңдау түймесі

E00703401866

Ауа ауысу қызметі мына иінді ауыстырумен өзгереді.

- Сырттағы ауа берілісі: (A) бақылау шамы өшірілген
  Салонға ауа сырттан беріледі.
- Іштегі ауа ауысуы: (A) бақылау шамы қосылған.
  Ауа ауысуы салон ішінде айналады.

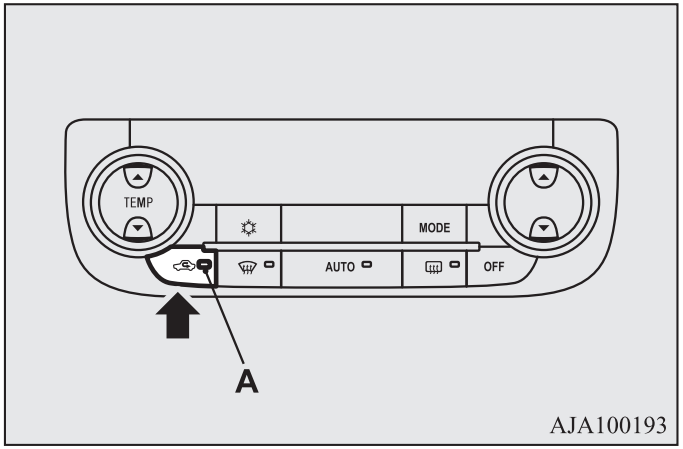

⚠ *ЕСКЕРУ*

- **Ауаның қайта айналу режиміндегі ұзақ жұмыс жүргізуші зейіні қойылуының нашарлануына, сондай-ақ әйнектің булануына әкеліп соқтыруы мүмкін.**

ЕСКЕ АЛУ

- Кәдімгі жағдайларда алдыңғы және шеткі әйнектердің терлеп кетпеуі және алдыңғы әйнектегі мұзды тез еріту үшін сырттан келетін ауа қызметін таңдаңыз.
  Егер салон ішін тез салқындату немесе сырттағы ауа шаң болса, іштегі ауа ауысу қызметін қосыңыз. Сонымен қатар салон желдетуін қамтамасыз етіп және әйнектің терлеуінің алдын алу үшін аракідік сырттан келетін ауа қызметін қосып тұру қажет.

- Салқындататын сүйықтықтың температурасы көтеріледі белгілі мәнге көтерілгенге дейін, автоматты түрде рециркуляция режимі мен бақылау шамы (А) қосылады.Бұл жағдайда сырттағы ауаны жинау режимін таңдап түймесін басқанның өзінде де ауабаптығыш сырттағы ауаны жинау режиміне ауыспайды.

Ауаны алу режимін таңдау

E00739600051

Баптауды келесі түрде өзгертуге болады.

- Ауаны жинау режимін автоматты реттеуді қосу
  AUTO батырмасын басқан кезде ауаны алу режимі автоматты түрде реттеледі.

- Ауаны жинау режимін автоматты реттеуді өшіру
  Тіпті AUTO батырмасын басқанның өзінде ауаны жинау режимі автоматты түрде бақыланбайды.

- Баптауды өзгерту тәсілдері.
  Ауаны алу режимін таңдау батырмасын 10 секкндтан кем емес басып тұрыңыз.
  - Автоматтық режим ажыратылған кезде 3 дыбыстық сигнал беріледі, индикатор 3 рет жыпықтайды.
  - Автоматтық режим қосылған кезде 2 дыбыстық сигнал беріледі, индикатор 2 рет жыпықтайды.

  Mitsubishi (MMCS) қатынастық жүйесімен жабдықталған автокөліктерде күйін келтіруді дисплейде өзгертуге болады. Толығырақ ақпарат басқа нұсқаулықта берілген.

ЕСКЕ АЛУ

- Әдепкі қалпы бойынша орнату (зауыттық орнату) – «Ауаны алудың автоматтық режимі қосылған»
- Желдеткіш әйнегін желдету қосылғышын басқан кезде әйнектердің булануына жол бермеу үшін ауаны берудің автоматты режимі ажыратылған болса да, автоматты түрде ауа беріле бастайды.

Автоматтық режим қосқышы(AUTO)

E00702601106

AUTO батырмасын басқан кезде бақылаушы шам жанады (A), ал режимдерді таңдау, желдеткіш айналымының жылдамдығын реттеу, сыртқы ауаны қайта айналдыру/жинау, температураны реттеу және кондиционерды қосу/өшіру автоматты түрде жүзеге асады.

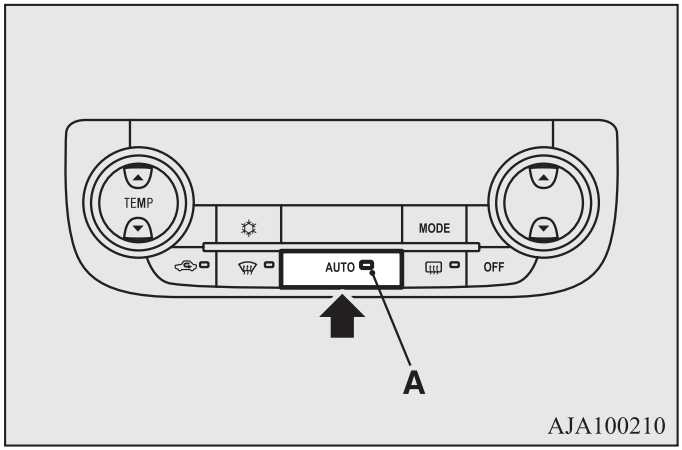

Кондиционер қосқышы

E00703502532

Кондиционерды қосу үшін қосқышты басыңыз, бұл кезде дисплейде ✡ индикаторы пайда болады(A).

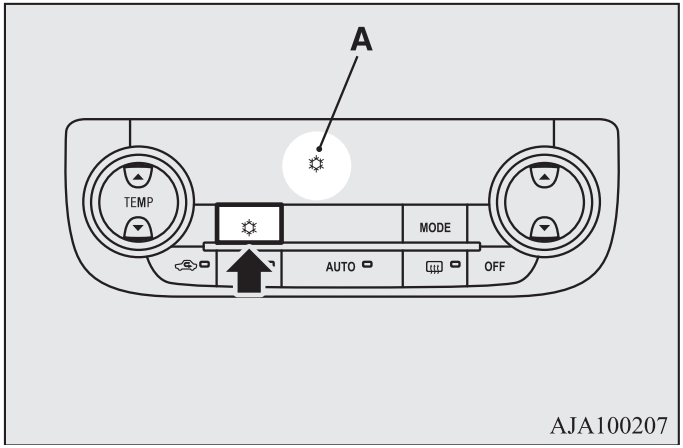

Кондиционерды өшіру үшін жаңағы басқыштытағы бір рет басыңыз.

ЕСКЕ АЛУ

- Кондиционерлеу жүйесінде ақаулық анықталған кезде ✡ индикаторы жанып-өшіп тұрады. Бұл жағдайда батырманы басып кондиционерды өшіріңіз, ал сосын оны қайта қосыңыз. Егер индикатор ✡ жанып-өшкенін тоқтатса ақаулық жоқ. Егер индикатор жанып-өшкенін қайта бастаса кондиционерды тексеруге кеңес береміз.

Кондиционер жұмысының режимін баптау

E00725900109

Баптауды келесі түрде өзгертуге болады:

- Автоматтық реттеуді қосу.
  AUTO батырмасын басқан кезде немесе температураны таңдау батырмасы арқылы минималды температураны қою кезінде кондиционер жұмысы автоматты түрде реттелетін болады.

- Автоматтық реттеуді ажырату. Автоматты реттеу кондиционердің қосқышы қосылмағанша, жүзеге асырылмайды.

- Баптауды өзгерту тәсілдері.
  Кондиционердің қосқышын 10 секундтан кем емес басып тұрыңыз.
  - Автоматтық режим ажыратылған кезде 3 дыбыстық сигнал беріледі, индикатор ☼ 3 рет жыпықтайды.
  - Автоматтық режим қосылған кезде 2 дыбыстық сигнал беріледі, индикатор ☼ 2 рет жыпықтайды.

  Mitsubishi (MMCS) қатынастық жүйесімен жабдықталған автокөліктерде күйін келтіруді дисплейде өзгертуге болады. Толығырақ ақпарат басқа нұсқаулықта берілген.

5

ЕСКЕ АЛУ

- Әдепкі қалпы бойынша орнату (зауыттық орнату) – «Ауаны алудың автоматтық режимі қосылған»
- Әйнектердің желдету қосқышын басқан кезде кондиционердің автоматты жұмыс режимі ажыратылған болса да, әйнектердің булануына жол бермеу үшін кондиционер автоматты түрде қосылады.

OFF ажырату батырмасы

E00702701064

Кондиционерді ажырату үшін OFF батырмасын басыңыз.

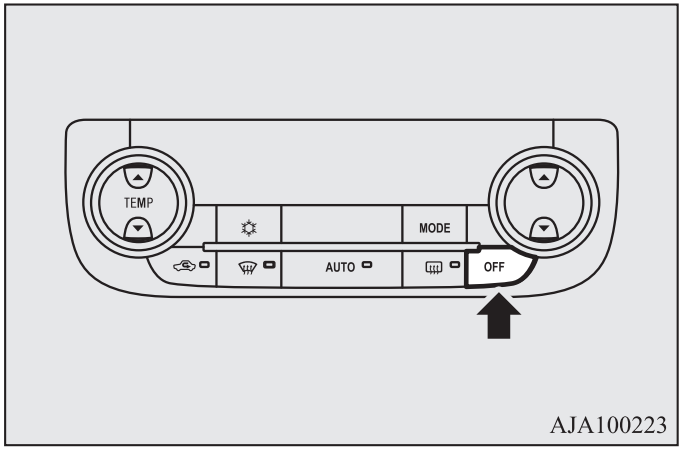

Ауаны беру режимін таңдау батырмасы

E00703301070

Осы батырманы басқан сайын ауаны беру режимі келесі тізбекте өзгереді: → → → → → Таңдалған режим дисплейде пикторграмма түрінде бейнеленеді (5-3 беттеріндегі «ауаны беру режимін таңдау» тарауын қара.)

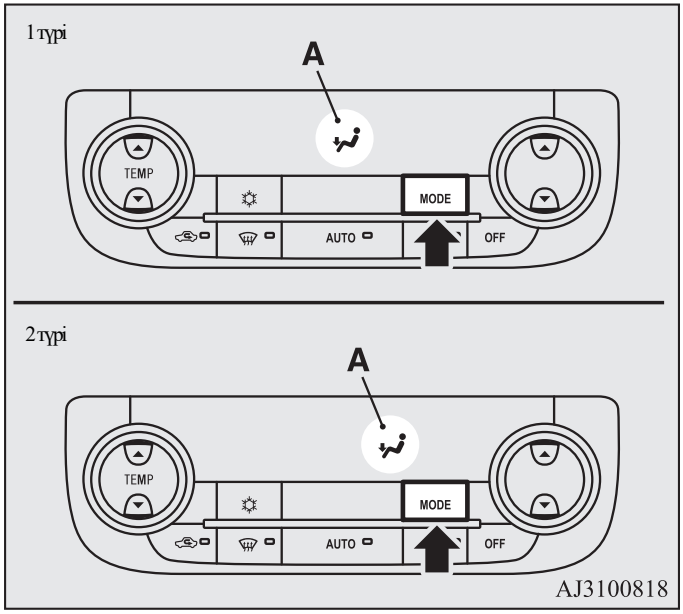

Әйнектерді желдету қосқышы

E00703901148

Осы батырманы басқан кезде режимі қосылады. Осы кездебақылау лампасы (A). Таңдалған режим дисплейде пиктограмма (B) түрінде бейнеленеді. (5-3 беттеріндегі) «Ауаны беру режимін таңдау» тарауын қара)

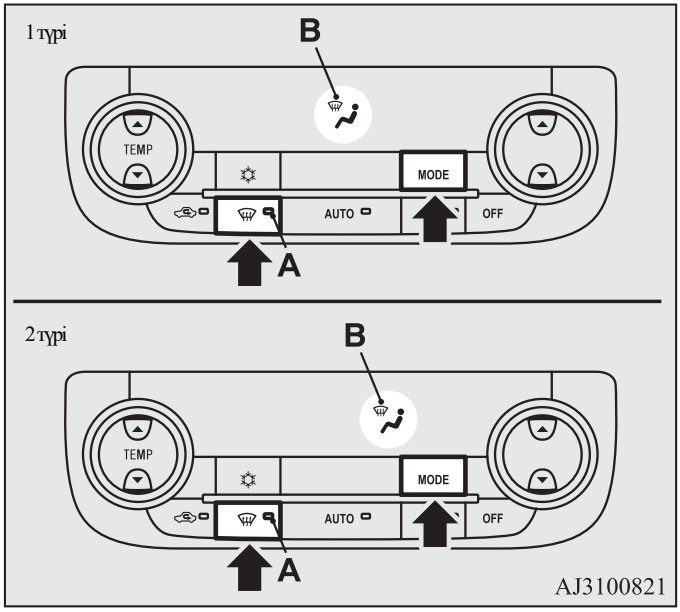

ЕСКЕ АЛУ

- Әйнектердің желдету ажыратқышын басу кезінде кондиционер автоматты түрде жұмыс жасайды, ауа сырттан жиналады (рециркуляция режимі ажыратылған). Осындай режимге автоматты ауысу ауаны алудың автоматты режимі немесе кондиционер жұмысының автоматты режимі қосылмай тұрса да, әйнектердің булануына жол бермеу үшін болады. (5-12 беттеріндегі «Кондиционер жұмысының режимін баптау», 5-10 беттеріндегі «ауаны алу режимін таңдау» тарауларын қараңыз)

Жүйенің автоматты режимдегі жұмысы

E00704102489

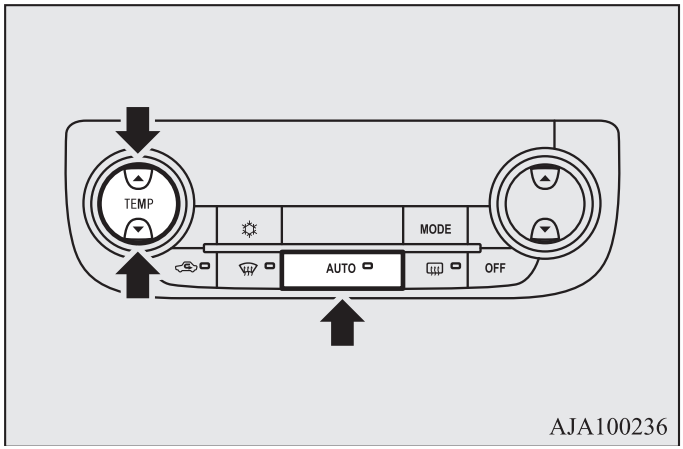

Кәдімгі жағдайларда жүйенің автоматты жұмыс істеуі мына образда болсын:

1. AUTO түймесі басыңыздар.
2. Ауаның температурасын таңдау батырмасымен ауаның талап етілетін температурасын орнатыңыз.

   Бұл кезде ауа беру режимі, вентилятор айналым жылдамдығын реттеу, рециркуляция/сыртқы ауа, температураны реттеу автоматты түрде іске асады.

ЕСКЕ АЛУ

- Егер автоматтық түрде жұмыс жасаған кезде, желдеткішті айналдыру жылдамдығын таңдау батырмасы, кондиционер қосқышы,ауаны беру режимін таңдау немесе ауаны алу режимін таңдау батырмасы арқылы теңшелімді өзгертсек, қолмен таңдалған теңшелімдер басымырақ болады. Қалған функцияларды басқару автоматты түрде жүзеге асады.

Қол режимінде жүйе жұмысын басқару

E00704200239

Желдеткішті айналдыру жылдамдығын таңдау батырмасы мен ауаны беру режимін таңдау батырмасы арқылы қажетті жұмыс режимін таңдап, желдеткіш жылдамдығы мен ауаның берілу режимін қолмен басқаруға болады.
Автоматты режимге қайту үшін AUTO басыңыз.

Жел әйнегінің және бүйір әйнектерін желдету

E00704302120

⚠ *ЕСКЕРУ*

- **Қауіпсіздік мақсатында әйнектердің булануын алдын алу үшін барлық шараларды қолдану керек.**

Кәдімгі жағдайда әйнектен ылғалды кетіру

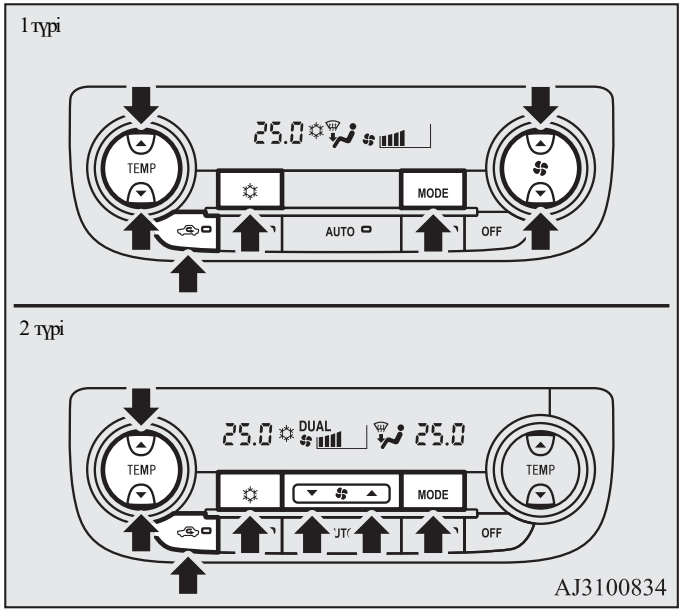

1. Ауа ауысу қызметі (A) иінін сыртқы ауаны алу жағдайына орнатыңыз.
2. Ауаны беру режимін таңдау батырмасымен режимді орнату
3. Желдеткіш айналымының жылдамдығын таңдау батырмасын басып желдеткіштің қажетті жылдамдығын таңдаңыз
4. Температураны таңдау батырмасын басып ауаның талап етілген температурасын орнатыңыз.
5. Салқындатқышты қосу батырмасын басыңыз.

Әйнекті жылдамдатып үрдеу

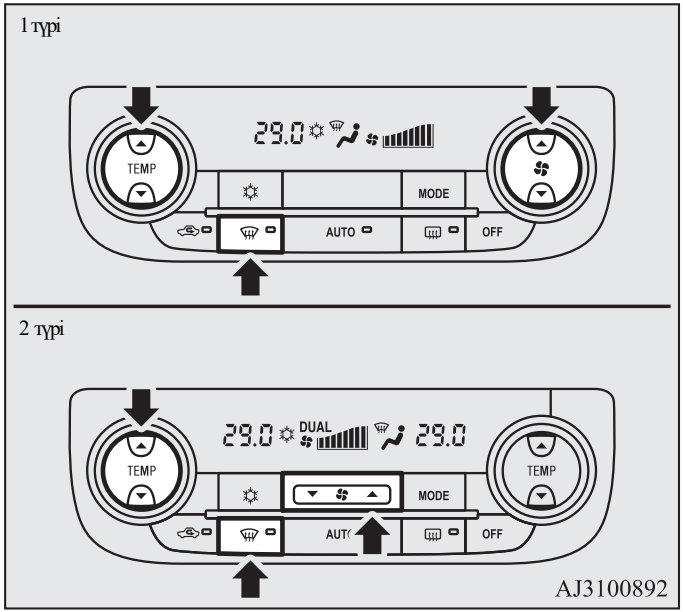

1. режимін қосу үшін әйнекті үрлеу батырмасын басыңыз.
2. Берілуші ауаның максималды жылдамдықсын орнатыңыз.
3. Берілуші ауаның максималды температурасын орнатыңыз.

ЕСКЕ АЛУ

- Ылғалды тиімдірек кетіру үшін шеткі дефлекторларды алдыңғы есіктер әйнегіне қарай бағыттаңыз.
- Берілуші ауаның минималды температура мәнін орнатпаңыз. Әйнектерге суық ауа беріліп, бұл олардың терлеуіне әкеліп соғады.

Кондиционерді пайдалану ережесі

E00708302216

- Автокөлікті көлеңке жерге тұрақтандыруға тырысыңыз. Күнде тұрған кезде автокөліктің салоны қызып кетіп, оны салқындату үшін көп уақыт керек болады. Егер автокөлікті күнге қалдыруға тура келсе, салоннан ыстық ауаны шығару үшін, кондиционерді өшіргеннен кейін терезелерді бірнеше минутқа ашып қойыңыз.
- Кондиционер жұмысы кезінде терезелерді жауып қойыңыз. Сырқы ауаның ашық терезелер арқылы ішке енуі кондиционердің салқындату әрекетінің әсерлілігін төмендетеді.
- Шамадан тыс салқындату денсаулыққа зиянды. Салондағы температура сырттағыдан 5-6ºC ғана төмен болуы керек.
- Кондиционерді қосқанда алдыңғы әйнектің алдындағы ауа бергіш еш нәрсемен жабылып қалмағанына (мысалы жапырақтармен немесе қармен) көз жеткізіңіз. Ауа берушінің кіре берісіне жиналып қалған жапырақтар ауа жіберу жағдайын төмендетуі мүмкін.

Кондиционерлерге арналған хладагент және майлайтын заттарды таңдау кеңестері

Кондиционер жұмысы атқару тиімділігінің төмендеуі хладагенттің ағып кетуіне байланысты болуы мүмкін. MITSUBISHI MOTORS авторизацияланған қызмет көрсету орталығында жүйені тексертуге кеңес береміз. Ресей, Қазақстан, Белорусь пен Украина автомобильдерінен басқалары. Систему кондиционирования необходимо заправлять хладагентом HFO 1234yf и использовать масло PAG46A. Ресей, Қазақстан, Белорусь пенУкраинаға арналған автомобильдер. Систему кондиционирования необходимо заправлять хладагентом HFC 134a и использовать масло PAG46A. Басқа хладагент пен майды қолдану күрделі ақауларға әкеліп соқтырады, нәтижесінде бүкіл кондиционерлер жүйесін ауыстыруға тура келеді. Хладагентті атмосфераға шығаруға тиым салынады.

Егер кондиционер ұзақ қолданылмаса

Кондиционерді ауа райы суық болса да аптасына бес минуттай болсын аракідік қосып тұру керек. Бұл компрессор бөлшектерінің майланып тұруы және жүйенің жұмыс атқаратын жағдайда болып тұруы үшін жасалады.

Ауаны тазартқыш сүзгі

E00708400718

Автокөлікті кондиционерлеу жүйесіне берілетін аудан шаң мен кірді кетіріп тұратын ауа сүзгісі енгізілген. Сүзгінің шаң мен кірді ұстап қалу қабілеті сүзгі элементінің ластануы мөлшеріне қарай төмендейді, сондықтан да оны үнемі ауыстырып отыру керек. Сүзгі элементін ауыстыру уақыты қызмет көрсету кітапшасында көрсетілген.

ЕСКЕ АЛУ

- Қолайсыз жағдайларда жұмыс істеу кезінде, мысалы автокөлікті шаңды жолдарда пайдалануда және кондиционерді жиі қолданғанда сүзгінің қызмет көрсету уақыты төмендейді. Егер ауаның берілісі күрт төмендесе немесе терезелер жылдам терлей бастаса, сүзгіні ауыстыру керек.
  Жүйені MITSUBISHI MOTORS авторизацияланған қызмет көрсету орталығында тексертуге кеңес беріледі.

Электронды икемдегіш диапазонды LW/MW/ FM радиоқабылдағыш компакт дискімен

E00708502322

Аудиожүйені оттау құлпындағы кілт ON не ACC қалпында болса, немесе ONне ACC жұмысының режимі қосылып тұрса ғана аудиожүйені қосуға болады.

ЕСКЕ АЛУ

- Өшіп тұрған қозғалтқыш жағдайында аудиожүйені қосу үшін оталдыру кілтін ACC қалпына бұраңыз немесе ACC жұмысы режимін қосыңыз.
  Егер оталдыру кілті ACC қалпында болса, немесе ACC жұмысы режимі қосулы болса нақты бір уақыт өткеннен кейін электр құрылғысының қуат көзі автоматты түрде өшеді және аудиожүйені қолдану мүмкін емес болады. Егер оталдыру кілтін қайта ACC қалпына келтірсе немесе ACC жұмысы режимін іске қосу батырмасының көмегімен және қозғалтқышты өшіре отырып қосса қуат көзі қайтадан электр құрылғысына беріледі. «Оталдыру кілтінің ACC қалпындағы электр қуат көзінің автоматты өшу функциясы» тармағын қараңыз 4-23 және 4-26 бетте.
- Автомобиль салонында мобильді телефонды пайдалану кезінде аудиожүйе жұмысында кедергілер пайда болуы мүмкін. Бұл аудиожүйедегі ақаудың сипаты бола алмайды. Кедергілер болған жағдайда, мобильді телефонды аудиожүйелерінен алыстау ұстаңыз.
- Ұялы телефонды салон ішінде пайдаланғанда, аудиожүйеде кедергілер болуы мүмкін. Бұл аудиожүйенің бұзылғандығын білдірмейді. Сондықтан ұялы телефонды аудиожүйеден алысырақ ұстаңыз. Аудиожүйенің ішіне су кіріп кетсе немесе одан түтін шықса, онда лезде аудиожүйені сөндіріңіз. Жүйені авторизацияланған MITSUBISHI MOTORS сервис орталығында тексерту керек. Оны өздігінен жөндемеңіз.

Пайдалану кезіндегі маңызды сәттер

E00735500023

iPod/iPhone жазбаларын ойнату қызметі

- Аталған құрылғы iPod/iPhone құрылғыларынан аудионы ойнатады, алайда түрлі нұсқаулар болатындықтан, ойнатуға кепілдік берілмейді.
- iPod/iPhone құрылғыларының түрі мен модельдеріне байланысты басқару мүмкін болмайтынын есепке алу керек.

Құрылғыны тазалау

E00735700025

- Құрылғы ластанған кезде оны жұқа матамен сүртіңіз.
- Егер ластану айтарлықтай көп болса, бейтарап жуу құралдарына салып, жұқа матамен сүртіңіз, сосын құрғағанша сүртіңіз. Бұл мақсатта бензин, еріткіштер және басқа да химиялық тазалағыштар пайдалануға тиым салынады. Олар сыртқы қабатты зақымдауы мүмкін.

Сауда маркалары

E00735801182

- Өнімдердің атаулары мен есімдері сауда маркалары немесе құқық иеленушінің тіркелген сауда маркалары болып табылады.

- Бұл өнімдердің сауда маркаларының арнайы белгілері жоқ болса да, мұндай құқықты толық көлемде сақтауы керек.

Made for iPod iPhone

«iPod арналып жасалған» немесе «iPhone арналып жасалған» деген белгілер электронды құрылғының iPod немесе iPhone қосылу үшін арнайы жасалғанын және өндіруші Apple техникалық стандарттарды сақтау үшін сертификатталғанын білдіреді. «iPod», «iPhone», «iPod classic», «iPod nano» және «iPod touch» - Apple Inc компаниясының Америка Құрама Штаттарында және басқа елдерде тіркелген тауар белгілері. Apple компаниясы мұндай құрылғының жұмысқа қабілеттілігіне немесе оның стандарттарға сәйкестігіне және қауіпсіздік нормаларына жауапты емес.

ЕСКЕ АЛУ

- iPod және iTunes лицензиялары жеке қолданушыларға авторлық құқықпен қорғалмаған материалдарды, сонымен қатар заңды жолмен көшіріп, ойнатуға болатын материалдарды жеке жағдайда ойнатуға және пайдалануға мүмкіндік береді. Авторлық құқықты бұзуға тиым салынады.
- Кейбір елдерде орнатылған құрылғының түріне байланысты модельдер өзгеше болуы мүмкін (Bluetooth ® 2.0 жүйесі бар автокөліктер).
  Толық ақпаратты MITSUBISHI MOTORS веб-сайтынан алуға болады.
  http://www.mitsubishi motors.com/en/products/index.html
  Өтініш, «Басқа компаниялардың веб-сайттарына берілетін сілтеме туралы ескерту» шарттарымен келісіңіз және оны оқып шығыңыз. Жоғарыда көрсетілген веб-сайттар басқа сайттарға қосылуы мүмкін.

iPod

iPod
5-ші шығуы
(бейне)
60 Гб 80 Гб

iPod
5-ші шығуы
(бейне)
30 Гб

iPod classic

iPod classic
160 Гб (2009 ж.)

iPod classic
160 Гб (2007 ж.)

iPod classic
80 Гб

iPod nano

iPod nano
6-ші шығуы
8 Гб 16 Гб

iPod nano
5-ші шығуы
(бейнекамера)
8 Гб 16 Гб

iPod nano
4-ші шығуы(бейне)
8 Гб 16 Гб

iPod nano
3-ші шығуы
(бейне)
4 Гб 8 Гб

iPod nano
2-ші шығуы
(алюминиевый корпус)
2 Гб 4 Гб 8 Гб

iPod nano
1-ші шығуы
1 Гб 2 Гб 4 Гб

AA5013326

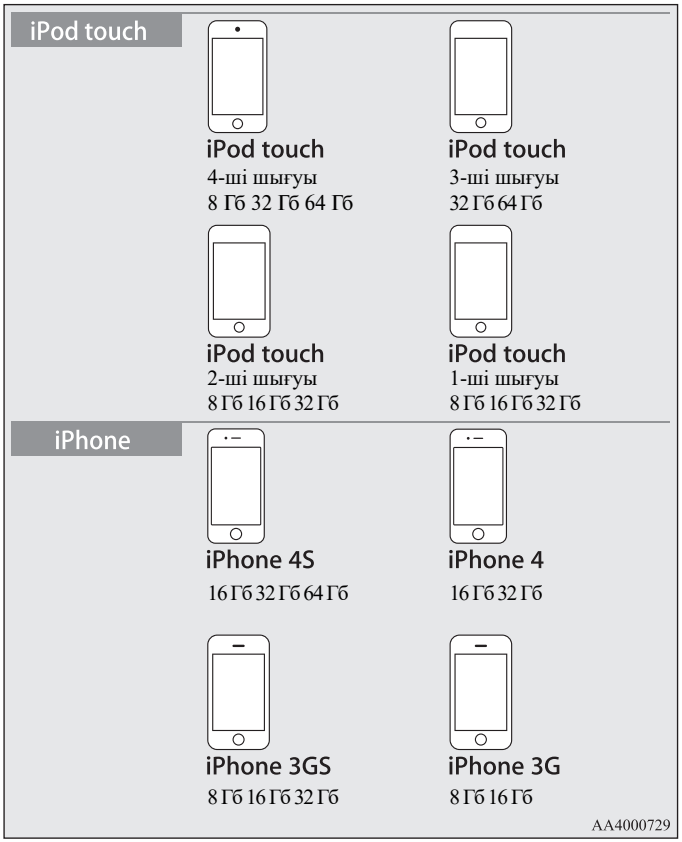

Компакт-дискілерді қолдану ережелері

E00735900030

Бұл бөлімде компакт-дискілерді қолдану ережелері түсіндіріледі.

Компакт-дискілерді қолдану кезіндегі маңызды сәттер

- Дисктің сыртқы қабатындағы саусақ іздері немесе басқа кірлер оқу қателігіне әкелуі мүмкін. Дисктің сыртқы қабатына тимеңіз. Дискті шет жағынан ұстаңыз немесе ортасындағы саңылаудан ұстаңыз.
- Дискке қағаз немесе жапсырмалар жабыстырмаңыз. Бұл дискті зақымдауы мүмкін.
- Егер басқа диск құрылғының ішінде тұрса, дискті күшпен

Тазалау

- Дисктің сыртқы қабатын үнемі тазалап тұрыңыз. Тазалау кезінде айналдыра қозғалтудан аулақ болыңыз. Дискті ортасынан бастап, шетіне қарай ақырындап сүртіңіз.
- Жаңа дисктердің шеттерінде немесе ортаңғы саңылауының шетінде жиек болуы мүмкін. Олардың жоқтығына көз жеткізіңіз. Егер олар бар болса алып тастаңыз, себебі бұл дұрыс жұмыс істемеу себебі болуы мүмкін.

Компакт-дискілерді сақтау кезіндегі маңызды сәттер

- Компакт-диск қолданылмаса, олар қораптарда сақталып, күн сәулесінің тік түсуінен қорғалуы керек.
- Егер диск ұзақ уақыт қолданылмайтыны болжанса, оны құрылғыдан шығарыңыз.

Компакт-дискілердің ойнатылу себептері

Егер ауа райы суық кезде, мысалы, қыста, автокөлік салонындағы ауа температурасы төмен болса, жылытқышты қосыңыз және компакт-дискті аудиожүйеге салуда оның сыртқы қабатында конденсант (су тамшылары) пайда болғанын байқайсыз. Бұл жүйе жұмысы қателігінің себебі болуы мүмкін. Мұндай жағдайда компакт-дискті шығарып, біраз уақыт күтіңіз.

Авторлық құқықты қорғау

Санкциясыз көшіру, көпшілік пайдаланатын жерлерде қолдану, дистерді жалға беру сияқты дисктерді жеке қолдану шегінен шығатын әрекеттерге заңмен тиым салынған.

Жүйе оқитын компакт-дискілер түрлері

E00736000025

Диск жапсырмасына, қорабына немесе орамасына келесі таңбалар жабыстырылады.

Түрі	Көлемі	Жазбаның ең жоғарғы ұзақтығы	Тұжырымдар
CD-DA	12 см	74 мин	—
CD-TEXT	12 см	74 мин	—

Түрі	Көлемі	Жазбаның ең жоғарғы ұзақтығы	Тұжырымдар
CD±R/RW	12 см	—	• MP3 файлды форматтары бар компакт-диск*

Ойнату мүмкін болмайтын дисккілер

- «Жүйе оқитын компакт-дискілер түрлері» бөлімінде келтірілген дискілердің ойнатылу мүмкіндігіне кепілдік берілмейді.
- Көлемі 8 см дискілерді пайдалануға тиым салынады.
- Ақау орын алмасы үшін стандартты емес формалардағы, мысалы, жүрек түріндегі дискілерді пайдалануға тиым салынады. Сонымен бірге, түссіз бөліктері бар дискілерді ойнату мүмкін болмайды.
- Сессия жазбасы аяқталмаған компакт-дискілер ойнатылмайды.
- Бағдарламалық қамтамасыз етудің дұрыс өлшемдері мен күйін келтірулерін пайдалана отырып, жазба құрылғысында немесе комьютерде дұрыс форматта жазылған компакт-дискілер ойнамау қалуы мүмкін, себебі бұл зақымданулардың, кірдің болуы және аталған құрылғының ішіндегі линзада ылғалдың жиналуы сияқты сол дисктің нақты ерекшеліктеріне байланысты.
- Компакт-дискіге байланысты кейбір қызметтер мен дискті оқу қол жетімсіз болуы мүмкін.
- Бұзылған немесе сырылған компакт-дискілерді пайдаланбаңыз.
- Компакт-дискілерде жапсырмалар болса, жапсырмалар қалдығы немесе желім қалдықтары болса, оны пайдаланбаңыз.
- Декоративті жапсырмалары мен заттаңбалары бар компакт-дискілерді пайдалануға тиым салынады.

Стандартсыз компакт-дискілер

Аталған құрылғы музыкалық компакт-дискілерді ойнатуға арналған, алайда компакт-дискілердің стандарттарына байланысты келесі нұсқаулықтарды ескеру керек.

- Сыртқы қабатында disc таңбасы бар компакт-дискілерді қолданып жатқаныңызға көз жеткізіңіз.
- Стандартсыз дискілерді ойнатуға кепілдік берілмейді. Егер ойнату мүмкін болса да, дыбыстың жоғары сапасына кепілдік берілмейді.
- Стандартсыз компакт-дискілерді пайдалану кезінде келесі жағдайлар орын алуы мүмкін:
  - Ойнату кезіндегі шу.
  - Дұрыс ойнамау.
  - Дискті танымау.
  - Бірінші жазбаны ойнату мүмкін болмайды.
  - Қарапайым компакт-дискілермен салыстырғанда, ойнатуды бастауға дейін көп уақыттың қажеттілігі.
  - Ойнату жазбаның басынан басталмайды.
  - Ойнату кезінде бірнеше фрагменттерден секіріп кету.
  - Жазбаны ойнатуды тоқтату.

Айдиофайлдар (MP3/WMA/AAC)

E00736100026

Аталған аудиожүйе CD-ROM, CD-R-RW дискілерінде немесе USB құрылғысының жадына жазылған MP3/WMA/AAC форматындағы файлдарды ойната алады.

MP3/WMA/AAC аудиофайлдарын дискіге немесе USB құрылғысына жазу алдында келесі ақпаратпен танысып алуыңыз керек, себебі файлдар мен тасымалдауыштарды пайдалану бойынша шектеу бар. Сонымен қатар, барлық әрекеттерді дұрыс орындау үшін CD-R-RW жетегін және жазба үшін пайдаланылатын бағдарламалық қамтамасыз етудің пайдалану бойынша нұсқаулығын оқыңыз.
Егер MP3/WMA/AAC/WAV аудиофайлдары кіріспе туралы мәліметтерге немесе басқа деректерге ие болса, бұл деректер дисплейге шығады.

⚠ *ЕСКЕРУ*

- **Бір реттік және көп реттік жазба компакт-дискілері MP3 форматындағы аудиофайлдарды ойнату үшін ғана пайдаланылады.**
- **Музыкалық дискілерді немесе файлдарды көшіру, оларды тегін тарату немесе ақшаға сату, Ғаламтор арқылы немесе басқа амалдармен серверге жүктеу сияқты әрекеттер заңсыз болып табылады.**
- **MP3/WMA/AAC форматтағы файлдар үшін mp3, wna немесе m4a кеңейтулерін алыңыз. Қате форматтағы файлдар жазылған компакт-дискілерді ойнату дауыстың өте қатты деңгейімен бірге жүріп, бұл динамиктің зақымдануына немесе апатқа әкелуі мүмкін.**

ЕСКЕ АЛУ

- Жазу құрылғысының немесе бағдарламалық қамтамасыз етудің жағдайына байланысты ойнату дұрыс болмауы мүмкін. Мұндай жағдайда өз жабдығыңыздың жазу құрылғысы мен бағдарламалық қамтамасыз етудің нұсқаулығын оқыңыз.

- Қолданылатын операциялық жүйеге, оның нұсқаларына, бағдарламалық қамтамасыз етілуіне немесе күйін келтіруіне байланысты файлдарға кеңейтілу берілмеуі мүмкін. Мұндай жағдайларда файлдарды көшіру кезінде файлдар mp3, wna немесе «m4a» кеңейтулерін алу керек.
- Ойнату үшін файл көлемі 2Гб аспауы керек.

Деректердің оқылатын форматтары

E00736200027

Дискілерді және USB құрылғысын ойнату кезінде оқылатын деректер форматтары өзгеше болады.

Деректер форматы	Компакт-диск	USB құрылғысы
MP3	○	○
WMA	X	○
AAC	X	○

Папкалар құрылымы

E00736300031

Жазбаларды басқару үшін Жанр— Орындаушы — Альбом — Жазба (MP3/WMA/AAC форматындағы файлдар) түріндегі папкалар құрылымын жасауға болады.

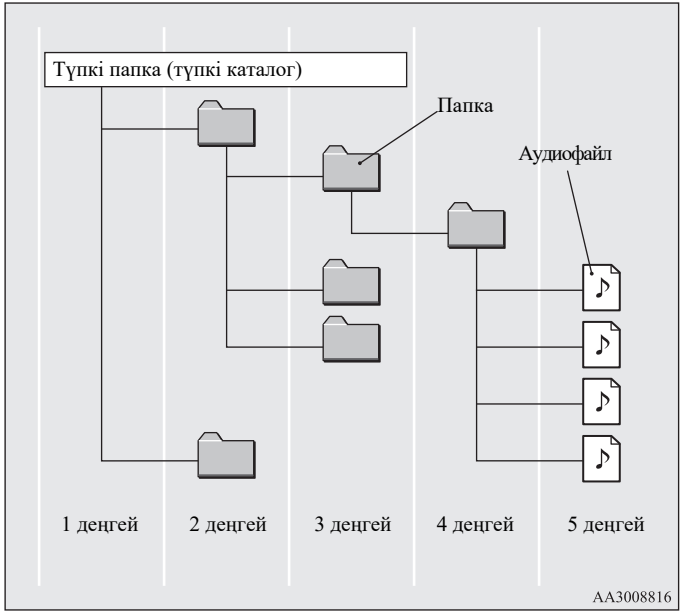

Берілуі	Сипаттамасы	Толықтырулар	
Формат сипаттамасы	ISO9660	1 деңгей (Level 1)	Файл атауының ең үлкен ұзақтығы – 8 белгі, файлкеңейтілуі – 3 белгі (бірбайтты, әріптік-сандық белгі, жазба әріптері, сандар, «-» белгісін пайдалануға рұқсат беріледі).
	ISO9660 файлдық жүйесінің кеңейтілуі	Joliet	64 белгіге дейінгі файл атауын пайдалануға рұқсат беріледі.
Көпсессиялы дискілер	Оқылмайды (бірінші сессия ғана оқылады)		
Деңгейлердің ең үлкен көлемі	8 деңгей (түпкі каталог 1-деңгей болып табылады)		
Папкалардың ең үлкен саны	Түпкі каталогты қоса алғанда 700 папка		
Файлдардың ең көп саны * 1	65535 файл (тасымалдаушыдағы файлдардың жалпы саны. MP3,WMA,AAC өзгеше форматтағы файлдар оқылмайды)		
Файлдардың және папкалардың атауларының шектеуі	64 байттан көп емес (Unicode кодтауы үшін – 32 белгі). Аталған мәннен асып кететін атаулар ұзақтығы бар файлдар мен папкалар шықпайды және жүйеде оқылмайды.		
USB қуатталатын форматтар	Кеңес берілетін файлдық жүйе – FAT32. Тек 1 бөлім.		

*1: MP3,WMA,AAC өзгеше форматтағы файлдар оқылмайды. Сонымен бірге, бір папкада бірнеше жазбаны сақтау кезінде олардың рұқсат етілетін ең жоғарғы мәнінен аспаса да, кейбір папкаларды құрылғы оқымайды. Мұндай жағдайда жазбаларды бірнеше папкаға бөлуге кеңес беріледі.

ЕСКЕ АЛУ

- Аталған жүйедегі папкалар мен файлдардың көрінісі компьютер экранындағы тәртіптен өзгеше болуы мүмкін.

MP3 форматы дегеніміз не?

E00736400029

MP3 – бұл MPEG-1 Audio Layer 3 аббревиатурасы. MPEG – Motion Picture Expert Group бейнеақпаратын қысу стандарты атының аббревиатурасы, ол бейне-дискілерге және т.б. қолдануға арналған. MP3 MPEG стандартымен регламенттелетін аудиодеректерді қысу әдістерінің бірі болып табылады. Аталған әдіс адам құлағы қабылдайтын дыбыс жиіліктерінің немесе жоғарырақ дыбыстармен берілетін дыбыстық жиіліктің сапасын төмендеті. Осыған байланысты, аз көлемдегі деректердің жоғарғы сапасы қамтамасыз етіледі. Бұл музыкалық дискіден жазбалар көлемін шамамен 10 ретке дейін қысуға мүмкіндік береді, бұл дыбыс сапасынының төмендеуіне әсер етпейді, себебі CD-R-RW бір дискісіне шамамен 10 музыкалық дискісін жазуға болады.

⚠ ЕСКЕРУ

- **Стандартқа сай емес MP3 файлдары қате ойнату себебі болуы немесе файлдардың/папкалардың қате шығуына әкелуі мүмкін.**

5

MP3-файлдардың оқылатын стандарттары

Төменде MP3-файлдардың оқылатын сипаттамалары берілген

Берілуі	Толықтырулар
Сипаттама	MPEG-1 AUDIO LAYER3
	MPEG-2 AUDIO LAYER3
Дискретизация жиілігі, кГц	MPEG-1 : 32/44.1/48
	MPEG-2 : 16/22.05/24
Битрейт, кб/с	MPEG-1 : 32–320
	MPEG-2 : 8–160
VBR (ауыспалы битрейт)	Оқылады
Каналдар қызметі	Стерео/қосылған стерео/екілік канал/монофондық
Файлдың кеңеюі	mp3
Тэгтер туралы оқылатын ақпарат	ID3 тэгі 1.0 Нұсқа 1.1, Нұсқа 2.2, Нұсқа 2.3, Нұсқа 2.4 (ISO-8859-1, UTF-16 (Unicode), кіріспелер, орындаушы есімі, альбом атауы.
Дисплейге шығатын ең көп белгілер саны	64 белгі

WMA форматы дегеніміз не?

E00736600021

WMA – бұл Microsoft компаниясымен жасалған, Windows Media Audio аудиодеректерін қысу форматының аббревиатурасы. Аталған формат MP3 форматына қарағанда көбірек қысуды қамтамасыз етеді.

ЕСКЕ АЛУ

- Microsoft, Windows Media және Windows АҚШ және басқа елдерде Microsoft Corporation компаниясының тіркелген сауда маркасы болып табылады.

⚠ *ЕСКЕРУ*

- **WMA форматы сандық құқықты басқаруға ие (DRM). Аталған құрылғы осы технологиямен қорғалса, WMA файлдарын ойната алмайды.**
- **WMA – стандартқа сай емес файлдар дұрыс ойнатпау немесе файлдардың/папкалардың атауларының дұрыс шықпауына әкеліп соғады.**
- **Pro, Lossless және Voice стандарттары оқылмайды.**

WMA –файлдарының оқылатын стандарттары

Төменде WMA –файлдарының оқылатын сипаттамалары берілген.

Берілуі	Толықтырулар
Сипаттама	Windows Media Audio Version 7.0/8.0/9.0
Дискретизация жиілігі, кГц	33/44.1/48
Битрейт, кб/с	48–320
VBR (ауыспалы битрейт)	Оқылады
Каналдар қызметі	Стерео/монофондық

Берілуі	Толықтырулар
Файлдың кеңеюі	wma
Тэгтер туралы оқылатын ақпарат	WMA тэгі Жазба атауы, орындаушы есімі, альбом атауы.
Дисплейге шығатын ең көп белгілер саны	64 белгі

AAC форматы дегеніміз не?

E00736800023

AAC – MPEG-2 және MPEG-4 қолданылатын Advanced Audio Coding қысу стандартының аббревиатурасы. Аталған формат MP3 форматына қарағанда 1,4 есе қысу деңгейіне ие және онымен салыстырмалы сапаға ие.

⚠ ЕСКЕРУ

- **AAC форматы сандық құқықты басқаруға ие (DRM). Аталған құрылғы осы технологиямен қорғалса, AAC файлдарын ойната алмайды.**
- **AAC – стандартқа сай емес файлдар дұрыс ойнатпау немесе файлдардың/папкалардың атауларының дұрыс шықпауына әкеліп соғады.**

AAC –файлдарының оқылатын стандарттары

Төменде AAC –файлдарының оқылатын сипаттамалары берілген.

Берілуі		Толықтырулар
Сипаттама		Advanced Audio Coding MPEG4/AAC-LC MPEG2/AAC-LC
Дискретизация жиілігі, кГц	MPEG4	8/11.025/12/16/22.05/24/32/44.1/48
	MPEG2	8/11.025/12/16/22.05/24/32/44.1/48
Битрейт, кб/с	MPEG4	8–320
	MPEG2	8–320
VBR (ауыспалы битрейт)		Оқылады
Каналдар қызметі		Стерео /монофондық
Файлдың кеңеюі		m4a
Тэгтер туралы оқылатын ақпарат		AAC тэгі ID3 Кіріспелер, орындаушы есімі, альбом атауы.
Дисплейге шығатын ең көп белгілер саны		64 белгі

Қауіпсіздік бойынша пайдаланушыға арналған маңызды ақпарат

E00737000035

Аталған құрылғы көрнекі индикациямен, сонымен қатар нұсқаулықтармен жабдықталған, оны Сіз жарақаттар мен зақымданулардан абай болып, дұрыс және қауіпсіз қолдануыңыз керек.

⚠ ЕСКЕРТУ

- **Қозғалыс кезінде жүргізуші дисплейге көп көңіл аудара бермеуі керек.**
  Бұл жүргізушің көңілін бұзып, апат салдары болуы мүмкін.
- **Қозғалыс кезінде жүргізуші қиын әрекеттерді жасамауы керек. Қозғалыс кезінде қиын әрекеттерді жасап, жүргізуші көңілін жолға аудармауы мүмкін, бұл апат салдары болады. Сондықтан, мұндай әрекеттерді орындау алдында автокөлікті қауіпсіз жерге тоқтату керек.**
- **Аталған құрылғының ақауы болса, мысалы дауысы шықпаса, оны пайдаланбаңыз.**
  Бұл ауыр жағдайға әкеліп, өрт немесе электр тогының соғуы мүмкін.
- **Құрылғы ішіне су немесе бөгде заттар кіріп кетпегенін қадағалаңыз.**
  Бұл түтін немесе өрт шығуына әкеліп, электр тогының соғуы немесе ақау орын алуы мүмкін.
- **Компакт-дискіге арналған ұяшыққа бөгде заттар салуға тиым салынады.**
  Бұл өрт шығуына әкеліп, электр тогының соғуы немесе ақау орын алуы мүмкін.ь сложные операции во время

⚠ ЕСКЕРТУ

- **Аталған құрылғыға бөгде заттар немесе су кіріп кетуі салдарынан пайда болған ақау, түтін немесе өзгеше иіс шығу нәтижесінде, тез арада құрылғыны пайдалануды тоқтатып, MITSUBISHI MOTORS авторизацияланған қызмет көрсету орталығына жүгініңіз.**
  Егер Сіз құрылғыны пайдалануды жалғастыра берсеңіз, бұл ауыр жағдайдың орын алып, өрт шығуына немесе электр тогының соғуына әкелуі мүмкін.
- **Құрылғыны бөлшектемеңіз және оның құрылымына өзгерістер енгізбеңіз.**
  Бұл ақаудың орын алуына, өрт шығуына, электр тогының соғуына әкелуі мүмкін.
- **Найзағай ойнаған кезде аталған құрылғыға немесе антеннаға тиісуге тиым салынады.**
  Бұл найзағайдың соғуына әкелуі мүмкін.

⚠ ЕСКЕРУ

- **Аталған құрылғының желдету мен жылуды әкететін саңылауларын жабуға тиым салынады.**
  Желдету мен жылуды әкететін саңылауларды жауып қойғанда құрылғыдан ыстық шықпай, өрт шығуына немесе ақау орын алуына әкеледі.
- **Қозғалыс кезінде автокөлік сыртындағы дауыстар естілмей қалғанша, құрылғының дауысын жоғарылатуға тиым салынады. Егер автокөлік сыртындағы дыбыстар естілмесе, бұл апатқа әкелуі мүмкін.**
- **Компакт-дискіге арналған ұяшыққа қолыңызды немесе саусағыңызды сұқпаңыз.**
  Жарақат алуыңыз мүмкін.

Аудиожүйені басқару органдары

E00737100023

Қоректендіруді қосу/өшіру (ON/OFF)

E00737201210

1. PWR/VOL түймесін басыңыз.

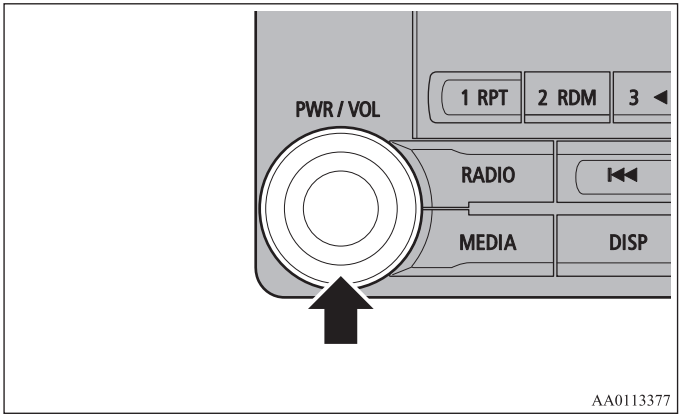

Аудиожүйе өшірілгенге дейінгі кезде қолданылған жаңғырту режимінде қосылады.

2. PWR/VOL түймесін басыңыз.
Аудиожүйе өшеді.

ЕСКЕ АЛУ

- Сонымен қатар руль доңғалағындағы MODE түймесін басып, ұстап тұрып аудиожүйені қосуға және өшіруге болады.

Дауысты реттеу

E00737300025

1. Дауысты реттеу үшін PWR/VOL реттегішін бұраңыз.

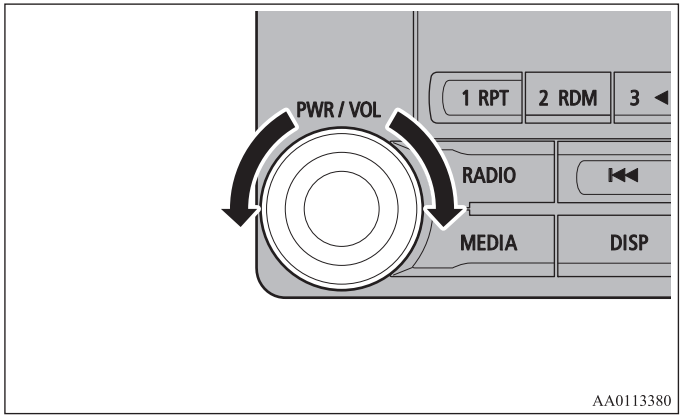

Дауысын шығару үшін PWR/VOL реттегішін сағат тілінің бағытымен бұраңыз, дауысын басу үшін сағат тілінің бағытына қарсы бұраңыз.

ЕСКЕ АЛУ

- Дауыстың ең жоғарғы мәні – 45, ең азы – 0.
- Бастапқыда дауыс 17-ге орнатылады.

Компакт-дискіні орнату және шығару

E00737400026

1. Жапсырмасын жоғары қаратып компакт-дискіге арналған ұяшыққа дискті салыңыз.

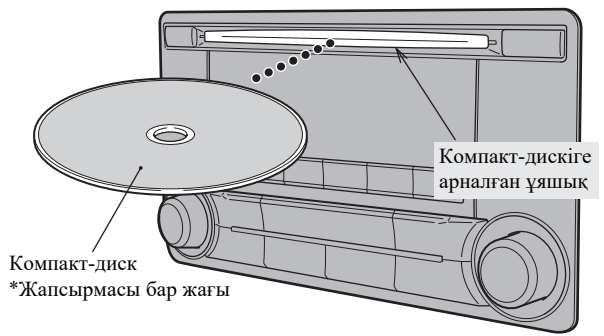

AA0113393

Компакт-дискіні жаймен алға қарай итеріңіз, аудиожүйе дискті жүктемейінше, диск ойнамайды.

2. ⏏ түймесін басыңыз.
Осы кезде диск аудиожүйеден шығарылып, оны суырып алуға болады.

⚠ *ЕСКЕРУ*

- **Компакт-дискілерді ауыстыру кезінде аялдауға рұқсат етілген қауіпсіз жерге автокөлікті тоқтатыңыз.**
- **Компакт-дискіге арналған ұяшыққа қолыңызды, саусақтарыңызды немесе бөгде заттар сұқпаңыз. Бұл жарақат алуға, түтін шығып, өрттің орын алуына әкелуі мүмкін.**
- **Диаметрі 8 см компакт-дискілер оқылмайды.**

Түймелердің белгіленуі

E00737500043

Мұнда әр түйменің атауы мен қызметі сипатталған.

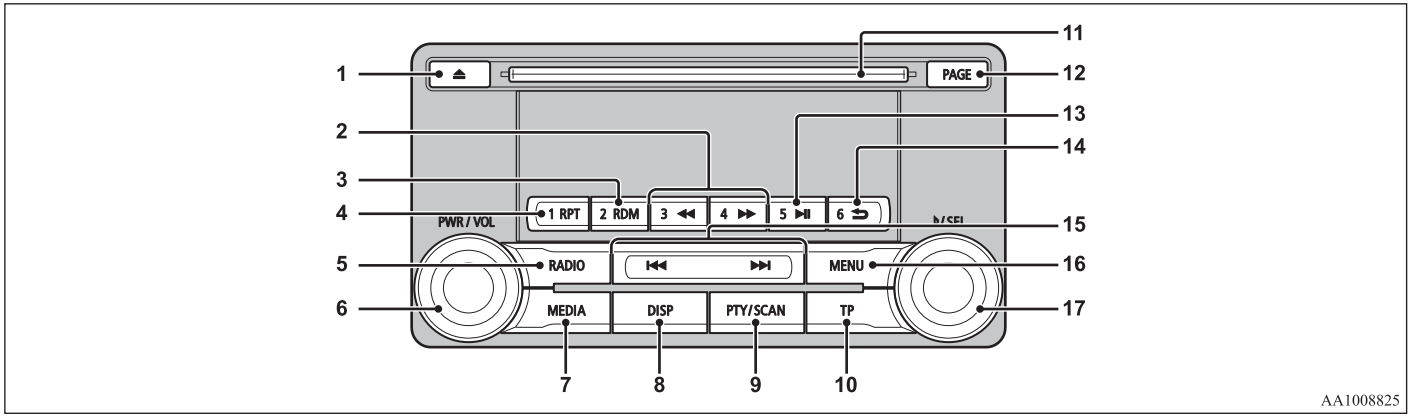

1- ⏏ түймесі.
Дискті суыру үшін пайдаланылады.

2- 3◀◀ түймесі/4 ▶▶ түймесі
Ағымдағы жазбаны тез ойнату/кері бағытта ойнату үшін пайдаланылады. Радио тыңдау кезінде 3 және 4 жадының түймелері ретінде қолданылады.

3- 2 RDM түймесі.
Жазбаларды кездейсоқ тәртіпте ойнату қызметі, радио тыңдау кезінде 2 жадының түймесі ретінде қолданылады.

4- 1 RPT түймесі
Жазбаларды қайталап тыңдау қызметі, радио тыңдау кезінде 1 жадының түймелері ретінде қолданылады.

5- RADIO түймесі.
Радиоқабылдағышты қосу және диапазондарды ауыстыру түймесі.

6- PWR/VOL түйме/реттегіш.
Даусты реттеу және қоректендіруді қосу/өшіру түймесі.

7- MEDIA түймесі
Компакт-дискілер немесе басқа көздер арасындағы ауысу. AUX қызметіне ауысу үшін түймені басып, ұстап тұрыңыз.

8. DISP түймесі.
Дисплейге шыққан ақпаратты ауыстыру.

9. PTY/SCAN түймесі.
Сканерлеу қызметінде жазбаларды ойнату. Радио тыңдау кезінде радио бағдарламалар түрі бойынша іздеу үшін қолданылады (PTY).

10. TP түймесі.
Жол қозғалысы туралы хабарлама алу.

11. Компакт-дискіге арналған ұяшық.

12. PAGE түймесі.
Дисплейге шыққан беттерді парақтау

13- 5 ⏯ түймесі.
Bluetooth интерфейсі бар аудиоқұрылғылардан жазбаларды ойнату/тоқтату. Радиотыңдау кезінде 5 түймесі ретінде қолданылады

14- 6 ⮌ түймесі.
Аудиожазбаны іздеу кезіндегі қайту және Bluetooth интерфейсі бар аудиоқұрылғылардан ойнатуды тоқтату. Радио тыңдау кезінде 6 жадының түймелері ретінде қолданылады.

15- ⏮ түймесі/⏭ түймесі.
Аудиожазбаларды ойнату кезінде жазбаны/файлды таңдау үшін қолданылады. Радио тыңдау кезінде радиостанцияны автоматты түрде таңдау үшін қолданылады.

16- MENU түймесі. Меню
қызметіне ауысу.

17- ♪ түймесі/реттегіш/SEL.
Дыбыс сапасының күйінкелтіру және меню позициясындағы таңдау.
Радио тыңдау кезінде станцияларды қолмен таңдау үшін қолданылады.

*: Жабдық түрін есепке ала отырып, Bluetooth интерфейсі бар аудиоқұрылғының болуын қажет етуі мүмкін (Bluetooth ® 2.0 жүйесі бар автокөліктер үшін).

Руль доңғалағындағы аудиожүйені қашықтықтан басқару түймелері*

E00737601490

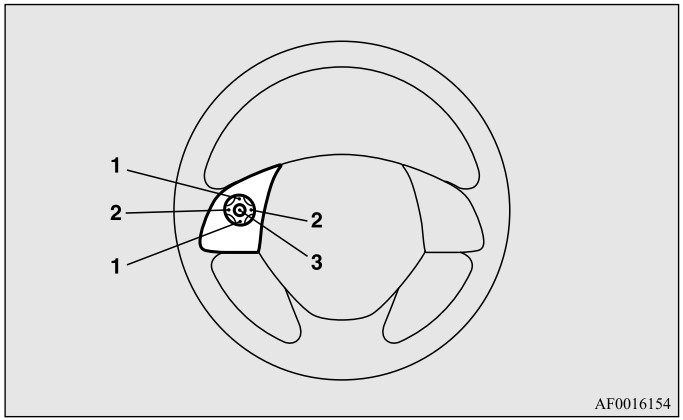

1- ▲ түймесі, ▼ түймесі
Аудиожүйенің және ұялы телефонның дауысын реттеу.

2- < түймес >түймесі
Компакт-дискідегі және басқа құрылғыдағы жазбаны таңдау, сонымен қатар радиостанцияны таңдау.
Бірнеше жазбаға алдыға немесе артқа ауысу үшін басыңыз және ұстап тұрыңыз.

3- MODE түймесі
Аудиожүйені қосу/өшіру үшін басып, ұстап тұрыңыз. Осы түймені қысқа уақытта әр басқан сайын дыбыс құрылғылары арасында ауысу болады. Ауысу тәртібі төменде көрсетілген. Егер қандай да бір құрылғы қосылмаса, ол қалып қойып, келесі құрылғы таңдалады.

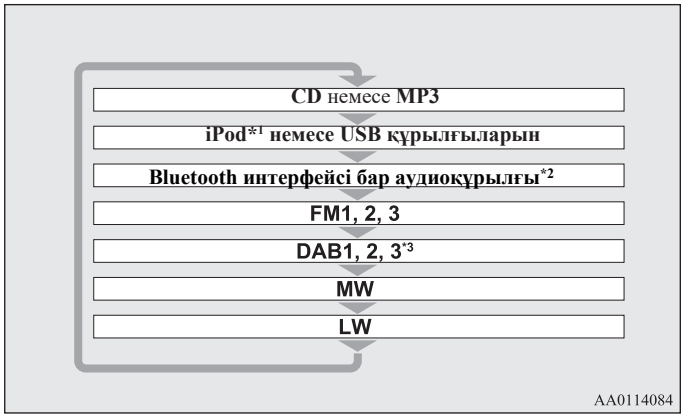

*1: Ipod сымы қажет (жеке сатып алынады).
*2: Жеке сатып алынатын Bluetooth интерфейсі бар аудиоқұрылғының болуын қажет етеді (Bluetooth ® 2.0 жүйесі бар автокөліктер үшін).
*3: DAB тюнерін қосу талап етіледі.

Радио тыңдау

E00737700032

Аталған бөлімде FM, MW және LW диапазондарында радиостанцияларды қалай тыңдауға болатыны түсіндіріледі.

Радио тыңдау

Диапазонды ауыстыру үшін, RADIO түймесін басыңыз.

FM1, FM2, FM3, MW және LW диапазондарының арасында ауысу болады.
Таңдалған диапазон дисплейге шығып тұрады.

ЕСКЕ АЛУ
- Диапазондардың ауысу тәртібі: FM1, FM2, FM3, DAB1*, DAB2*, DAB3*, MW и LW.
  *: егер DAB тюнері қосылған болса.

Радиостанцияны қолмен таңдау/іздеу

Тыңдалатын станцияның жиілігін орнату үшін, ♪ /SEL реттегішін бұраңыз.

♪ /түймесі/реттегіш SEL (сағат тілінің бағытына қарсы	Қабылданған жиілік мәнін төмендетеді.
♪ /түймесі/реттегіш SEL (сағат тілінің бағытымен)	Қабылданған жиілік мәнін жоғарылатады.
▶▶I түймесі (басып, ұстап тұру керек)	Радиостанцияны іздеуді бастау үшін түймені жіберіңіз. Станция табылған кезде сканерлеу тоқтайды.
I◀◀ түймесі (басып, ұстап тұру керек)	

5

Радиостанцияларды жадыға енгізу

Сіз радиостанция жиілігін шығару үшін, түймені бір рет қана басып оны жадыға енгізе аласыз.

1. Жадыға енгізгіңіз келетін жиілікті реттеңіз.
2. 1PRT түймесінен 6 ⮌ түймесіне дейінгі кез келген түймені басып, ұстап тұрыңыз.
   Дыбыстық дабыл сервистің жадыға енгізілгенін жадының сәйкес түймесімен көрсетеді.

ЕСКЕ АЛУ

- Жадыға әр диапазонға арналған алты радиостанция енгізуге болады (FM1, FM2, FM3).
- Түймені таңдау кезінде, радиостанция тіркелген жады ұяшығында жаңа жиілік жазылады.
- Жады түймесін басқанда, жадыға алдында енгізілген жиілік таңдалады.

Auto Memory қызметі (радиостанциялар жиілігін жадыға автоматты түрде енгізу)

Жады түймелеріне сәйкес тәртіп бойынша ең жоғарғы дабылы бар 6 радиостанция жадыға енгізіледі.
RADIO түймесін басып, ұстап тұрыңыз.

Радиостанциялар жиілігін жадыға автоматты түрде енгізу аяқталған соң, түйме жадының ұяшығында жиілігі тіркелген радиостанцияны қабылдау басталады [1].

⚠ *ЕСКЕРУ*

- **Жадыға алдында енгізілген жиіліктердің қайта жазылатынын ескеріңіз.**

ЕСКЕ АЛУ

- FM1 және FM2 диапазондарына арналған жады ұяшықтарын толтыру кезінде радиостанциялар жиілігін жадыға автоматты түрде енгізу қызметі FM3 диапазонына ауысады.

Радиобағдарламалар түрі бойынша іздеу (PTY)

PTY таңдаңыз (радиобағдарламалар түрі), радиостанцияларды автоматты түрде іздеу басталады.

1. Радиоқабылдағыштың FM диапазонында жұмысы кезінде PTY/SCAN түймесін басыңыз. Жүйе PTY таңдау қызметіне ауысады.
2. 2PTY таңдау үшін, ♪/SEL реттегішін бұраңыз. Дисплейде PTY индикаторы жыпылықтай бастайды (бағдарламалар мазмұны) және радиостанцияны автоматты түрде іздеу басталады. Радиостанцияны қабылдау кезінде дисплейде оның атауы шығады.

ЕСКЕ АЛУ

- Радиоқабылдағыш бірінші табылған станцияны қабылдай бастайды.
- Қабылдауды бастағаннан кейін 10 секунд өткен соң, PTY іздеу аяқталады.

*DAB сандық радиохабары**

E00739100014

Бұл тармақта радиобекетті DAB сандық радиохабар форматында жаңғырту сипатталады.

Радиобекетті DAB сандық радиохабар форматында жаңғырту

1. Диапазонды ауыстыру үшін RADIO батырмасын басыңыз. DAB1, DAB2 және DAB3 диапазондары арасында ауысыңыз. Таңдалған диапазон дисплейде көрсетіледі.

ЕСКЕ АЛУ

● Диапазондардың ауысу реті: FM1, FM2, FM3, DAB1, DAB2, DAB3, MW және LW.

Сервисті таңдау

1. ⏮ немеме ⏭ батырмасын басып ұстап тұрыңыз. Құрылғы қолжетімді топтардағы негізгі сервистерді қабылдайды.
2. ⏮ немеме ⏭ батырмасын сервисті таңдау үшін басыңыз.

⏮ батырмасы (басу және ұстап тұру)	Құрылғы автоматты түрде қолжетімді топтардағы сервистерді азайту жағына қарай қабылдайды
⏭ батырмасы (басу және ұстап тұру)	Құрылғы автоматты түрде қолжетімді топтардағы сервистерді көбейту жағына қарай қабылдайды
⏮ Батырмасы	Сервистерді азайту жағына ауыстырады
⏭ Батырмасы	Сервистерді көбейту жағына ауыстырады

ЕСКЕ АЛУ

● Хабарлаудың бірінші немесе соңғы каналына ауысу жүреді; каналдар ішінде келесі сервиске ауысу жүреді.

Сервисті жадыға енгізу.

Сіз батрыманы бір басқаннан шақыра алу үшін сервисті жадыға енгізе аласыз.

1. Жадыға енгізгіңіз келетін сервиске апарыңыз.
2. 1 RPT-дан 6 ⮌ батырмасына дейінгі кез келген батырыманы басыңыз және ұстап тұрыңыз.
   Дыбыстық белгі жадының сәйкес батырмасымен сервистің жадыға енгендігін растайды.

ЕСКЕ АЛУ

● Жады ұяшықтарының сервис тіркелген ұяшығын таңдаған жағдайда жаңа баптама жазылатын болады.
● Жады батырмасын басқан кезде бұрыннан жадыға енгізілген сервис баптамасы тағдалынады.

Сервисті іздеу

Қолжетімді топтар және сервистерді іздеуді жүзеге асырыңыз.

1. Топты таңдау үшін ♪ /SEL реттегішін бұраңыз.
2. ♪ /SEL реттегіші батырмасын басыңыз.
   Дисплейде таңдалған топтағы сервис атауы көрінеді.
   Сервисті таңдау үшін ♪ /SEL реттегішін бұраңыз.
3. ♪ /SEL реттегіші батырмасын басыңыз.
4. Таңдалған сервисті жаңғырту басталады.

ЕСКЕ АЛУ

● Егер сервис атауының мәтіндік ақпараты қолжетімсіз болса дисплейде ештеңе көрсетілмейді.
● Егер 10 секунд ішінде ешқандай әрекет жасалынбаса сервисті іздеу режимі тоқтаталады.

Радиохабар типі бойынша іздеу (PTY)

PTY-ды таңдаңыз (радиохабар типі) және автоматты түрде сервисті іздеу бсталады.

1. PTY/ SCAN батырмасын басыңыз.
   Жүйе PTY таңдау режиміне ауысады
2. PTY таңдау үшін ♪ /SEL реттегішін бұраңыз.
3. ⏮ немесе ⏭ батырмасын басыңыз
   Жүйе PTY сервистерін іздеуді бастайды.

⏮ батырмасы	Жүйе PTY іздеуді азайту жағына қарай жүргізе бастайды
⏭ батырмасы	Жүйе PTY іздеуді көбейту жағына қарай жүргізе бастайды

ЕСКЕ АЛУ

- PTY таңдаған кезде PTY алдыңғы баптамасына ауысу үшін 1 RPT-дан 6 ⮌ батырмасына дейінгі кез келген батырыманы басыңыз
- PTY таңдаған кезде жадыға енгізу үшін PTY таңдаңыз, сосын PTY алдын ала баптаманың жадысына енгізі үшін 1 RPT-дан 6 ⮌ батырмасына дейінгі кез келген батырыманы басыңыз және ұстап тұрыңыз.
- Егер PTY таңдау режимінде екі секунд ішінде ешқандай әрекет жасалынбаса таңдалынған PTY аймағында көбейту жағына қарай іздеу басталады.

5

Жол қозғалысы туралы хабарлама

E00739200015

Бұл бөлімде жол қозғалысы туралы хабарламаны қалай тыңдауға болатыны жазылған.

Жол қозғалысы туралы хабарламаны тыңдау

1. W немесе LW диапазонынан басқа диапазонда радио тыңдау кезінде TP түймесін басыңыз. Жол қозғалысы туралы хабарлама трансляциясы жүріп жатса, ол тыңдалады.

⚠ *ЕСКЕРУ*

- **MW немесе LW диапазонында сигналдар қабылдау кезінде жол қозғалысы туралы хабарлама қабылданбайды.**

ЕСКЕ АЛУ

- Жол қозғалысы туралы хабарламаны қабылдау кезінде дисплейде TRAF INT индикациясы шығады, ал егер мәтіндік ақпарат болса, радиостанцияның атауы шығады.
- Жол қозғалысы туралы хабар жүріп жатса, аудиожүйенің дауысы алдыңғы хабарламаларды немесе жедел хабарламаларды қабылдау кезіндегі мәнге орнатылады. Келесі радиобағдарламалар алдыңғы хабарламалар немесе жедел хабарламалар кезіндегідей шамада тұрады.

Жол қозғалысы туралы хабарламаны күту қызметі

Бұл қызметте жол қозғалысы туралы хабарлама басында радиоқабылдағыш автоматты түрде жол қозғалысы туралы хабарлама беріп жатқан радиостанцияға ауысып кетеді.

1. MW немесе LW диапазонынан басқа диапазонда радио тыңдау кезінде TP түймесін басыңыз. Дисплейде TP индикациясы шығып, жүйе күту қызметіне ауысады. Жол қозғалысы туралы хабарлама жүріп жатса, олар қайта жанады.

2. MW немесе LW диапазонынан басқа диапазонда радио тыңдау кезінде TP түймесін басыңыз. TP индикациясы дисплейден жойылады, күту қызметі өшеді.

⚠ *ЕСКЕРУ*

- **MW немесе LW диапазонында сигналдар қабылдау кезінде жол қозғалысы туралы хабарлама қабылданбайды.**

Компакт-дискілерді ойнату

E00737800059

Аталған бөлімде компакт-дискілерді ойнату туралы ақпарат келтірілген (CD-DA/CD-TEXT).

Компакт-дискілерді ойнату

Компакт-дискіні салыңыз.

Ойнатуды автоматты түрде қосу үшін компакт дискіні салыңыз.
→ «Компакт-дискіні орнату және шығару» (5-31 бет). Егер диск ойнатқышқа салынып қойса, компакт-дискіні дыбыс көзі ретінде таңдау үшін MEDIA түймесін басыңыз.

Жазбаны таңдау

Жазбаны таңдау үшін ⏮ немесе ⏭ түймесін басыңыз.

Бұл түймелердің көмегімен келесі немесе алдыңғы жазбаны таңдау жүзеге асырылады.

Ағымдағы жазбаны тіке/кері тәртіпте жылдам ойнату

3 ▶▶ немесе 4 ◀◀ түймесін басып, ұстап тұрыңыз.

Бұл түймелер ағымдағы жазбаны тіке/кері тәртіпте жылдам ойнатуға мүмкіндік береді.

Ойнату қызметін өзгерту

Қайта ойнату, жазбаларды кездейсоқ тәртіпте ойнату немесе сканерлеу қызметінде ойнату қызметтерін таңдауға болады.

Қайта ойнату қызметі (RPT)

1 RPT түймесін басыңыз.

Ағымдағы жазбаны қайта ойнату.

ЕСКЕ АЛУ
- Түймені қайта бассаңыз, бұл қызмет өшеді.
- Жазбаны таңдау, дискті шығару, ағымдағы жазбаны тіке/кері бағытта жылдам ойнату кезінде бұл қызмет өшеді.

Кездейсоқ тәртіпте жазбаларды ойнату қызметі (RDM)

RDM 2 түймесін басыңыз.

Дисктегі жазбалардың кездейсоқ тәртіпте ойнауы.

ЕСКЕ АЛУ
- Түймені қайта бассаңыз, бұл қызмет өшеді.
- Дискті шығарған кезде бұл қызмет өшеді.

Сканерлеу қызметінде ойнату (SCAN)

PTY/SCAN түймесін басыңыз.

Компакт-дискідегі әр жазбаның алғашқы 10 секундтын ойнату.

ЕСКЕ АЛУ
- Егер Сіз осы қызметте ойнатылған жазбаны тыңдағыңыз келсе, осы түймені қайта басыңыз, жазба қалыпты қызметте ойнай бастайды.

5

MP3 форматындағы файлдарды ойнату

E00737900034

Бұл бөлімде компакт-дискіден аудио файлдарды қалай ойнататындығын түсіндіреді.

⚠ *ЕСКЕРУ*

- **Бір реттік жазба компакт-дискілері және көп реттік жазба компакт-дискілері тек MP3 форматындағы файлдарды ойнату үшін пайдаланылуы мүмкін.**

MP3 форматындағы файлдарды ойнату

Компакт-дискіні салыңыз.

Ойнатуды автоматты түрде қосу үшін компакт дискіні салыңыз. «Компакт-дискіні орнату және шығару» (5-31 бет). Егер диск ойнатқышқа салынып қойса, компакт-дискіні дыбыс көзі ретінде таңдау үшін MEDIA түймесін басыңыз.

ЕСКЕ АЛУ
- Файлдар құрылымына байланысты компакт-дискіні оқу біраз уақыт алуы мүмкін.

Жазбаны (файлды) таңдау

Жазбаны таңдау үшін ⏮ немесе ⏭ түймесін басыңыз.

Бұл түймелердің көмегімен келесі немесе алдыңғы жазбаны таңдау жүзеге асырылады.

Ағымдағы жазбаны тіке/кері тәртіпте жылдам ойнату

⏩ немесе ⏪ түймесін басып, ұстап тұрыңыз. Бұл түймелер ағымдағы жазбаны тіке/кері тәртіпте жылдам ойнатуға мүмкіндік береді.

Ойнату қызметін өзгерту

Қайта ойнату, жазбаларды кездейсоқ тәртіпте ойнату немесе сканерлеу қызметінде ойнату қызметтерін таңдауға болады.

Қайта ойнату қызметі (RPT)

1 RPT түймесін басыңыз.
Ағымдағы жазбаны қайта ойнату.

ЕСКЕ АЛУ
- Түймені қайта бассаңыз, бұл қызмет өшеді.
- Жазбаны таңдау, дискті шығару, ағымдағы жазбаны тіке/кері бағытта жылдам ойнату кезінде бұл қызмет өшеді.

Папкадағы жазбаларды қайта ойнату қызметі

1 RPT түймесін басыңыз.

Таңдалған папкадағы жазбаларды қайта ойнату.

ЕСКЕ АЛУ
- Түймені қайта бассаңыз, бұл қызмет өшеді.
- Файлды таңдау кезінде де папкадағы жазбаларды қайта ойнату қызметі өшпейді.

Кездейсоқ тәртіпте жазбаларды ойнату қызметі (RDM)

RDM 2 түймесін басыңыз.

Дисктегі жазбалардың кездейсоқ тәртіпте ойнауы.

ЕСКЕ АЛУ
- Түймені қайта бассаңыз, бұл қызмет өшеді.

Кездейсоқ тәртіпте папкадағы жазбаларды ойнату қызметі

RDM 2 түймесін басыңыз.

Дисктегі папкалар жазбасының кездейсоқ тәртіпте ойнауы.

ЕСКЕ АЛУ
- Түймені қайта бассаңыз, бұл қызмет өшеді.

Сканерлеу қызметінде ойнату (SCAN)

SCAN түймесін басыңыз.

Ағымдағы папкадағы әр жазбаның алғашқы 10 секундтын ойнату.

Жазбаларды іздеу

Папкалар мен файлдарды іздеу және жазбаны таңдау.

1. Папканы таңдау үшін ♪/SEL реттегішін бұраңыз.
2. ♪ /SEL түймесін басыңыз.
   Таңдалған папкадағы файлдар шығады.
3. Файлды таңдау үшін ♪ /SEL реттегішін бұраңыз.
4. ♪ /SEL басыңыз.

ЕСКЕ АЛУ
- Папканы таңдау кезінде жазбаларды іздеу қызметін өшіру ⮌ үшін түймесін басыңыз.
- Егер папканы таңдағаннан кейін шамамен 10 секунд ішінде ешқандай әрекеттер орындалмаса, жазбаларды іздеу қызметі өшеді.
- Папканы таңдаңыз және осы папкадағы бірінші жазбадан ойнатуды бастау үшін ♪ /SEL түймесін басып, ұстап тұрыңыз.
- Файлды таңдау кезінде алдыңғы әрекетке оралу үшін ⮌ түймесін басыңыз.
- Файлды таңдау кезінде жазбаларды іздеу қызметін өшіру ⮌ үшін түймесін басыңыз.

- Егер файлды таңдаған соң, шамамен бес секунд өткен соң ешқандай әрекеттер орындалмаса, осы файл ойнай бастайды.

- Мысалы жазбаларды таңдау кезінде дискке байланысты әрекеттер орындалса, жазбаларды іздеу қызметі өшеді.

iPod ойнатқышынан жазбаларды ойнату

E00738001185

Аталған құрылғыға iPod/iPhone құрылғыларын қосу кезінде сол құрылғылардағы файлдарды ойнатуға болады.

⚠ *ЕСКЕРУ*

- **Автокөлік ішінде iPod/iPhone құрылғыларын қараусыз қалдырмаңыз.**
- **Бұл құрылғыларды қолыңызға ұстап, автокөлік қозғалысы кезінде пайдалануға тиым салынады. Бұл өте қауіпті.**
- **Аталған құрылғыға iPod/iPhone құрылғыларын қосу кезінде жоғалып кеткен деректер үшін біздің компания жауапкершілік алмайды.**
- **Құрылғыларды пайдалану кезіндегі әрекеттерге байланысты аудиофайлдардың жойылуы немесе зақымдануы мүмкін, сондықтан деректердің қосымша көшірмесін жасап қоюға кеңес беріледі.**

ЕСКЕ АЛУ

- iPod/iPhone құрылғыларының шығуы, моделі және бағдарламалық қамтамасыз етілуіне байланысты оларды ойнату мүмкін болмай қалуы мүмкін (5-19 бет). Сонымен қатар, аталған құжатта жазылған ойнату қызметтері қол жетімсіз болуы мүмкін.
- Bluetooth® 2.0 интерфейсі бар автокөліктерге арналған қосылғыш құрылғы типтері ерекшеленуі мүмкін. Толық ақпаратты MITSUBISHI MOTORS веб-сайтынан алуға болады. Өтінеміз, «басқа компаниялардың веб-сайттарына сілтемелер жайлы ескерту» шарттарын оқыңыз және қабылдаңыз. Жоғарыда аталған веб-сайттар шеткері сайттарға қосылуы мүмкін http://www.mitsubishi-motors.com/en/products/index.html
- Бағдарламалық жасақтамасы соңғы нұсқасына дейін жаңартылған iPod/iPhone құрылғысын қолдану ұсынылады.

- iPod/iPhone құрылғыларының қосылғаны туралы мәліметтерді алу үшін 5-96 беттегі «iPod ойнатқышын қосу» бөлімін қараңыз.
- iPod/iPhone құрылғыларын қосу үшін сатылымда бар iPod сымдарын алыңыз.
- Автокөлік қозғалысы кезінде қауіпті әрекеттер жасамас үшін, мысалы, қосқыш сымды жалғау үшін құрылғының толық күйін келтіруді жасап алыңыз.
- Қауіпсіздік үшін iPod/iPhone құрылғыларын қосу немесе шығару үшін автокөлікті толық тоқтатыңыз.
- iPod/iPhone құрылғыларының жағдайына қарай құрылғыны табу мен оны ойнату үшін біраз уақыт қажет болады.
- iPod/iPhone құрылғылары жүйеге қосылып тұрғанда, аталған құрылғының түймелері істемейді.
- iPod/iPhone құрылғыларының техникалық сипаттамалары қосылмай қалу себебі немесе интерфейс қызметтерінің немесе элементтерінің қол жетімсізігіне әкелуі мүмкін.
- iPod/iPhone құрылғыларының жадында сақталған аудиофайлдардың қасиеттеріне байланысты, жазба туралы ақпарат қате шығуы мүмкін.
- Автокөліктің немесе iPod/iPhone құрылғыларының жағдайына қарай, қозғалтқыш қосылғаннан кейін ойнату мүмкін болмай қалады.
- Авторлық құқықпен қорғалған файлдарды ойнату мүмкін болмайды.
- iPod/iPhone құрылғыларындағы эквалайзердің күйін келтіруін толығымен алып тастауға кеңес беріледі. iPod/iPhone құрылғыларын осы құрылғыға қосылғаннан кейін өшіріңіз.
- Егер iPod/iPhone құрылғылары жүйеге Bluetooth интерфейсі арқылы қосылса, iPod сымдарының қажеті болмайды. Екі әдісті де қолданып қосылу құрылғы жұмысының қате істеуіне әкеледі.
- Егер iPod/iPhone құрылғылары қате істесе, аталған құрылғыдан
- iPod/iPhone құрылғыларын шығарыңыз, оны қайта жүктеп,, сосын қосыңыз.

iPod құрылғыларынан жазбаны ойнату

Дыбыс көзі ретінде iPod таңдау үшін, MEDIA түймесін басыңыз.

Таңдалған дыбыс көзі дисплейге шығады.

Жазбаны таңдау (файлды)

Жазбаны таңдау үшін ⏮ немесе ⏭ түймесін басыңыз.

Бұл түймелердің көмегімен келесі немесе алдыңғы жазбаны таңдау жүзеге асырылады.

Ағымдағы жазбаны тіке/кері тәртіпте жылдам ойнату

4 ⏩ немесе 3 ⏪ түймесін басып, ұстап тұрыңыз.
Бұл түймелер ағымдағы жазбаны тіке/кері тәртіпте жылдам ойнатуға мүмкіндік береді.

Ойнату қызметін өзгерту

Қайта ойнату, жазбаларды кездейсоқ тәртіпте ойнату қызметтерін таңдауға болады.

Қайта ойнату қызметі (RPT)

1 RPT түймесін басыңыз.

Ағымдағы жазбаны қайта ойнату.

ЕСКЕ АЛУ
- Түймені қайта бассаңыз, бұл қызмет өшеді.

Кездейсоқ тәртіпте жазбаларды ойнату қызметі (RDM)

RDM 2 түймесін басыңыз.

Дисктегі жазбалардың кездейсоқ тәртіпте ойнауы.

ЕСКЕ АЛУ
- Түймені қайта бассаңыз, бұл қызмет өшеді.

Альбомдағы жазбаларды кездейсоқ тәртіпте ойнату қызметі

RDM 2 түймесін басыңыз.

Альбомдағы жазбалардың кездейсоқ тәртіпте ойнауы.

ЕСКЕ АЛУ

- Түймені қайта бассаңыз, бұл қызмет өшеді.

Жазбаларды іздеу

Жазбалардың санаттары мен атауларын іздеу.

1. Санатты таңдау үшін ♪/SEL реттегішін бұраңыз.
2. ♪ /SEL. түймесін басыңыз. категориялар көрсетіледі немесе таңдалған санаттағы файлдар шығады.
3. Санатты немесе жазбаны таңдау үшін♪/SEL реттегішін бұраңыз.
4. ♪ /SEL түймесін басыңыз.
   1-4 сатыны қайталап жазбаны іздеңіз.
   Ойнатуды бастау үшін ♪/SEL түймесін таңдап, оны басып, ұстап тұрыңыз.

ЕСКЕ АЛУ

- Санатты таңдау кезінде (1-деңгей) жазбаларды іздеу қызметін өшіру 6 ⮌ түшін түймесін басыңыз.
- Егер санатты таңдағаннан кейін шамамен 10 секунд ішінде ешқандай әрекеттер орындалмаса, жазбаларды іздеу қызметі өшеді.
- Санатты таңдаңыз және осы санаттағы бірінші жазбадан ойнатуды бастау үшін ♪ /SEL түймесін басып, ұстап тұрыңыз.
- Жазбаны таңдау кезінде алдыңғы әрекетке оралу үшін 6 ⮌ түймесін басыңыз.
- Жазбаны таңдау кезінде жазбаларды іздеу қызметін өшіру үшін 6 ⮌ түймесін басыңыз.
- Егер жазбаны таңдаған соң, шамамен бес секунд өткен соң ешқандай әрекеттер орындалмаса, осы файл ойнай бастайды.
- Мысалы жазбаларды таңдау кезінде iPod байланысты әрекеттер орындалса, жазбаларды іздеу қызметі өшеді.

5

USB-жинақтауышынан жазбаларды тыңдау

E00736501245

USB құрылғыларынан аталған құрылғыға, мысалы, USB-жинақтауышына қосылу үшін, осы құрылғыларда сақталған жазбаларды тыңдауға болады.

⚠ *ЕСКЕРУ*

- **Автокөлік ішінде USB құрылғыларын қараусыз қалдырмаңыз.**
- **Бұл құрылғыларды қолыңызға ұстап, автокөлік қозғалысы кезінде пайдалануға тиым салынады. Бұл өте қауіпті.**
- **Жады картасын оқуыту құрылғыларын немесе қатты дискілер пайдаланбаңыз, себебі ол жерде сақталған деректердің зақымдануы мүмкін. Егер олар қателесіп іске қосылған болса, оталдыру тетігін LOCK қалпына ауыстырыңыз немесе OFF жұмыс режимін қосыңыз, осыдан кейін іске қосылған жабдықты ажыратыңыз.**
- **Деректердің жойылуы немесе зақымдануы мүмкін, сондықтан деректердің қосымша көшірмесін жасап қоюға кеңес беріледі.**
- **USB құрылғыларында еш зақымдану жоқ екеніне немесе ол жерде сақталған деректердің жоғалып кетуіне ешбір кепілдік жоқ.**
- **Құрылғыларды пайдалану кезіндегі әрекеттерге байланысты аудиофайлдардың жойылуы немесе зақымдануы мүмкін, сондықтан деректердің қосымша көшірмесін жасап қоюға кеңес беріледі.**

ЕСКЕ АЛУ

- Mass Storage Class хаттамасы бар сандық аудио ойнатқыштарын қосуға болады.
- Қосуға болатын USB құрылғыларының және ойнатылатын файлдардың түрлері туралы мәлімет алу үшін (Bluetooth ® 2.0 жүйесі бар автокөліктер) 5-97 беттегі «Қосылатын құрылғылар түрі және файлдардың оқылатын форматтары» бөлімін қараңыз.
- USB құрылғыларының қосылуы туралы мәліметтер алу үшін 5-94 беттегі «USB жинақтауышын қосу» бөлімін қараңыз.

- USB құрылғыларын қосу үшін байланыстырғыш сымдар пайдаланыңыз. Сымсыз қосылу жоғарғы күш түсуге әкеліп, ол зақымдануы мүмкін.
- Автокөлік қозғалысы кезінде қауіпті әрекеттер жасамас үшін, мысалы, қосқыш сымды жалғау үшін құрылғының толық күйін келтіруді жасап алыңыз.
- Қауіпсіздік үшін USB құрылғыларын қосу немесе шығару үшін автокөлікті толық тоқтатыңыз.
- USB кіру ұяшығына аудио құрылғылардан басқа басқа құрылғыларды қосуға тиым салынады. Бұл құрылғының немесе жабдықтың зақымдануына әкелуі мүмкін.
- USB құрылғылары жүйеге қосылып тұрғанда, аталған құрылғының түймелері істемейді.
- USB құрылғыларының техникалық сипаттамалары қосылмай қалу себебіне немесе интерфейс қызметтерінің немесе элементтерінің қол жетімсізігіне әкелуі мүмкін.
- USB құрылғыларының жадында сақталған аудиофайлдардың қасиеттеріне байланысты, жазба туралы ақпарат қате шығуы мүмкін.
- Автокөліктің немесе USB құрылғысының жағдайына байланысты қозғалтқыш оталған соң ойнату мүмкін болмай қалады.
- Автомобильдің және iPod/iPhone құрылғысының жағдайына байланысты қозғалтқышты жүргізген соң ол іске қосылмауы мүмкін.
- Авторлық құқықпен қорғалған файлдарды ойнату мүмкін болмайды.
- Бұл құрылғы MP3, WMA және AAC форматындағы файлдарды ойната алады.
- USB құрылғыларының түріне байланысты оны пайдалану мүмкін болмауы мүмкін немесе оның қызметтері қол жетімсіз болуы мүмкін.
- USB құрылғыларына арналған кеңес берілетін файлдық жүйе – FAT 32.
- USB құрылғыларының ең жоғарғы көлемі – 32 Гб.
- Аудиожүйеге аудиофайлдары бар USB құрылғыларын қосуға кеңес беріледі.

USB-жинақтауышынан жазбаларды ойнату

Дыбыс көзі ретінде USB-жинақтауышын таңдау үшін, MEDIA түймесін басыңыз. Таңдалған дыбыс көзі дисплейге шығады.

Жазбаны таңдау (файлды)

Жазбаны таңдау үшін ⏮ немесе ⏭ түймесін басыңыз.

Бұл түймелердің көмегімен келесі немесе алдыңғы жазбаны таңдау жүзеге асырылады.

Ағымдағы жазбаны тіке/кері тәртіпте жылдам ойнату

3 ▶▶ немесе 4 ◀◀ түймесін басып, ұстап тұрыңыз.

Бұл түймелер ағымдағы жазбаны тіке/кері тәртіпте жылдам ойнатуға мүмкіндік береді.

Ойнату қызметін өзгерту

Қайта ойнату, жазбаларды кездейсоқ тәртіпте ойнату немесе сканерлеу қызметінде ойнату қызметтерін таңдауға болады.

Қайта ойнату қызметі (RPT)

1 RPT түймесін басыңыз.

Ағымдағы жазбаны қайта ойнату.

ЕСКЕ АЛУ
- Түймені қайта бассаңыз, бұл қызмет өшеді.
- Файлды таңдау кезінде бұл қызмет өшеді.

Папкадағы жазбаларды қайта ойнату қызметі

1 RPT түймесін басыңыз.

Таңдалған папкадағы жазбаларды қайта ойнату.

ЕСКЕ АЛУ
- Түймені қайта бассаңыз, бұл қызмет өшеді.
- Файлды таңдау кезінде де папкадағы жазбаларды қайта ойнату қызметі өшпейді.

Кездейсоқ тәртіпте жазбаларды ойнату қызметі (RDM)
RDM 2 түймесін басыңыз.

Таңдалған папка ішіндегі жазбалардың кездейсоқ тәртіпте ойнауы.

ЕСКЕ АЛУ
- Түймені қайта бассаңыз, бұл қызмет өшеді.
- Файлды таңдау кезінде де папкадағы жазбаларды қайта ойнату қызметі өшпейді.

Кездейсоқ тәртіпте барлық папкадағы жазбаларды ойнату қызметі
RDM 2 түймесін басыңыз.

Барлық папкалар жазбасының кездейсоқ тәртіпте ойнауы.

ЕСКЕ АЛУ
- Түймені қайта бассаңыз, бұл қызмет өшеді.
- Файлды таңдау кезінде де папкадағы жазбаларды қайта ойнату қызметі өшпейді.

Сканерлеу қызметінде ойнату (SCAN)
PTY/SCAN түймесін басыңыз.

USB-жинақтауышындағы папкадағы әр жазбаның алғашқы 10 секундтын ойнату.

ЕСКЕ АЛУ
- Егер Сіз осы қызметте ойнатылатын жазбаны тыңдағыңыз келсе, осы түймені қайта басыңыз, сонда жазба қалыпты жағдайда ойнай бастайды.

Сканерлеу қызметінде папкалардағы жазбаларды ойнату
PTY/SCAN түймесін басыңыз.

USB-жинақтауышындағы папкадағы әр жазбаның алғашқы 10 секундтын ойнату.

ЕСКЕ АЛУ
- Егер Сіз осы қызметте ойнатылатын жазбаны тыңдағыңыз келсе, осы түймені қайта басыңыз, сонда жазба қалыпты жағдайда ойнай бастайды.

Жазбаларды іздеу
Папкаларды және файлдарды іздеу және папканы таңдау.

1. Паканы таңдау үшін ♪ /SEL реттегішін бұраңыз.
2. ♪ /SEL түймесін басыңыз.

   Таңдалған папкадағы файлдар шығады.
3. Файлды таңдау үшін ♪ /SEL реттегішін бұраңыз.
4. ♪ /SEL түймесін басыңыз.

   Таңдалған файл (жазба) ойнай бастайды

ЕСКЕ АЛУ
- Папканы таңдау кезінде жазбаларды іздеу қызметін өшіру үшін 6 ⮌ түймесін басыңыз.

- Егер папканы таңдағаннан кейін шамамен 10 секунд ішінде ешқандай әрекеттер орындалмаса, жазбаларды іздеу қызметі өшеді.
- Папканы таңдаңыз және осы папкадағы бірінші жазбадан ойнатуды бастау үшін ♪ /SEL түймесін басып, ұстап тұрыңыз.
- Файлды таңдау кезінде алдыңғы әрекетке оралу үшін 6 ⮌ басыңыз.
- Файлды таңдау кезінде жазбаларды іздеу қызметін өшіру үшін 6 ⮌ түймесін басыңыз.
- Егер файлды таңдаған соң, шамамен бес секунд өткен соң ешқандай әрекеттер орындалмаса, осы файл ойнай бастайды.
- Мысалы жазбаларды таңдау кезінде дискке байланысты әрекеттер орындалса, жазбаларды іздеу қызметі өшеді.

Дауыстық басқару көмегімен iPod ойнатқышынан/USB-жинақтауышынан жазбаларды ойнату Bluetooth® 2.0) жүйесі бар автокөліктер үшін)

E00748700029

iPod/USB құрылғыларының жадындағы қажетті жазбаларды дауыстық басқару көмегімен таңдауға және ойнатуға болады. Дауыс командасы берілетін сөз бен тұлғаны тіркеу қызметі туралы мәліметтер 5-64 беттегі «Bluetooth ® 2.0 жүйесі» бөлімінде берілген.

Төменде дауыстық басқаруды қолдануға дайындық тәртібі және дауыс командасының көмегімен жазбаларды ойнату келтірілген.

Дауыстық басқаруды қолдануға дайындық

E00748800020

Дауыстық басқаруды пайдалану үшін алдымен SPEECH (A) түймесін басыңыз.

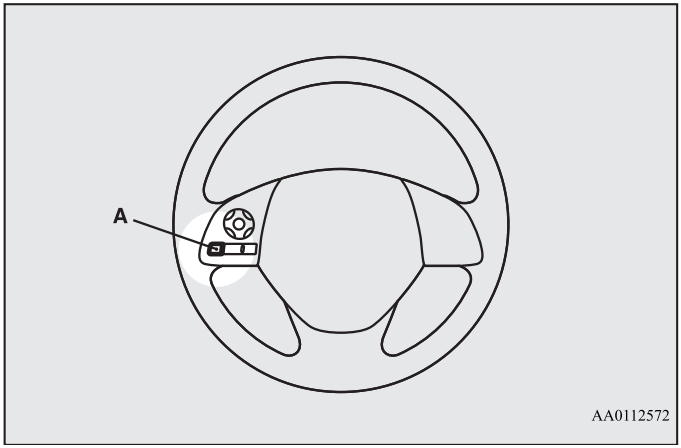

Орындаушының аты бойынша іздеу

E00748900021

1. Басты менюде «Ойнату» деп атаңыз.

ЕСКЕ АЛУ

● Bluetooth® 2.0 жүйесі қосылған құрылғыны анықтауды бастайды. Егер қосылған құрылғыны табу мүмкін болмаса немесе қосылудың қандай да бір қателігі орын алса, Bluetooth ® 2.0 жүйесі дауыстық нұсқаулықтардың сәйкес жүйесін қосады. Жүйе тәртібін ұстаныңыз.

2. Дауыстық нұсқаулықтар жүйесі «Would you like to play by Artist, Album, Playlist or Genre?» деп сұрағаннан кейін, «Орындаушы» деп жауап беріңіз.

ЕСКЕ АЛУ

● Егер Сіз «Орындаушы» <аты> десеңіз, 3 тармақты өткізіп жіберуге болады.

3. Дауыстық нұсқаулықтар жүйесі «What Artist would you like play?» деп сұрағаннан кейін, орындаушыны атаңыз.

4. Егер тек бір сәйкестік табылса, жүйе 6 тармаққа өтеді.

5. Бірнеше сәйкестік табылса, дауыстық нұсқаулықтар жүйесі «More than one match was found, would you like to play » <орындаушы аты>?»деп сұрайды. Егер Сіз «Иә» деп жауап берсеңіз, жүйе 6 тармаққа өтеді.
«Жоқ» деп жауап берген жағдайда, жүйе іздеу критерийлеріне сәйкес келесі орындаушыны атады.

ЕСКЕ АЛУ

● Егер сіз үш немесе барлық ұсынылған орындаушылар атына «Жоқ» деп жауап берсеңіз, дауыстық нұсқаулықтар жүйесі «Artist not found, please try again» дейді де, жүйе 2 тармаққа оралады.

● Іздеу уақыты қосылған құрылғының жадында сақталған композициялар санына байланысты. Егер құрылғыда композициялардың көп көлемі сақталса, іздеу нәтижесін кері қайтару үшін көп уақыт керек.

6. Дауыстық нұсқаулықтар жүйесі «Playing <орындаушы аты>» деп сұрағаннан кейін, аталған орындаушы үшін ойнату тізімінің көрсеткіші жасалады.

ЕСКЕ АЛУ

● Егер растау қызметі қосылған болса, дауыстық нұсқаулықтар жүйесі аталған орындаушының атын растауды сұрайды. Таңдауды растау үшін Сіз «Иә» деп жауап беріңіз. Қарсы жағдада «Жоқ» деңіз. «Artist not found, please try again» деп айтылған соң, жүйе 2 тармаққа оралады.

7. Дауыс командасын тану қызметіндегі жұмыс аяқталып, ойнату басталады.

Альбом атауы бойынша іздеу

E00749000029

1. Басты менюде «Ойнату» деп айтыңыз.

ЕСКЕ АЛУ

● Bluetooth ® 2.0 жүйесі қосылған құрылғыны анықтауды бастайды. Егер қосылған құрылғыны табу мүмкін болмаса немесе қосылудың қандай да бір қателігі орын алса, Bluetooth ® 2.0 жүйесі дауыстық нұсқаулықтардың сәйкес жүйесін қосады. Жүйе тәртібін ұстаныңыз.

2. Дауыстық нұсқаулықтар жүйесі «Would you like to play by Artist, Album, Playlist or Genre?» деп сұрағаннан кейін, «Альбом» деп жауап беріңіз.

ЕСКЕ АЛУ

● Егер Сіз «Альбом» <аты> десеңіз, 3 тармақты өткізіп жіберуге болады.

3. Дауыстық нұсқаулықтар жүйесі «What Album would you like play?» деп сұрағаннан кейін, альбомды атаңыз.

4. Егер тек бір сәйкестік табылса, жүйе 6 тармаққа өтеді.

5. Бірнеше сәйкестік табылса, дауыстық нұсқаулықтар жүйесі «More than one match was found, would you like to play » <альбом аты>?»деп сұрайды. Егер Сіз «Иә» деп жауап берсеңіз, жүйе 6 тармаққа өтеді. «Жоқ» деп жауап берген жағдайда, жүйе іздеу критерийлеріне сәйкес келесі альбомды атайды.

ЕСКЕ АЛУ

● Егер сіз үш немесе барлық ұсынылған альбомдар атына «Жоқ» деп жауап берсеңіз, дауыстық нұсқаулықтар жүйесі «Artist not found, please try again» дейді де, жүйе 2 тармаққа оралады.

6. Дауыстық нұсқаулықтар жүйесі «Playing <альбом аты>» деп сұрағаннан кейін, аталған альбом үшін ойнату тізімінің көрсеткіші жасалады.

ЕСКЕ АЛУ

● Егер растау қызметі қосылған болса, дауыстық нұсқаулықтар жүйесі аталған альбомның атын растауды сұрайды. Таңдауды растау үшін Сіз «Иә» деп жауап беріңіз. Қарсы жағдада «Жоқ» деңіз. «Artist not found, please try again» деп айтылған соң, жүйе 2 тармаққа оралады.

7. Дауыс командасын тану қызметіндегі жұмыс аяқталып, ойнату басталады.

Ойнату тізімі бойынша іздеу

E00749100020

1. Басты менюде «Ойнату» деп айтыңыз.

ЕСКЕ АЛУ

● Bluetooth ® 2.0 жүйесі қосылған құрылғыны анықтауды бастайды. Егер қосылған құрылғыны табу мүмкін болмаса немесе қосылудың қандай да бір қателігі орын алса, Bluetooth ® 2.0 жүйесі дауыстық нұсқаулықтардың сәйкес жүйесін қосады. Жүйе тәртібін ұстаныңыз.

2. Дауыстық нұсқаулықтар жүйесі «Would you like to play by Artist, Album, Playlist or Genre?» деп сұрағаннан кейін, «Ойнату тізімі» деп жауап беріңіз.

ЕСКЕ АЛУ

● Егер Сіз «Ойнату тізімі» <аты> десеңіз, 3 тармақты өткізіп жіберуге болады.
Егер ойнату тізімі құрылғы жадында болмаса, дауыстық нұсқаулықтар жүйесі «There are no playlists stored on device» дейді де, жүйе 2 тармаққа оралады.

3. Дауыстық нұсқаулықтар жүйесі «What Playlist would you like play?» деп сұрағаннан кейін, ойнату тізімін атаңыз.

4. Егер тек бір сәйкестік табылса, жүйе 6 тармаққа өтеді.

5. Бірнеше сәйкестік табылса, дауыстық нұсқаулықтар жүйесі «More than one match was found, would you like to play » <ойнату тізімінің аты>?»деп сұрайды. Егер Сіз «Иә» деп жауап берсеңіз, жүйе 6 тармаққа өтеді.
«Жоқ» деп жауап берген жағдайда, жүйе іздеу критерийлеріне сәйкес келесі ойнату тізімін атайды.

ЕСКЕ АЛУ

- Егер сіз үш немесе барлық ұсынылған альбомдар атына «Жоқ» деп жауап берсеңіз, дауыстық нұсқаулықтар жүйесі «Playlist not found, please try again» дейді де, жүйе 2 тармаққа оралады.

6. Дауыстық нұсқаулықтар жүйесі «Playing <ойнату тізімінің аты>» деп сұрағаннан кейін, аталған ойнату тізімі үшін ойнату тізімінің көрсеткіші жасалады.

ЕСКЕ АЛУ

- Егер растау қызметі қосылған болса, дауыстық нұсқаулықтар жүйесі аталған ойнату тізімінің атын растауды сұрайды. Таңдауды растау үшін Сіз «Иә» деп жауап беріңіз. Қарсы жағдада «Жоқ» деңіз. «Playlist not found, please try again» деп айтылған соң, жүйе 2 тармаққа оралады. 5-69 беттегі «Растау қызметінің күйін келтіру» бөлімін қараңыз.

7. Дауыс командасын тану қызметіндегі жұмыс аяқталып, ойнату басталады.

Жанр бойынша іздеу

E00749200021

1. Басты менюде «Ойнату» деп айтыңыз.

ЕСКЕ АЛУ

- Bluetooth ® 2.0 жүйесі қосылған құрылғыны анықтауды бастайды. Егер қосылған құрылғыны табу мүмкін болмаса немесе қосылудың қандай да бір қателігі орын алса, Bluetooth ® 2.0 жүйесі дауыстық нұсқаулықтардың сәйкес жүйесін қосады. Жүйе тәртібін ұстаныңыз.

2. Дауыстық нұсқаулықтар жүйесі «Would you like to play by Artist, Album, Playlist or Genre?» деп сұрағаннан кейін, «Жанр» деп жауап беріңіз.

ЕСКЕ АЛУ

- Егер Сіз «Жанр» <аты> десеңіз, 3 тармақты өткізіп жіберуге болады.

3. Дауыстық нұсқаулықтар жүйесі «What Genre would you like play?» деп сұрағаннан кейін, жанрды атаңыз.

4. Егер тек бір сәйкестік табылса, жүйе 6 тармаққа өтеді.

5. Бірнеше сәйкестік табылса, дауыстық нұсқаулықтар жүйесі «More than one match was found, would you like to play » <жанр аты>?»деп сұрайды. Егер Сіз «Иә» деп жауап берсеңіз, жүйе 6 тармаққа өтеді. «Жоқ» деп жауап берген жағдайда, жүйе іздеу критерийлеріне сәйкес келесі жанрды атайды.

ЕСКЕ АЛУ

- Егер сіз үш немесе барлық ұсынылған жанрлар атына «Жоқ» деп жауап берсеңіз, дауыстық нұсқаулықтар жүйесі «Genre not found, please try again» дейді де, жүйе 2 тармаққа оралады.

6. Дауыстық нұсқаулықтар жүйесі «Playing <жанр аты>» деп сұрағаннан кейін, аталған жанр үшін ойнату тізімінің көрсеткіші жасалады.

ЕСКЕ АЛУ

- Егер растау қызметі қосылған болса, дауыстық нұсқаулықтар жүйесі аталған жанрдың атын растауды сұрайды. Таңдауды растау үшін Сіз «Иә» деп жауап беріңіз. Қарсы жағдада «Жоқ» деңіз. «Genre not found, please try again» деп айтылған соң, жүйе 2 тармаққа оралады. 5-69 беттегі «Растау қызметінің күйін келтіру» бөлімін қараңыз.

7. Дауыс командасын тану қызметіндегі жұмыс аяқталып, ойнату басталады.

*Bluetooth интерфейсі бар аудиоқұрылғылардан жазбаларды ойнату**

E00736700064

Аталған құрылғы сатылымда жүрген Bluetooth интерфейсі бар аудиоқұрылғылардан жазбаларды ойната алады.

⚠ *ЕСКЕРУ*

- **Бұл құрылғыларды қолыңызға ұстап, автокөлік қозғалысы кезінде пайдалануға тиым салынады. Бұл өте қауіпті.**
- **Bluetooth интерфейсі бар аудиоқұрылғыларды автокөлік ішінде қараусыз қалдырмаңыз.**
- **Құрылғыларды пайдалану кезіндегі әрекеттерге байланысты аудиофайлдардың жойылуы немесе зақымдануы мүмкін, сондықтан деректердің қосымша көшірмесін жасап қоюға кеңес беріледі.**

ЕСКЕ АЛУ

- Bluetooth интерфейсі бар құрылғыларының шығуына байланысты оларды ойнату мүмкін болмай қалуы мүмкін.
- Қолдану алдында Bluetooth интерфейсі бар аудиоқұрылғыларды пайдалану бойынша нұсқаулығын оқыңыз.
- Аудиоқұрылғының түріне байланысты дауыс деңгейі әртүрлі болуы мүмкін. Дауыстың кенет шығып кету мүмкіндігі болады, себебі қолданар алдында дауыс реттегішін ең төмен мәнге орнатыңыз. «Дауысты реттеу» (5-29 бет).
- Bluetooth интерфейсі бар аудиоқұрылғылардың жағдайына байланысты құрылғыны тану және ойнатуды бастау үшін біраз уақыт керек.
- Bluetooth интерфейсі бар аудиоқұрылғылардың күйін келтірулер мен техникалық сипаттамалары қосылмай қалу немесе қызметтер мен элементтерде интерфейстің өзгешелігінің себебі болуы мүмкін.

- Bluetooth интерфейсі бар аудиоқұрылғысының жадында сақталған аудиофайлдар қасиеттеріне байланысты, жазбалар туралы ақпараттар қате шығуы мүмкін.
- iPod/iPhone құрылғысының немесе автокөліктің жағдайына байланысты қозғалтқыш қосылғаннан кейін ойнату мүмкін болмайды.

Bluetooth интерфейсі бар аудиоқұрылғыны қосу

Bluetooth құрылғысын қосу туралы мәлімет алу үшін (5-73 беттегі)«Bluetooth ® 2.0 жүйесіне қосылу» бөлімін қараңыз. Төменде сипатталған әрекеттер қосылған құрылғыны пайдалануға арналған.

ЕСКЕ АЛУ

- Егер iPod/iPhone құрылғысы Bluetooth интерфейсі арқылы қосылса, онда iPod/iPhone сымдарының қажеттілігі жоқ. Екі әдісті де қолдана отырып, бір уақытта қосылу құрылғылардың дұрыс жұмыс істемеуіне әкеледі.

Bluetooth интерфейсі бар аудиоқұрылғылардан жазбаларды ойнату*

1. Дыбыс көзі ретінде Bluetooth Audio таңдау үшін, MEDIA түймесін басыңыз.

   Таңдалған дыбыс көзі дисплейге шығады.

2. ▶II түймесін басыңыз. Bluetooth интерфейсі арқылы аудиожазбалар ойнай бастайды.

ЕСКЕ АЛУ

- Ойнатуды тоқтата тұру үшін, 5 ▶II түймесін басып, ұстап тұрыңыз.
- Ойнатуды толық тоқтату үшін, 6 ⮌ түймесін басыңыз.

Жазбаны (файлды) таңдау

Жазбаны таңдау үшін I◀◀ немесе ▶▶I түймесін басыңыз.
Бұл түймелердің көмегімен келесі немесе алдыңғы жазбаны таңдау жүзеге асырылады.

Ағымдағы жазбаны тіке/кері тәртіпте жылдам ойнату

3 ▶▶ немесе 4 ◀◀ басып, ұстап тұрыңыз.
Бұл түймелер ағымдағы жазбаны тіке/кері тәртіпте жылдам ойнатуға мүмкіндік береді.

Ойнату қызметін өзгерту

Қайта ойнату, жазбаларды кездейсоқ тәртіпте ойнату немесе сканерлеу қызметінде ойнату қызметтерін таңдауға болады.

Қайта ойнату қызметі (RPT)

1 RPT түймесін басыңыз.

Ағымдағы жазбаны қайта ойнату.

ЕСКЕ АЛУ

- 1 RPT түймесін әр басқан сайын, келесі тәртіпте қызметтердің ауысуы орын алады: Repart OFF (қайталау өшірілді), 1 track repart (Бір жазбаны қайталау), All track repart (Барлық жазбаларды қайталау) және Repart OFF (Қайталау өшірілді).

Кездейсоқ тәртіпте жазбаларды ойнату қызметі (RDM)

RDM 2 түймесін басыңыз.
Bluetooth интерфейсі бар аудиожүйеде жазбалардың кездейсоқ тәртіпте ойнауы.

ЕСКЕ АЛУ

- Түймені қайта бассаңыз, бұл қызмет өшеді.

Сканерлеу қызметінде ойнату (SCAN)

PTY/SCAN түймесін басыңыз.

Bluetooth интерфейсі бар аудиожүйеде әр жазбаның алғашқы 10 секундтын ойнату.

ЕСКЕ АЛУ

- Егер Сіз осы қызметте ойнатылған жазбаны тыңдағыңыз келсе, осы түймені қайта басыңыз, жазба қалыпты қызметте ойнай бастайды.

Дисплейдегі индикация

E00738100033

Бұл бөлімде дисплейге шығатын ақпарат сипатталады.

AA1008779

Дисплей қызметін өзгерту

E00738500053

Сіз дисплейге шығатын ақпаратты ауыстыра аласыз. Дисплейге шығып тұратын ақпаратты ауыстыру үшін DISP түймесін басыңыз.

DISP түймесін әр басқан сайын дисплейге шыққан ақпараттың өзгеруі болады.

⚠ *ЕСКЕРУ*

- **Қозғалыс кезінде дисплейге шыққан ақпаратты ауыстыру қауіпті, сондықтан бұл әрекетке өту үшін оның қауіпсіз екеніне көз жеткізіңіз.**

ЕСКЕ АЛУ

- Шығатын хабарламалардың ең көп ұзақтығы 11 белгіден тұрады. Егер ұзындығы 12 немесе одан көп белгіні шығару керек болса, келесі белгілерді шығару үшін PAGE түймесін басыңыз.

DAB сандық радиохабары форматтағы радиобекетті тыңдау кезінде*

Ауысу келесі ретпен жүреді: «Сервис атауы», «Топ атауы» және «Канал нөмірі (CH ID)»

ЕСКЕ АЛУ

- Егер сервис атауының мәтіндік ақпараты қолжетімсіз болса дисплейде ештеңе көрсетілмейді.

CD-DA ойнату кезінде

Ауыстыру келесі тәртіпте болады: «Диск атауы», «Жазба атауы» және «Жұмыс жағдайы».

ЕСКЕ АЛУ

- Егер шығару үшін мәтін түріндегі хабарлама болмаса, дисплейде «NO TITLE» хабарламасы шығады.

MP3/WMA/AAC форматындағы файлдарды ойнату кезінде

Ауыстыру келесі тәртіпте болады: «Диск атауы», «Файл атауы» және «Жұмыс жағдайы».

ЕСКЕ АЛУ

- Егер шығару үшін мәтін түріндегі хабарлама болмаса, дисплейде «NO TITLE» хабарламасы шығады.

ID3 атауларының (тәгтердің) шығуы

DISP түймесін басып, ұстап тұрыңыз.

DISP түймесін басып, ұстап тұрыңыз. Осының нәтижесінде дисплей ID3 атауларының (тәгтердің) шығуына өзгереді.
DISP түймесін әр басқан сайын келесі тәртіпте ақпараттың ауысуы болады: «Альбом атауы», «Жазба атауы», «Орындаушының аты», «Жанр атауы» және «Жұмыс жағдайы».

* Ақпараттың мұндай түрі USB құрылғысынан аудиофайлдарды ойнату кезінде шығады (Bluetooth ® 2.0 жүйесі бар автокөліктер).

ЕСКЕ АЛУ

- ID3 атаулар көрінісі кезінде (тәгтер) папка атауының көрінісіне ауысу үшін DISP түймесін басып, ұстап тұрыңыз.
- Жанр атауы шықпауы мүмкін.

iPod құрылғысынан жазбаларды ойнату кезінде

E00738900028

Ауыстыру келесі тәртіпте болады: «Альбомдар», «Жазба атауы», «Орындаушының аты», «Жанр атауы»* және «Жұмыс жағдайы».

ЕСКЕ АЛУ

- Егер шығару үшін мәтін түріндегі хабарлама болмаса, дисплейде «NO TITLE» хабарламасы шығады.
- Жанр атауы сәйкес жабдық болған кезде шығады (Bluetooth ® 2.0 жүйесі бар автокөліктер).
- Жанр атауы шықпауы мүмкін.

*Bluetooth® 2.0*интерфейсі арқылы аудиожазбаларды ойнату кезінде*

E00739000013

Деректер «iPod құрылғысынан аудиожазбаларды ойнату» (5-54 бет) бөліміне сәйкес келеді.

Дыбыс сапасын, теңгерімді және дауысты реттеу

E00738201132

Дыбыс сапасын реттеуді өзгерту

Дыбыс сапасын, теңгерімді және дауысты реттеу

1. Реттеу нүктелерін таңдау үшін, ♪ /SEL түймесін басыңыз.

   ♪ /SEL түймесін әр басқан сайын реттеуді ауыстыру келесі тәртіпте жүреді: BASS, TREBLE, FADER, BALANCE, SCV және Cancel (төменгі жиілік, жоғарғы жиілік, алдыңғы және артқы динамиктердің теңгерімі, сол және оң динамиктердің теңгерімі, дауыстың орнын толтыру қызметі және реттеу қызметінен шығу).

2. Реттеуді орындау үшін ♪ /SEL реттегішін бұраңыз.

Реттеу нүктелері	Сағат тіліне қарсы бағытта бұрау	Сағат тілінің бағытымен бұрау
BASS	6-тен 0-ге дейін (төменгі жиілік деңгейін төмендету)	0-ден +6-ке дейін (төменгі жиілік деңгейін жоғарылату)
TREBLE	-6-тен 0-ге дейін (орташа жиілік деңгейін төмендету)	0-ден +6-тен дейін (жоғарғы жиілік деңгейін жоғарылату)
FADER	CENTER-ден REAR дейін 11 (артқы динамиктердің дауысын жоғарылату)	FRONT 11-ден CENTER дейін (алдыңғы динамиктердің дауысын жоғарылату
BALANCE	LEFT 11-ден CENTER дейін (сол динамиктердің дауысын жоғарылату)	CENTER-ден RIGHT 11 дейін (оң динамиктердің дауысын жоғарылату)
SCV	OFF, LOW (дауыстың орнын әлсіз толтыру)	MID, HIGH (дауыстың орнын қатты толтыру)

Жүйелерді реттеу

E00738300051

Жүйе реттеулерін өзгерту, мысалы, уақытты.

1. MENU түймесін басыңыз.
2. Реттеу нүктелерін таңдау үшін, ♪/SEL түймесін басыңыз

   ♪/SEL түймесін әр басқан сайын келесі тәртіпте реттеулердің ауысуы болады: Gracenote DB*, PHONE setting Adjust time және Cancel (Gracenote* деректер базасы, уақытты реттеу және реттеу қызметінен шығу).
3. Реттеуді орындау үшін, ♪/SEL реттегішін бұраңыз.
4. Реттеуді растау үшін, ♪/SEL түймесін басыңыз. Ағымдағы реттеу аяқталып, жүйе келесі реттеуге көшеді.

*: Аталған реттеу аудиожүйелерді ойнату кезінде шығады (Bluetooth ® 2.0 жүйесі бар автокөліктер).

DAB* реттеуі

DAB реттеуін өзгерту

Бастапқыдағыдай пайдаланылатын реттеулер қалың қара бояумен белгіленген.

Реттеудің атауы	Реттеу өлшемдері	Реттеу сипаттамалары
DAB-DAB каналының баптамалары	OFF	Нашар сигнал кезінде жүйе басқа сервиске ауысады
	ON	
DAB диапазонының баптамалары	**BAND III**	Жүйе 174-тен 239 МГц-ке дейінгі радиохабар диапазонына баптамаланады
	L-BAND	Жүйе 1452-ден 1490 МГц-ке дейінгі радиохабар диапазонына баптамаланады
	BOTH	BAND III және L-BAND екі радиохабар диапазонына да баптамаланады

RDS реттеуі

RDS реттеуін өзгерту

Бастапқыдағыдай пайдаланылатын реттеулер қалың қара бояумен белгіленген.

Реттеудің атауы	Реттеу өлшемдері	Реттеу сипаттамалары
Балама жиілік қызметі AFF	**AF ON**	Қабылдау жағдайлары нашарлаған кезде, жүйе автоматты түрде сол станцияның басқа жиілігіне реттеледі.
	AF OFF	Қабылдау жағдайлары нашарлаған кезде, жүйе автоматты түрде сол станцияның басқа жиілігіне реттелмейді.
Аймақтық радиостанциялар ды қабылдауды шектеу қызметі REG	REG ON	Тыңдалатын бағдарлама жүріп жатқан кезде, жүйе автоматты түрде жергілікті станцияның басқа жиілігіне реттелмейді.
	REG OFF	Тыңдалатын бағдарлама жүріп жатқан кезде, жүйе автоматты түрде жергілікті станцияның басқа жиілігіне реттеледі.
TP-S жол жүрісі туралы ақпарат	TP-S ON	Жол қозғалысы туралы хабарламаны автоматты түрде іздеу (TP станциялары)
	TP-S OFF	Жүйе жол қозғалысы туралы хабарламаны автоматты түрде іздемейді (TP станциялары)

Реттеудің атауы	Реттеу өлшемдері	Реттеу сипаттамалары
PI-S бағдарламалар сәйкестендіргіш і бойынша іздеу	**PI-S ON**	Қабылдау жағдайы нашарлаған кезде жүйе болжанған реттеу жадында сақталған ұқсас станцияны немесе жергілікті станцияны, сәйкес станцияны іздейді.
	PI-S OFF	Қабылдау жағдайы нашарлаған кезде жүйе болжанған реттеу жадында сақталған ұқсас станцияны немесе жергілікті станцияны, сәйкес станцияны іздемейді.

Реттеудің атауы	Реттеу өлшемдері	Реттеу сипаттамалары
PTY	**ENGLISH**	Бағдарламалар мазмұнына қарай (PTY) экран тілін ағылшын тіліне реттеу
	FRANCAIS	Бағдарламалар мазмұнына қарай (PTY) экран тілін француз тіліне реттеу
	DEUTSCH	Бағдарламалар мазмұнына қарай (PTY) экран тілін неміс тіліне реттеу
	SVENSK	Бағдарламалар мазмұнына қарай (PTY) экран тілін швед тіліне реттеу
	ESPANOL	Бағдарламалар мазмұнына қарай (PTY) экран тілін испан тіліне реттеу
	ITALIANO	Бағдарламалар мазмұнына қарай (PTY) экран тілін итальян тіліне реттеу
Сағат қызметтері CT	**CT ON**	Жүйе жергілікті радиостанциялардың RDS сигналдары бойынша уақыт көрсеткішін автоматты түрде түзейді
	CT OFF	Жүйе жергілікті радиостанциялардың RDS сигналдары бойынша уақыт көрсеткішін автоматты түрде түземейді

* TP түймесін басып, жол қозғалыстары туралы хабарламаны күту қызметін қосу керек.

Уақытты реттеу

CT реттеуін өшіру (CT OFF) RDS уақытты қолмен реттеуге мүмкіндік береді.

1. «Adjust time» уақытты реттеу экранынан «YES» (Иә) таңдаңыз және ♪ /SEL түймесін басыңыз.

   Енді уақытты реттеуге болады. Минуттарды реттеу үшін ♪ /SEL түймесін түймесін басыңыз.
2. Көрсеткіштерді реттеу үшін, ♪/SEL реттегішін бұраңыз.
3. ♪ /SEL түймесін басыңыз.

   Бұл түймені басу реттеу әрекетін аяқтайды.

ЕСКЕ АЛУ

- Уақытты реттеуді аяқтау үшін ♪ /SEL түймесін басып, секундтар «00» мәніне дейін түспейінше басып тұрыңыз.

Телефонды реттеу

Мобильді телефондағы шақыруды қабылдау кезінде дауысты реттеуді өзгерту және Bluetooth ® 2.0 жүйесінің тілін реттеу. Орнатылған жүйе ерекшеліктеріне байланысты телефонды реттеу қол жетімсіз болуы мүмкін.

ЕСКЕ АЛУ

- Клавиатураны бөгеттеу сияқты мобильді телефонның қызметтерін өшіріңіз және күту қызметі шыққан кезде оны жүйеге қосыңыз.
- Мобильді телефон жүйеге қосылып тұрғанда, оның қызметтері қате істеуі мүмкін (қоңырауларды қабылдау және т.б.).
- Жүйе мен мобильді телефон арасындағы қашықтыққа байланысты, автокөлік ішіндегі жағдайлар және қосылу шектеуі мүмкін болмайды. Мұндай жағдайда мобильді телефонды аудиожүйеге жақын қойыңыз.
- Bluetooth интерфейсі бар мобильді телефондарды қосу кезінде өлшемдері мен техникалық сипаттамаларына қарай барлық қызметтердің дұрыс жұмыс істеуіне кепілдік берілмейді.
- Қауіпсіздік мақсатында автокөлікті басқару кезінде мобильді телефонды пайдалануға кеңес берілмейді. Мобильді телефонды пайдалану алдында автокөлікті қауіпсіз жерге тоқтатыңыз.
- Bluetooth интерфейсі бар мобильді телефонды қосу кезінде экран элементтерінде өзгешелік немесе телефон сипаттамалары мен реттеуіне байланысты қызметтердің қате жұмысы байқалуы мүмкін.
- Кейбір модельдер үшін қосылуды растау көрінбеуі мүмкін немесе қосылу болмайды.

Оқылатын профильдер

Жоғарғы байланыс	HFP(v1.5)
Телефон анықтамасын ауыстыру	OPP(v1.1), PBAP(v1.0)

Bluetooth ® 2.0 жүйесі жоқ автокөліктер

Hands-free (жоғарғы байланыс) (бөлек сатылады) құрылғысы қосылу керек.
(Қалың қара белгімен бастапқыдағыдай қолданылатын зауыттық реттеулер белгіленген).

Реттеу өлшемдері	Реттеу сипаттамалары
PHONE OFF	Мобильді телефонға қоңырау қабылдау кезінде дыбыс шықпайды.
PHONE MUTE	Мобильді телефонға қоңырау қабылдау кезінде аудиожүйе дыбысы өшеді.
PHONE ATT	Мобильді телефонға қоңырау қабылдау кезінде дыбыс барлық динамиктерден шығады.
PHONE IN-L	Мобильді телефонға қоңырау қабылдау кезінде дыбыс сол жақтағы алдыңғы динамик арқылы шығады.
PHONE IN-R	Мобильді телефонға қоңырау қабылдау кезінде оң жақтағы алдыңғы динамик арқылы шығады.
PHONE IN-LR	Мобильді телефонға қоңырау қабылдау кезінде дыбыс оң және сол алдыңғы динамиктер арқылы шығады.

Bluetooth ® 2.0 жүйесі бар автокөліктер

(Қалың қара белгімен бастапқыдағыдай қолданылатын зауыттық реттеулер белгіленген).

Реттеудің атауы	Реттеу өлшемдері	Реттеу сипаттамалары
PHONE IN реттеуі	**PHONE IN-R**	Мобильді телефонға қоңырау қабылдау кезінде дыбыс оң алдыңғы динамиктер арқылы шығады.
	PHONE IN-L	Мобильді телефонға қоңырау қабылдау кезінде дыбыс сол алдыңғы динамиктер арқылы шығады.
HFM дауыс қызметіне арналған тілдік реттеулер	**ENGLISH**	Hands free жоғарғы байланыс модулі дауысының тілін өзгерту
	FRENCH	
	GERMAN	
	SPANISH	
	ITALIAN	
	DUTCH	
	PORTUGUESE	
	РУССКИЙ	

ЕСКЕ АЛУ

- Автокөлік моделіне байланысты бұл реттеулер шықпай қалуы мүмкін.

Gracenote DB (Bluetooth ® 2.0 жүйесі бар автокөліктер үшін)

Нұсқа нөмірін тексеруге болады.

1. «Gracenote DB» таңдаңыз және , ♪/SEL түймесін басыңыз.
2. ♪ /SEL реттегішін бұраңыз және «DB Version» бөлімін таңдаңыз (Деректер базасының нұсқасы).
3. ♪ /SEL түймесін басыңыз.
   Деректер базасының нұсқасы шығады.

Іздеу және ақауларды жою

E00738400052

Дисплейде хабарлама шыққанда немесе ақау орын алғанда келесі бөлімдерді тексеріңіз.

Хабарлама шыққан кезде

Жағдайға байланысты аудиожүйенің дисплейіне хабарлама шығады.

Қызмет	Хабарлама	Себебі	Әрекет
CD	CHECK DISC	Диск кері аударылған жағымен салынған.	Дискті жапсырмасын жоғары қаратып салыңыз.
		Дискіде ылғал бар.	Дискті қайта салу үшін біраз уақыт күте тұрыңыз.
	DISC ERROR	Диск зақымдалған немесе бұзылған.	Зақымдалған немесе деформацияланған дискті салмаңыз
		Лас диск.	Дисктің сыртқы қабатын тазалаңыз.
	INTERNAL E	Қандай да бір себепке байланысты жетек ақауы.	Дисктің ақауы жоқ екеніне көз жеткізіп, оны қайта құрылғыға салыңыз. Егер сол жағдай сақталса, MISUBISHI MOTORS авторизацияланған қызмет көрсету орталығына жүгініңіз.
	HEAT ERROR	Аталған құрылғы ішіндегі өте жоғары температура.	Дискті шығарып, температураның жұмыс мәніне дейін төмендеуін күтіңіз.
USB	FILE ERROR	Ойнатылмайтын файлдар таңдалған.	Ойнатуға болатын файлдарды таңдаңыз →«Аудиофайлдар (MP3, WMA, AAC)» (5-23 бет).
	USB BUS PWR	Жоғарғы/әлсіз ток немесе жүйедегі жоғарғы/төменгі қысым	Қоректендіруді өшіріп, біраз күте тұрыңыз. Егер сол жағдай сақталса, MISUBISHI MOTORS авторизацияланған қызмет көрсету орталығына жүгініңіз.
	LSI ERROR	Жүйеде қандай да бір себептерге байланысты ішкі ақау орын алған.	
	UNSUPPORTED FORMAT	Форматтары оқылмайтын аудифайлдарды ойнатуға тырысу	Аудиофайлдарды ойнату мүмкін екеніне көз жеткізіңіз. →«Аудиофайлдар (MP3, WMA, AAC)» (5-23 бет).
	UNSUPPORTED DEVICE	USB құрылғысы қосылмайды.	USB жүйелік құрылғысын қосыңыз.

Қызмет	Хабарлама	Себебі	Әрекет
iPod	NO SONG	Қосылған iPod/iPhone құрылғыларында жазба жоқ.	Жазбалары бар iPod/iPhone қосыңыз.
	VER ERROR	iPod/iPhone бағдарламалық қамтамасыз етілуінің аталған нұсқасы оқылмайды.	Бағдарламалық қамтамасыз етілудің оқылатын нұсқасын таңдаңыз.
Басқа да ақпарат тар	ERROR DC	Динамиктерге тұрақты токтың қатты қуаты берілген.	Қоректендіруді өшіріп, біраз күте тұрыңыз. Егер сол жағдай сақталса, MISUBISHI MOTORS авторизацияланған қызмет көрсету орталығына жүгініңіз.

Ақау орын алған кезде

Төменде белгілер, ақау себептері және оларды жою әрекеттері келтірілген.

Белгілері	Себебі	Әрекет
Дыбыс жоқ немесе өте ақырын шығады.	Ең төменгі дауыс таңдалған.	Дауысты реттеңіз → «Дауысты реттеу» (5-29 бет).
	Теңгерімдер реттегіші бір жаққа қарай қатты бұралған.	Дыбыс теңгерімін реттеңіз. → «Дыбыс сапасын, теңгерімін және дауысын реттеу» (5-55 бет).
Диск салынбайды.	Аудиожүйеде диск бар.	Дискті шығарыңыз. → «Компакт-дискті орнату және шығару» (5-30 бет).
	Аудиожүйеде диск жоқ, бірақ оның бар екенін хабарлайды.	Бір рет шығару түймесін басыңыз. → «Компакт-дискті орнату және шығару» (5-30 бет).
Құрылғы дискті ойната алмайды.	Диск кері қарай аударылып салынған.	Дискті жапсырмасын жоғары қаратып салыңыз.
	Дискте ылғал бар.	Дискті қайта салу үшін біраз уақыт күте тұрыңыз.
	Лас диск.	Дисктің сыртқы қабатын тазалаңыз.
Бір орында дыбыстың қатып қалуы.	Диск зақымдалған немесе ластанған.	Дискті тексеріңіз.
Диск салынса да даусы болмайды.	Дисктің зақымдануы немесе ластануы деректерді оқу мүмкін емес екендігін білдіреді.	Дискті тексеріңіз. Сонымен қатар, CD-R\RW дискілерін қолдану кезінде олардың сипаттамалары ойнауына мүмкіндік бермейтінін ескеріңіз.

*Link Sustem байланыс жүйесі**

E00764501703

Link Sustem байланыс жүйесі кіру ұясына қосылатын USB және Bluetooth ® 2.0 жүйе құрылғыларына жалпы бақылау жүргізіп, қосылған құрылғыларды автокөліктің штаттық басқару органдарымен немесе дауыстық бұйрықпен басқару мүмкіндігін алады. Жүйені қолдану ережесінің мағлұиматтарын келесі бөлімдерден таба аласыз.

«Bluetooth® 2.0 жүйесі» 5-64 бетте
«USB кіре беріс жалғағышы» 5-94 бетте
«iPod ойнатқышынан жазбаларды ойнату» 5-40 бетте
«USB жинақтағыштан жазбаларды тыңдау» 5-42 бетте
«iPod/USB жинақтағыш ойнатқышынан жазбаларды дыбыстық басқару көмегімен ойнату» 5-45 бетте
«Bluetooth интерфейсті аудиоқұрылғыдан жазбаларды ойнату» 5-50 бетте

Bluetooth® — BLUETOOTH SIG, INC. тіркелеген сауда белгісі

5

Link Sustem жүйесін ақырғы қолданушымен лицензиялық келісім

E00764601111

Сіз Visteon Corporation (автокөліктерге арналған бөлімшелер жүйесі) компаиясының және оның тасымалдаушыларының лицензиясы бойынша MITSUBISHI MOTORS CORPORATION қолданатын бағдарламалық қамтамасыз етуден тұратын құрылғыны сатып алдыңыз. Өндірушінің толық өнімдерін және ақырғы қолданушымен лицензиялық келісімнің мәтінін төмендегі Ғаламтор мекен жайы бойынша табуға болады: http://www.jciblueconnect.com/faq/fulldisclosure.pdf

Bluetooth® 2.0 жүйесі*

E00726002404

Bluetooth® 2.0 жүйесі автокөлікте қоңырауды дауыспен бұйрық беру көмегімен іске асыра алады (бұл үшін жай Bluetooth ® деп айтуға болатын Bluetooth ® сымсыз байланыс технологиясын қолдайтын мобильді телефон болу қажет). Одан басқа бұл жүйе автокөліктердің динамикатері арқылы Bluetooth ® музыкалық ойнатқышында сақталған музыканы ойнатуға мүмкіндік береді. Жүйеде қолды байламайтын қоңырау шалдыра алатын , дауыс бұйрықтарын танитын қызмет бар (телефонды бір түймені басу арқылы қосу жеткілікті), және дауысты басқару көмегімен телефонды белгілі бір құрылымда басқаруға болады.

Оталдыру кілті ON немесе ACC жағдайында не ON немесе ACC қызметі қосыған кезде Bluetooth ® 2.0 жүйесін пайдалануға болады.

Bluetooth ® 2.0 жүйесін қолдану алдында Bluetooth ® құрылғысы мен Bluetooth ® 2.0 жүйесі арасында жұптасу қызметін орнату қажет. 5-73 беттегі «Bluetooth ® 2.0 жүйесіне Bluetooth ® құрылғысын қосу» бөлімін қараңыз.

Bluetooth® — BLUETOOTH SIG, INC тіркелеген сауда белгісі

⚠ ЕСКЕРТУ

- **Bluetooth ® 2.0 жүйесі телефонды қолда ұстамай қоңырау шалуға мүмкіндік берсе де, егер қозғалу кезінде мобильдік телефонды қолданайын деп шешсеңіз, Сізді автокөлікті қауіпсіз басқарудан алаңдатпайтынын қадағалаңыз. Автокөлікті басқарудан алаңдататын түрлі әрекеттер, соның ішінде телефонмен сөйлесу, жол көлік апаттары туу қаупін ұлғайтады.**
- **Сіздің еліңізде рөлде мобильді телефонды қолдануды болатын/ болмайтын заңмен танысып, оның талабын орындаңыз.**

ЕСКЕ АЛУ

- Егер оталдыру кілті ACC жағдайында немесе ACC жұмыс қызметі қосылып тұрса, белгілі бір уақыт өткеннен кейін электрожабдық қоректендіруі автоматты түрде өшіп, Bluetooth ® 2.0 жүйесін қолдану мүмкін емес. Егер оталдыру кілті басқа жағдайға ауысса немесе жұмыс қызметі қозғалтқышты оталдыру және өшіру түймесінің көмегімен қосылса, қоректендіру қайта электрожабдықтарға беріледі.
  4-23 беттегі «Оталдыру кілтінің ACC жағдайындағы электроқоректендірудің автоматты өшірілу қызметі» бөлімін қараңыз.
- Bluetooth ® 2.0 жүйесін Bluetooth ® құрылғысының батареясы отырып қалғанда, және де құрылғының қоректенуі өшіп тұрғанда пайдалану мүмкін емес.
- Егер Сіздің телефоныңыз байланыс торына қосылған болмаса, дауыстық бұйрық көмегімен телефондық байланыс мүмкін емес.
- Егер Bluetooth ® құрылғысы жүк бөлімінде болса, Bluetooth ® 2.0 жүйесін пайдалана алмауыңыз мүмкін.
- Кейбір Bluetooth ® құрылғылары Bluetooth ® 2.0 жүйесімен сәйкес келмейді.
- Сіз БҚЕ жүйесін Link System, нұсқасын қосу үшін HANG-UP түймесін үш рет 10 секунд басып. (екі рет басыңыз және ұстап тұрыңыз, одан соң қысқаша басыңыз)
  (Радиоқабылдағыш диапазондары LW/MW/FM және компакт-диск ойнатқышы, DISPLAYAUDIOсенсорлық басқармасы бар аудиожүйемен жабдықталған автокөліктерден басқа
- Bluetooth® 2.0 жүйесімен толығырақ MITSUBISHI MOTORS сайтында таныса аласыз.
  http://www.mitsubishi motors.com/en/products/index.html Өтінеміз, «басқа компаниялардың веб-сайттарына сілтемелер жайлы ескерту» шарттарын оқыңыз және қабылдаңыз. Жоғарыда аталған веб-сайттар шеткері сайттарға қосылуы мүмкін
- БҚЕ ұялы телефонмен өндіруші арқылы жаңартылады, құрылғынының әр түрлі қызметтерін өзгертіп немесе өшіре алады.
- Көліктерде, жол апаты кезіндегі жедел жауап беру ЭРА-ГЛОНАСС құрылығысымен жабдықталған көліктерде Bluetooth® 2.0 жүйесімен жедел қоңырау шалуда қолдана алмайсыз.

Рөл дөңгелегіндегі басқару органдары и микрофон → 5-66 бет
Дауыстық бұйрықты тану қызметі → 5-67 бет
Пайдалы дауыстық бұйрық→ 5-8 бет
Бұйрық берушілердің тізімін құру → 5-71 бет
Bluetooth® 2.0 жүйесін Bluetooth® құрылғысына қосу → 5-73 бет
Bluetooth® интерфейсына қосылған музыкалық ойнатқышты басқару → 5-80 бет
Дауыстық бұйрық көмегімен қоңырауды шалу мен қабылдау → 5-80 бет
Телефондық анықтаманы қолдану → 5-84 бет

Рөл дөңгелегіндегі басқару органдары және микрофон

E00727200236

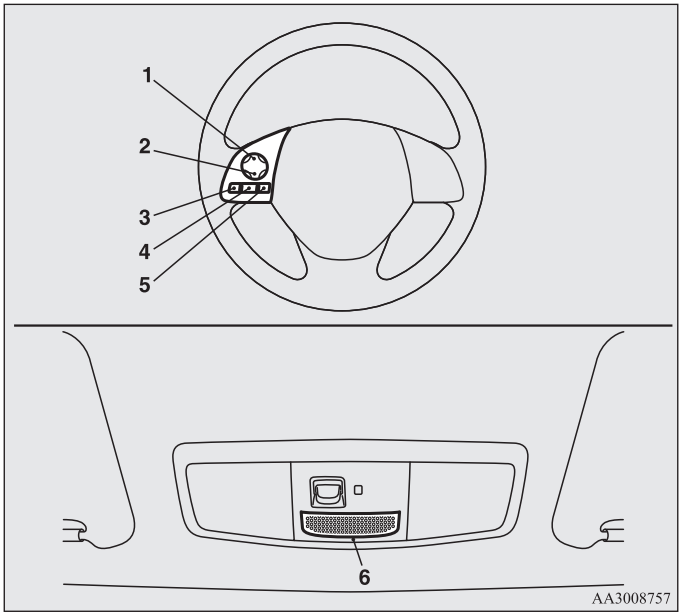

1- Дауысты ұлғайту түймесі
2- Дауысты азайту түймесі
3- SPEECH түймесі
4- PICK-UP түймесі
5- HANG-UP түймесі
6- Микрофон

Дауысты ұлғайту түймесі

Дауысты ұлғайту үшін осы түймені басыңыз.

Дауысты азайту түймесі

Дауысты азайту үшін осы түймені басыңыз.

Кнопка SPEECH

- Осы түймені басып, дауыстық бұйрықты тану қызметіне ауысады. Бұл қызмет қосылған аудиожүйе дисплейінде «Listening» жазуы пайда болады.

- Егер дауыстық бұйрық беруді тану қызметінде осы түймені тез бассаңыз, дисплейге шығатын хабарлама үзіліп, содан соң дауыстық бұйрық беруге болады.
  Ұзағырақ басқанда дауыстық бұйрық беруді тану қызметі өшеді.

- Сөйлесу кезінде осы түймені қысқа уақыт бассаңыз, дауыыстық бұйрық беруді тану қызметі қосылып, дауыстық бұйрық беруге болады.

PICK-UP түймесі

- Осы түйменің басылуымен кірген қоңырауларға жауап беруге болады.
- Егер сөйлесу кезінде тағы да бір кіріс қоңырауы келсе, сол түймені басумен бірінші қоңырауды күту қызметіне ауыстырып, екінші қоңырауға жауап беруге болады.
  - Содан соң екі абонент арасына сол түймені қысқа мерзімде басып ауысуға болады. Демек, қайталап басқан соң Сіз қайта бірінші әңгімелесушіңізге ауысуыңызға болады, ал екіншіңіз күту қызметіне көшеді.
  - Үш жақты сөйлесуді ұйымдастыру үшін SPEECH түймесін басып, дауыстық басқару қызметіне кіріп, «Join calls» («Қоңырауларды біріктіру») сөзін айтыңыз.

HANG-UP түймесі

- Бұл түйменің басылуымен кіріс қоңырауын қабылдаудан бас тарту немесе байланыстың аяқталуы іске асырылады.
- Сөйлесу кезінде бұл түймені басу қазіргі қоңырауды аяқтайды. Егер осы кезде күту қызметінде тағы бір қоңырау болса, автоматты түрде оған ауысу болады.

- Дауыстық бұйрықтарды тану қызметінде бұл түймені бассаңыз, берілген қызмет өшеді.

ЕСКЕ АЛУ

- Егер мобильді телефонның жүйеге қосылуынан кейін, дауыстық бұйрықты тану қызметіне кіру үшін SPEECH түймесін бассаңыз, аудиожүйенің дисплейінде телефон туралы барлық ақпарат шығады, демек батарея зарядының қалған деңгейі, қабылданған қоңырау деңгейін, роуминг және т.б.*
  *:Телефондардың кейбір моделдері бұл ақпараттарды Bluetooth ® 2.0 жүйесіне бере алмайды.

- Қоңырауды күттіру және Bluetooth ® 2.0 жүйесінің көмегімен үш жақты сөйлесуді ұйымдастыруға тек осы қызметтер Сіздің мобилбді телефоныңызбен танылса ғана болады.

Микрофон

Дауыстық командалары төбедегі консольге кірістірілген микрофон арқылы қабылданады; бұл қоңырауларды қол жұмсамай жүзеге асыруға мүмкіндік береді.

ЕСКЕ АЛУ

- Егер ұялы телефонды микрофонға жақындатқан кезде, онда дауыстың нашар тасымалдауы мүмкін. Кедергілер болған жағдайда ұялы телефонды микрофоннан алысырақ ұстаңыз.

Дауыстық бұйрықтарды тану қызметі

E00727300514

Bluetooth® 2.0 жүйесінің дауыстық бұйрықты тану қызметі бар. Жай дауыстық қызметті айтып, түрлі әрекеттерді жасауға, сонымен қатар телефонды қолға ұстамай-ақ қабылдауға және жасауға болады.

Bluetooth® 2.0 жүйесі ағылшын, француз, испан, итальян, неміс, нидерланды, португал және орыс тілдерінде берілетін дауыстық бұйрықтарды тани алады. Бастапқысы бойынша орнату - ағылшын тілі немесе орыс тілі.

ЕСКЕ АЛУ

- Егер Сізбен берілген бұйрық бағдарламаландырылған бұйрықтардың бірде біреуіне сәкес келмесе, немесе Bluetooth ® 2.0 жүйесі қатты шудан не басқа да бір себептерден оны тани алмаса, онда жүйе Сізді 3 ретке дейін бұйрықты беруді сұрайды.
- Үздіксіз жұмысты қамтамасыз ету және шу деңгейін төмендету үшін, дауыстық командаларды берген кезде автомобильдің терезелерін жабыңыз, желдеткіштің айналу жылдамдығын төмендетіңіз және жолаушылармен сөйлесуді шектеңіз.
- Кейбір дауыстық бұйрықтарда балама нұсқалар бар.
- Таңдалған тілге байланысты кейбір қызметтер істемеуі мүмкін.

Тілді таңдау

1. SPEECH түймесін басыңыз.
2. «Setup» («күйге келтіру») деп тіл қатыңыз.
3. «Language» («Тіл») деп тіл қатыңыз.
4. Дауыстық нұсқау жүйесі: «Select a language: Englich, French,. Spanish, Italian, German, Dutch, Portugiese or Russian» («Тілді. таңдаңыз: ағылшын, француз, испан, итальян, неміс, дат, португал немесе орыс»). Керекті тілді атаңыз (мысалы, «Englich» («Ағылшын»).

5. Дауыстық нұсқау жүйесі «Englich (French, Spanish, Italian, German, Dutch, Portugiese or Russian) selected. Is this correct?» («Ағылшын (француз, испан, итальян, неміс, дат, португал немесе орыс) тілі таңдалған. Бұл дұрыс па?» деп сұрайды. «Yes» («Иә») деп жауап қатыңыз. 4 бөлікке қайту үшін «No» («Жоқ») деп жауап қатыңыз.

ЕСКЕ АЛУ

- Дауыстық нұсқау жүйесі бір хабарламаны екі рет айтады: бірінші жолы - қазіргі тілде, ал екінші жолы болса – Сіз таңдаған тілде.
- Егер автокөліктің телефон анықтамасында көп жазбалар болса, тіл ауысуы көп уақыт алады.
- Тіл ауысуы кезінде Bluetooth ® 2.0 жүйесіне импортталған мобильдік телефондық анықтама жойылады. Телефондық анықтаманы пайдалану үшін оны қайтадан импорттау керек.

6. Дауыстық нұсқау жүйесі «Englich (French, Spanish, Italian, German, Dutch, Portugiese or Russian) selected («Ағылшын (француз, испан, итальян, неміс, дат, португал немесе орыс) тілі таңдалған) деп жауап қатса, тілді ауыстыру әрекеті тоқтап, жүйе негізгі мәзірге оралады.

Пайдалы дауыстық бұйрық беру

E00760000019

Көмек қызметі

E00760100010

Bluetooth ® 2.0 жүйесінде көмек қызметі бар.
Егер жүйе бұйрық беруді күту тәртібінде болған сәтте «Help» («Анықтама») деп тіл қатса, жауапқа сол кезде пайдалануға болатын бұйрықтардың тізімі айтылады.

Шығу қызметі

E00760201021

Жүйеде 2 шығу қызметі бар.
Егер Сіз негізгі мәзірде болсаңыз, Bluetooth ® 2.0 жүйесінен шығу үшін «Cancel» («Болдырмау») деп тіл қатыңыз.
Егер Сіз негізгі мәзірде болмасаңыз, «Cancel» («Болдырмау») бұйрығын атағаннан кейін жүйе негігі мәзірге ауысады.

ЕСКЕ АЛУ

- «Go Back» («Артқа») командасын дауыспен айтқанда, қайта алдыңғы мәзірге ораласыз.

Нақтылау қызметін реттеу

E00760400013

Bluetooth® 2.0 0 жүйесінде нақтылау қызметі бар. Қосылған нақтылау қызметі қарапайым тәртіпке қарағанда Bluetooth® 2.0 жүйесін түрлі реттеуді орындау кезінде көп нақтылау мүмкіндіктерін алады. Ол реттеудің кездейсоқ ауысып кетуін азайтады. Қызметтің қосылып өшірілуі келесі әрекетпен іске асырылады.

1. SPEECH түймесін басыңыз..
2. «Setup» («Реттеу») деп тіл қатыңыз.
3. «Confirmation prompts» («Нақтылау жәрдемшілері») деп тіл қатыңыз.
4. Дауыстық нұсқау жүйесі: «Confirmation prompts a re <onoff> Would you like to turn Confirmation prompts <onoff>» («Нақтылау қызметі») <қосылған/өшірілген>. Қазіргі реттеуді өзгертесіз бе?») деп сұрайды.Қазіргі реттеуді өзгерту үшін «Yes» деп жауап қатыңыз, немесе қазіргі реттеуді сақтап қалу үшін «No» деп жауап қатыңыз.
5. Дауыстық нұсқау жүйесі: «Confirmation prompts are <onoff>» («Нақтылау қызметі») <қосылған/өшірілген> деп тіл қатып, жүйе негізгі мәзірге оралады.

Қорғау қызметі

E00760500229

Bluetooth® 2.0 жүйесінің өзіндік реттеуін пароль қою арқылы қорғауға болады. Егер қорғау қызметі қосылып тұрса, қоңырауды қабылдаудан басқа Bluetooth ® 2.0 жүйесінің барлық қызметтерін пайдалану үшін 4 саннан тұратын парольді дауыспен айту керек.

Парольді орнату

Қорғау мен құпия сөзді орнату функциясын қосу үшін төмендегі әрекеттерді орындаңыз.

1. SPEECH түймесін басыңыз.
2. «Setup» («Реттеу») деп тіл қатыңыз.
3. «Password» («Пароль») деп тіл қатыңыз.
4. Дауыстық нұсқау жүйесі: «Password disabled. Would you like to enable it?» («Пароль өшірілген. Оны орнатасыз ба?») деп сұраса, «Yes» деп жауап қатыңыз.
   Парольді енгізуден бас тартып, негізгі мәзірге оралу үшін «No» деп жауап қатыңыз.
5. Дауыстық нұсқау жүйесі: «Please say a 4-digit password. Remember this password. It will be required to use this system» («Өтінемін, төртбелгілі парольді атаңыз. Осы парольді еске сақтаңыз. Ол Сізге жүйені пайдалану үшін қажет болады») деп тіл қатады. Пароль ретінде қолданғыңыз келетін төртбелгілі санды атаңыз.
6. Дауыстық нұсқау жүйесі нақтылау үшін «Password <таңдалған төртбелгілі пароль>. Is thit correct?» («<Телефон түрі>. Бұл дұрыс па?») деп сұраса, «Yes» деп жауап қатыңыз. 5 бөлікке оралу үшін және басқа пароль енгізу үшін «No» деп тіл қатыңыз.
7. Парольді тіркеу аяқталған соң дауыстық нұсқау жүйесі «Password is enable» («Пароль орнатылған») деп айтып, жүйе негізгі мәзірге оралады.

ЕСКЕ АЛУ

- Келесі оталдырудан кейін жүйеге кіру үшін парольді енгізу керек болады.
- Жүйеге енгізілген парольдің нақты тіркелуі үшін қозғалтқыш өшкеннен кейін біраз уақыт қажет болады. Егер оталдыру кілтін ACC немесе ON жағдайына бұрау не ACC немесе ON жұмыс тәртібін қосу, немесе қозғалтқышты оталдыру қозғалтқыш өшкеннен кейін бірден жасалса, енгізілген пароль жүйеде сақталмай қалуы мүмкін. Бұндай жағдайда парольді қайта енгізіп көріңіз.

Парольді енгізу

Егер алдын ала қорғану қызметі қосылып және пароль енгізілген болса, дауыстық бұйрықты тану қызметіне өту үшін SPEECH түймесін басылса, дауыстық нұсқау жүйесі: «Hands-free system is losked. State the password to continue» («Жүйе құрсауланған. Жалғастыру үшін, парольді айтыңыз») деп айтады. Осы кезде алдын ала енгізілген төртбелгілі парольді атау керек.

Егер қате пароль айтылса, жүйе: «<төртбелгілі пароль>, Incorrect password. Please try again «<төртбелгілі пароль>», қате пароль. Өтінемін, тағы бір рет көріңіз») деп жауап береді.

5

ЕСКЕ АЛУ

- Парольді қалауыңыз бойынша өзгертуге болады, парольді өзгерту саны шектеусіз.
- Егер Сіз парольді ұмытып қалсаңыз, дауыстық басқару қызметінен шығу үшін «Cancel» («Болдырмау») деп тіл қатыңыз, және де MITSUBISHI MOTORS авторизацияланған қызмет көрсету орталығына жүгініңіз.

Парольді болдырмау

Қорғаныс қызметін өшіру және парольді болдырмау үшін келесіні орындаңыз.

ЕСКЕ АЛУ

- Парольді болдырмау үшін парольді енгізе отырып, жүйені бастапқыдағыдай құрсаудан шығару керек.

1. SPEECH түймесін басыңыз.
2. «Setup» («Реттеу») деп тіл қатыңыз.
3. «Password» («Пароль») деп тіл қатыңыз.
4. Дауыстық нұсқау жүйесі: «Password is enabled. Would you like to disable it?» («Пароль орнатылған. Оны өшіресіз бе?») деп сұрайды. «Yes» деп жауап қатыңыз. Парольді болдырмаудан бас тартып, негізгі мәзірге оралу үшін «No» деп жауап қатыңыз.
5. Парольді болдырмауды аяқтаған соң дауыстық нұсқау жүйесі: «Password is disabled» («Пароль өшірілген») деп тіл қатса, жүйе негізгі мәзірге оралады.

Дауыстық бұйрық беретін тұлғалар тізімін жасау

E00727400209

Bluetooth®жүйесінде берілген тілдердің әрқайсысында бір адамға дауыстық модель жасауға мүмкіндік тудыратын, дауыстық бұйрықтар беретін тұлғалар тізімін жасау қызметі бар. Бұл Bluetooth® 2.0 жүйесіне Сіз айтқан дауыстық бұйрықты оңай тануға мүмкіндік береді. Тізімге қосылған дауыстық модельдер қолданылуын қалауы бойынша қосып және өшіріп қоюға болады.

Дауыстық моделді тудыру

E00727501412

Бір адамның дауыстық моделін тудыру үрдісі 2 ден 3 минутқа дейін уақытты алады.
Жақсы нәтиже алу үшін бұл үрдісті жүргізуші орындығында отырып, тыныш жағдайда жасауға кеңес беріледі (жаңбыр мен қатты жел жоқ, терезелердің жабылып тұрған кезінде). Әрекеттің үзілмеуі үшін мобильді телефоныңызды өшіріп қойыңыз.

1. Автокөлікті қауіпсіз жерге тоқтатыңыз, слектор тұтқасын P (тұрақ) жағдайна қойыңыз, сосын тұрақ тежегішін қосыңыз.

ЕСКЕ АЛУ

- Қозғалыс кезінде дауыстық моделді тудыру мүмкін емес. Реттеуді бастамас бұрын автокөліктің қауіпсіз жерге тоқтатылғанын қадағалаңыз.

2. SPEECH түймесін басыңыз.
3. «Voice training» («Дауыс үлгісін жасау») айтыңыз.
4. Дауыстық нұсқау жүйесі «This operation must be performed in a quiet environment while the vehicle is stopped. See the owner s manual for the list of reguired training phrases. Press and release the SPEECH button when you are ready to begin. Press the HANG-UP button when you are ready to begin. Press the HANG-UP button to cancel at any time» («Бұл әрекет тыныш жерде, автокөлік тоқтап тұрғанда жасалу керек. Дауыстық модель үшін сөйлемше тізбегін қолданылу бойынша нұсқаулықтан аласыз. Дайын болған кезде SPEECH түймесін басып, қайта жіберіңіз. Шығу үшін HANG-UP түймесін кез келген сәтте басыңыз»). Осыдан кейін дауыстық моделді тудыру үшін SPEECH түймесін басыңыз.

ЕСКЕ АЛУ

- Егер Сіз дауыстық модель тудыруды SPEECH түймесін басқаннан кейін 3 минуттан кейін бастасаңыз, жүйе автоматты түрде аталған қызметтен шығып кетеді.
  Дауыстық нұсқау жүйесі: «Speaker enrollment has timed out» («Дауыстық модельді тудыру уақыты аяқталды» деп айтады. Осыдан кейін дауыстық дабыл шығады да, дауыстық бұйрықты тану қызметі өшеді.

5. Дауыстық нұсқау жүйесі 1 сөйлемшені айтуды ұсынады 5-93 беттегі «Дауыстық модельді тудыру үшін бұйрықтар» кестесінен сәйкес сөйлемшені қайталаңыз. Жүйе Сіздің дауысыңызды бекітеді де, келесі бұйрық жазбасына өтеді. Жүйе барлық жүйені бекітіп бітпейінше қайталаңыз.

ЕСКЕ АЛУ

- Дауыстық модель тудыру кезінде сөйлемшені қайталау үшін, SPEECH түймесін басыңыз.
- Дауыстық модель тудыру кезінде кез келген сәтте HANG-UP түймесін бассаңыз, жүйе дыбыстық дабыл береді және дауыстық модель тудыру үрдісін тоқтатады.

6. Барлық қажетті сөйлемшелерді оқып біткеннен кейін дауыстық нұсқау жүйесі: «Speaker enrollment is complete» («Дауыстық модель жасалды») деп айтады. Осыдан кейін жүйе дауыстық модель тудыруды аяқтап, негізгі мәзірге оралады.

ЕСКЕ АЛУ

- Дауыстық модель тудыруды аяқтағаннан кейін қолданылу үшін ол автоматты түрде қосылады.
- «Help» және «Cancel» жүйесі бұл қызметте қол жетімсіз.

Дауыстық молельді қосу жәнеөшіру; басқа модельді тудыру

E00727600096

Тізімге енгізілген дауыстық модельдерді қолдануды қалауыңыз бойынша қосып және өшіруге болады.
Одан басқа, басқа адам үшін тағы бір модель тудыркға болады. Ол үшін келесі тәртеппен әрекет етіңіз:

1. SPEECH түймесін басыңыз.
2. «Voice training» («Дауыс үлгісін жасау») айтыңыз.
3. Ең болмаса бір дауыстық модель тудырылған болса, дауыстық нұсқау жүйесі: «Enrollment is enabled. Would you like to disable or retrain?» («Дауыстық модель қосылған. Өшіргіңіз немесе жаңасын тудырғыңыз келе ме?») немесе «Would you like to enable or retrain?» («Дауыстық модель өшірілген. Қосқыңыз немесе жаңасын тудырғыңыз келе ме?») деп айтады.
4. Егер жүйе «enabled» десе, дауыстық модель қосылған, «disabled» – өшірілген. Қажетті бұйрықты айтыңыз. Жаңа дауыстық модельді тудыруды бастау үшін, «Retrain» («Оқытуды қайталау») деп тіл қатыңыз. (7-83 беттегі «Дауыстық модель тудыру» бөлімін қараңыз).

Bluetooth® 2.0 жүйесіне Bluetooth® құрылғысын қосу

E0076060182 3

Дауыстық бұйрықтардың көмегімен қоңырау шалып не қоңырауды қабылдау, сонымен қатар Bluetooth® 2.0 жүйесі қызметінің көмегімен музыка тыңдау алдында Bluetooth® жүйесі арасында жұптау қызметін орнату қажет. Bluetooth® 2.0.

ЕСКЕ АЛУ

- Жұптау қызметін құрылғыны бірінші рет қолданғанда ғана орнату талап етіледі. Bluetooth ® құрылғысы мен Bluetooth ® 2.0 жүйесі арасында жұптау қызметі орнатылған соң, Сізге келесі жолы автокөлікке тек Bluetooth ® құрылғысын алып келу ғана қалады, сол кезде ол Bluetooth ® 2.0 жүйесіне автоматты түрде қосылады (егер мұндай мүмкіндік құрылғымен қолдау тапса). Құрылғыны қосу үшін оған Bluetooth ® қызметі қосылғаны талап етіледі.

Bluetooth ® 2.0 жүйесінде 7ден кем емесе Bluetooth ® құрылғысы тіркеле алады.
Егер автокөлікте тіркелген бірнеше Bluetooth ® құрылғылары болса, Bluetooth ® 2.0 жүйесіне жүйеге ең соңғы қосылған мобильді телефон және ойнатқыш автоматты түрде қосылады.

Осы кезде қосылған Bluetooth ® құрылғысын ауыстыруға болады.

Жұптау қызметін орнату

Bluetooth® құрылғысы және Bluetooth® 2.0 жүйесі арасында жұптық режим орнату үшін төменде көрсетілген екі әдістің біреуін қолданыңыз (1-ші түрі немесе 2-ші түрі)

Жұптық режимнің 1-ші* түрін орнату

1. Автокөлікті қауіпсіз жерде тоқтатыңыз, селектор тетігін P(тұрақ) қалпына ауыстырыңыз, сосын аялдамалық тежеуішті қосыңыз.

ЕСКЕ АЛУ

- Автокөлік қозғалысы кезінде кез келген Bluetooth ® құрылғысы мен Bluetooth ® 2.0 жүйесі арасында жұптау қызметін орнату мүмкін болмайды. Bluetooth ® құрылғысы мен Bluetooth ® 2.0 жүйесі арасында жұптау қызметін орнатуды бастамас бұрын, автокөлікті қауіпсіз жерге тоқтатыңыз.

2. SPEECH түймесін басыңыз.
3. «Setup» («Реттеу») деп тіл қатыңыз.
4. «Pairing Options» («Жұптау қызметін реттеу») деп тіл қатыңыз.
5. Дауыстық нұсқау жүйесі: «Select one of the following: pair, edit, delete, or list» («әрекетті таңдаңыз: жұптау қызметін орнату, редакциялау, өшіру немесе атап шығу») дейді. «Pair» («Жұптау қызметін орнату») деп жауап беріңіз.

ЕСКЕ АЛУ

- Егер жұптау қыззметі 7 құрылғымен орнатылған болса, дауыстық нұсқау жүйесі «Maximum devices paired» («Құрылғылардың ең көп саны») деп айтады да, содан кейін жұптау қызметін орнату үрдісін аяқтайды.
  (5-78 беттегі «Құрылғыны таңдау» бөлімін қараңыз).

6. Дауыстық нұсқау қызметі «Please say a 4-digit pairing code» («Өтінемін, жұптың төртбелгіден тұратын кодын атаңыз») деп айтады. Қандай да бір төртбелгілі санды атаңыз. Егер нақтылау қызметі қосылса, жүйе аталған нөмірдің қабылданғанын айтады. «Yes» деп жауап қатыңыз. Тіркеу кодын таңдауға қайту үшін «No» деп жауап беріңіз.

ЕСКЕ АЛУ

● Кейбір Bluetooth ® құрылғыларына нақты тіркеу кодын енгізу талап етіледі. Кодқа ұсынылған талаптарды құрылғыны пайдалану нұсқаулығынан білуге болады.

● Енгізілген тіркеу коды тек Bluetooth ® қосылу куәлігі үшін қолданылады. Код ретінде пайдаланушымен таңдалған кез келген төртбелгілі сан әрекет етеді. Төртбелгілі кодты есіңізде сақтаңыз, себебі оны жұптау қызметін орнату кезінде Bluetooth ® құрылғысына енгізу қажет болады.
Bluetooth ® құрылғысын қосуды реттеуге байланысты, аталған кодты Bluetooth ® 2.0 жүйесіне Bluetooth ® құрылғысын әр қосу кезінде енгізу керек болады. Бастапқыдағыдай орнатылған реттеулер қосуын құрылғыны пайдалану нұсқаулығынан білуге болады.

7. Дауыстық нұсқау жүйесі: «Start pairing procedure on the device. See the device manual for instructions» («Жұптау қызметін орнату әрекетінің басы. Нұсқаулық алу үшін құрылғыны пайдалану бойынша нұсқаулыққа жүгініңіз») деп айтады. Bluetooth ® құрылғысына 6 бөлімшені орындау кезінде тіркелеген төртбелгілі кодты енгізіңіз.

ЕСКЕ АЛУ

● Жүйеге қосылатын Bluetooth® құрылғысына қарай Bluetooth® 2.0 жүйесінде қосылатын Bluetooth® құрылғымен жұп режимін орнату үшін бірнеше минут қажет етілу мүмкін.

● Егер Bluetooth ® 2.0 жүйесінде Bluetooth ® құрылғысын тану мүмкін болмаса, дауыстық нұсқау жүйесі «Pairing has timed out» («Жұптау қызметін орындау үшін уақыт бітті») деген сөйлемшені айтады да, жұптау қызметін орнату үрдісі орындалмайды.
Тіркелген құрылғының Bluetooth ® 2.0 технологиясын қолдайтынына көз жеткізіңіз, жұптау қызметін орнатуды қайталаңыз.

● Қате кодты енгізген кезде дауыстық нұсқау жүйесі «Pairing failed» («Жұптау қызметін орнату қатесі») деп айтады да, жұптау қызметін орнату үрдісі орындалмайды.
Кодты енгізу дұрыстығын тексеріп, жұптау қызметін орнатуды қайталаңыз.

8. Дауыстық нұсқау қызметі «Please say the name of the device after the beep» («Өтінемін, дыбыстық дабылдан кейін құрылғының атын атаңыз») деп айтады. Сіз Bluetooth ® құрылғысына қандай да бір ат қойып, құрылғы белгісі ретінде тіркеп қоюыңызға болады. Дыбыстық дабылдан кейін тіркегіңіз келетін атты атаңыз.

ЕСКЕ АЛУ

● Егер нақтылау қызметі қосылса, дауыстық нұсқау қызметі Сіз атаған құрылғы белгісін атайды, содан кейін «Is this correct?» («Бұл дұрыс па?») деп сұрайды. «Yes» деп жауап беріңіз. Құрылғының белгісін өзгерту үшін «No» деп жауап беріңіз де, құрылғының басқа атын атаңыз.

9. Дыбыстық нұсқаулар жүйесі «Pairingcomplete» (Жұптық режим орнатылды) сөз тіркесін айтады, бұл жұптық режимді орнату үрдісінің аяқталғандығын білдіреді.

Жұптық режимнің 2-ші* типін орнату

1. Автокөлікті қауіпсіз жерде тоқтатыңыз, селектор тетігін P(тұрақ) қалпына ауыстырыңыз, сосын аялдамалық тежеуішті қосыңыз.

ЕСКЕ АЛУ

● Автокөлік қозғалысы кезінде кез келген Bluetooth ® құрылғысы мен Bluetooth ® 2.0 жүйесі арасында жұптау қызметін орнату мүмкін болмайды. Bluetooth ® құрылғысы мен Bluetooth ® 2.0 жүйесі арасында жұптау қызметін орнатуды бастамас бұрын, автокөлікті қауіпсіз жерге тоқтатыңыз.

2. SPEECH түймесін басыңыз.
3. «Pair Device» («Жұп режимін орнату») айтыңыз.

ЕСКЕ АЛУ

● Келесі рәсімді сондай-ақ «Pair Device» командасының орнына қолдануға болады. Қаласаңыз, ③ қадамды төмендегі рәсімге ауыстыруға болады.
① «Setup» («Реттеу») деп тіл қатыңыз.
② «Pairing Options» («Жұптау қызметін реттеу») деп тіл қатыңыз.
③ Дауыстық нұсқаулар жүйесі келесіні айтады: «Start pairing procedure on the device. See the device manual for instructions» («Жұп режимін орнату рәсімін бастау. Нұсқаулар алу үшін құрылғыны пайдалану нұсқаулығына жолығыңыз»), содан соң келесіні айтады: «The pairing code is <pairing code>» («Тіркеу коды <тіркеу коды>»).

ЕСКЕ АЛУ

● Егер жұптау қыззметі 7 құрылғымен орнатылған болса, дауыстық нұсқау жүйесі «Maximum devices paired» («Құрылғылардың ең көп саны») деп айтады да, содан кейін жұптау қызметін орнату үрдісін аяқтайды.
(5-78 беттегі «Құрылғыны таңдау: құрылғыны жою» бөлімін қараңыз).

4. Дауыстық нұсқаулар жүйесі келесіні айтады: «Start pairing procedure on the device. See the device manual for instructions» («Жұп режимін орнату рәсімін бастау. Нұсқаулар алу үшін құрылғыны пайдалану нұсқаулығына жолығыңыз»), содан соң келесіні айтады: «The pairing code is <pairing code>» («Тіркеу коды < жұп кодты >»).

ЕСКЕ АЛУ

● Кейбір Bluetooth ® құрылғыларына нақты тіркеу кодын енгізу талап етіледі. Кодқа ұсынылған талаптарды құрылғыны пайдалану нұсқаулығынан білуге болады. «Егер құрылғыңызға белгілі тіркеу кодын енгізу талап етілсе» бөлімінде 7-88 бетінде білуге болады.

● Енгізілген тіркеу коды тек Bluetooth ® қосылу куәлігі үшін қолданылады. Bluetooth ® құрылғысын қосуды реттеуге байланысты, аталған кодты Bluetooth ® 2.0 жүйесіне Bluetooth ® құрылғысын әр қосу кезінде енгізу керек болады. Бастапқыдағыдай орнатылған реттеулер қосуын құрылғыны пайдалану нұсқаулығынан білуге болады.

5. 4-ші қадамда белгілі болған төрт таңбалы кодты Bluetooth® құрылғысына енгізіңіз.

ЕСКЕ АЛУ

- Жүйеге қосылатын Bluetooth® құрылғысына қарай Bluetooth® 2.0 жүйесінде қосылатын Bluetooth® құрылғымен жұп режимін орнату үшін бірнеше минут қажет етілу мүмкін.

- Егер Bluetooth ® 2.0 жүйесінде Bluetooth ® құрылғысын тану мүмкін болмаса, дауыстық нұсқау жүйесі «Pairing has timed out» («Жұптау қызметін орындау үшін уақыт бітті») деген сөйлемшені айтады да, жұптау қызметін орнату үрдісі орындалмайды.
  Тіркелген құрылғының Bluetooth ® 2.0 технологиясын қолдайтынына көз жеткізіңіз, жұптау қызметін орнатуды қайталаңыз.
- Қате кодты енгізген кезде дауыстық нұсқау жүйесі «Pairing failed» («Жұптау қызметін орнату қатесі») деп айтады да, жұптау қызметін орнату үрдісі орындалмайды.
  Кодты енгізу дұрыстығын тексеріп, жұптау қызметін орнатуды қайталаңыз.
  Егер құрылғыңызға нақты тіркеу кодын енгізу талап етілсе, бұл кодты енгізу тиіс. Тіркеу кодына қойылатын талаптар туралы құрылғыны пайдалану нұсқаулығының «Егер құрылғыңызға белгілі тіркеу кодын енгізу талап етілсе» бөлімінде 5-76 бетінде білуге болады.

6. Дауыстық нұсқау қызметі «Please say the name of the device after the beep» («Өтінемін, дыбыстық дабылдан кейін құрылғының атын атаңыз») деп айтады. Сіз Bluetooth ® құрылғысына қандай да бір ат қойып, құрылғы белгісі ретінде тіркеп қоюыңызға болады. Дыбыстық дабылдан кейін тіркегіңіз келетін атты атаңыз.

ЕСКЕ АЛУ

- Егер нақтылау қызметі қосылса, дауыстық нұсқау қызметі Сіз атаған құрылғы белгісін атайды, содан кейін «Is this correct?» («Бұл дұрыс па?») деп сұрайды. «Yes» деп жауап беріңіз. Құрылғының белгісін өзгерту үшін «No» деп жауап беріңіз де, құрылғының басқа атын атаңыз.

7. Дауыстық нұсқа жүйесі «Pairing Complete. Would you like to import the contacts from your mobile device now?» («Жұп режимі орнатылды. Қазір Сіздің ұялы телефоныңыздан контактілерді импорттауды қалайсызба?). «Yes» деп жауап беріңіз, дауыстық нұсқа жүйесі «Please wait while the contacts are imported. This may take several minutes to complete». («Өтінеміз, контактілер импортталғанын күте тұрыңыз. Бұл бірнеше минуттар алу мүмкін) деп айтады. Жұп режимі орнатуды аяқтау үшін «No» деп жауап беріңіз.

Егер құрылғы үшін арнайы кіріс үшін тіркеу коды қажет болса

Егер Сіздің құрылғыңызға арнайы тіркеу коды қажет болса, код енгізу керек. Тәртібі төменде сипатталған.

1. SPEECH пернесін басыңыз.
2. «Setup»(«Орнату») деп айтыңыз.
3. «Pairing Options» («Жұп режимді орнату») деп айтыңыз.
4. «Set Code» («Кодты орнату») деп айтыңыз.
5. 5Дауыстық нұсқау жүйесін «Do you want the pairing code to be random or fixed»? («Кездейсоқ немесе тіркелген код орнатасыз ба?») деп айтады. «Fixed» («Тіркелген») деп жауап беріңіз.
6. Дауыстық нұсқау жүйесін: «Please say a 4-digit pairing code» («Өтініш, төрт таңбалы жұп кодты атаңыз)» деп айтады. Кез-келген төрт таңбалы сан айтыңыз.

7. Дауыстық нұсқау жүйесі: «Pairing code setto <pairing code>» («Тіркеу коды орнатылған тіркеу коды)» деп айтады. Растау функциясы қосылған болса, жүйе айтылған номердің растауды сұрайды. «Yes» «Ия» деп жауап беріңіз. 6 пунктті қайтару үшін «No» «Жоқ» деп жауап беріңіз.
8. Дауыстық нұсқау жүйесі: «Do you want to pair a device now?» («Жұп режімін орнаткыңыз келе ме?») деп сұрайды. «Yes» («Ия») деп жауап беріңіз, жүйе жұп режімін орнату 3-ші қадамына ауысады. («Жұп режімін орнату бөлімін көріңіз).

Орнатуды таңдау

E00760700104

Егер автокөлікте тіркелген бірнеше Bluetooth ® құрылғылары болса, Bluetooth ® 2.0 жүйесіне жүйеге ең соңғы қосылған мобильді телефон және ойнатқыш автоматты түрде қосылады. Басқа тіркелегн мобильді телефон немесе музыкалық ойнатқышты қосу үшін келесі реттеуді өзгерту әрекеттерін жасау керек.

Мобильді телефонды таңдау

1. SPEECH түймесін басу
2. «Setup» («Реттеу») тіл қатыңыз.
3. «Select phone» («Телефонды таңдау») деп тіл қатыңыз.
4. Дауыстық нұсқау жүйесі «Please say» («Өтінемін, атаңыз») деп айтады, содан кейін ең соңғы қосылған телефоннан бастап, сәйкес мобильді телефон белгісі мен нөмірлерінің тәртіп бойынша атын атауды бастайды. Қосқыңыз келетін мобильді телефонның нөмірін айтыңыз. Егер нақтылау қызметі қосылған болса, қосқыңыз келетін аталған мобильді телефонның нөмірін нақтылауды сұрайды. Таңдауды нақтылау үшін «Yes» деп жауап беріңіз. Егер Сіз «No» деп жауап берсеңіз, жүйе: «Please say» («Өтінемін, атаңыз») деп айтады. Қосқыңыз келетін мобильді телефонның нөмірін айтыңыз.

ЕСКЕ АЛУ

- SPEECH түймесін басып және нөмірді атап, тіпті жүйе тіркелген мобильді телефондардың барлық белгілері мен нөмірлерінің атын атамай тұрып кез келген сәтте телефонды қосуға болады.

5. Таңдалған телефонның Bluetooth ® 2.0 жүйесіне қосылуы болады. Дауыстық нұсқау жүйесі: «<құрылғы белгісі> selected» («<құрылғы белгісі> таңдалған») деп айтады, содан кейін жүйе негізгі мәзірге оралады.

Музыкалық ойнатқышты таңдау

1. SPEECH түймесін басу
2. «Setup» («Реттеу») тіл қатыңыз.
3. «Select music player» («Музыкалық ойнатқышты таңдау») деп тіл қатыңыз.
4. Дауыстық нұсқау жүйесі «Please say» («Өтінемін, атаңыз») деп айтады, содан кейін ең соңғы қосылған музыкалық ойнатқыштан бастап, сәйкес музыкалық ойнатқыш белгісі мен нөмірлерінің тәртіп бойынша атын атауды бастайды. Қосқыңыз келетін музыкалық ойнатқыш нөмірін айтыңыз. Егер нақтылау қызметі қосылған болса, қосқыңыз келетін аталған музыкалық ойнатқыштың нөмірін нақтылауды сұрайды. Таңдауды нақтылау үшін «Yes» деп жауап беріңіз. Егер Сіз «No» деп жауап берсеңіз, жүйе: «Please say» («Өтінемін, атаңыз») деп айтады. Қосқыңыз келетін музыкалық ойнатқыштың нөмірін айтыңыз.

ЕСКЕ АЛУ

● SPEECH түймесін басып және нөмірді атап, тіпті жүйе тіркелген музыкалық ойнатқыштардың барлық белгілері мен нөмірлерінің атын атамай тұрып кез келген сәтте музыкалық ойнатқышты қосуға болады.

5. Таңдалған музыкалық ойнатқыштың Bluetooth ® 2.0 жүйесіне қосылуы болады. Дауыстық нұсқау жүйесі: «<құрылғы белгісі> selected» («<құрылғы белгісі> таңдалған») деп айтады, содан кейін жүйе негізгі мәзірге оралады.

Құрылғыны жою

Тіркелген Bluetooth® құрылғысын Bluetooth® 2.0 жүйесінен шығару.

1. SPEECH түймесін басыңыз.
2. «Setup» («Реттеу») деп тіл қатыңыз.
3. «Pairing Options» («Жұптау қызметін реттеу») деп тіл қатыңыз.
4. Дауыстық нұсқау жүйесі: «Select one of the following: pair, edit, delete, or list» («әрекетті таңдаңыз: жұптау қызметін орнату, редакциялау, өшіру немесе атап шығу») дейді. «Pair» («Жұптау қызметін орнату») деп жауап беріңіз.
5. Дауыстық нұсқау қызметі «Please say» («Өтінемін, атаңыз») деп айтады, содан кейін ең соңғы қосылған құрылғыдан бастап сәйкес құрылғының белгісі мен нөмірінің атын атай бастайды. Тіркелген барлық құрылғылардың атын атап болған соң жүйе «or all» («немесе барлығы») деп айтады. Жойғыңыз келетін құрылғы нөмірін атаңыз. Егер Сіз жүйеден барлық тіркелген телефондарды жойғыңыз келсе, «All» («Барлық») деп тіл қатыңыз.
6. Нақтылау үшін дауыстық нұсқау жүйесі «Deleting <құрылғы белгісі> <нөмір>. Is this correct?» («Жою <құрылғы белгісі> <нөмір>. Бұл дұрыс па?») немесе «Deleting all devices. Is this correct?» («Барлық құрылғыларды жою. Бұл дұрыс па?») деп сұрайды.
   Телефон (дар)ды жою үшін «Yes» деп жауап қатыңыз. 4 бөлімшеге қайту үшін «No» деп жауап беріңіз.
7. Дауыстық нұсқау жүйесі: «Deleted» («Жойылды») деп айтады. Осымен құрылғыларды жою үрдісі аяқталады.

ЕСКЕ АЛУ

● Егер қандай да бір себептермен құрылғыны жою мүмкін болмаса, жүйе «Delete failed» («Жою қателігі») деп айтады да, жою жүзеге аспайды.

Тіркелген Bluetooth ® құрылғыларының тізімін тексеру

E00760800017

Тіркелген Bluetooth ® құрылғыларының тізімін тексеру келесі тәртіппен іске асырылады.

1. SPEECH түймесін басыңыз.
2. «Setup» («Реттеу») деп тіл қатыңыз.
3. «Pairing Options» («Жұптау қызметін реттеу») деп тіл қатыңыз.
4. Дауыстық нұсқау жүйесі: «Select one of the following: pair, edit, delete, or list» («әрекетті таңдаңыз: жұптау қызметін орнату, редакциялау, өшіру немесе атап шығу») дейді. «List» («Атап шығу») деп жауап беріңіз.
5. Дауыстық нұсқау қызметі ең соңғы қосылған Bluetooth® құрылғысынан бастап сәйкес құрылғының белгісін атай бастайды.
6. Барлық тіркелген Bluetooth ® құрылғыларының белгісінің атын атап шыққаннан кейін дауыстық нұсқау жүйесі «End of list, would you like to start from the beginning?» («Тізімнің соңы. Басынан бастағыңыз келе ме?») деп сұрайды. Құрылғылар тізімін тағы бір рет басынан тыңдап шығу үшін, «Yes» деп жауап беріңіз. Негізгі мәзірге оралу үшін «No» деп жауап беріңіз.

ЕСКЕ АЛУ

- Егер тізімді тыңдау кезінде SPEECH түймесін басып, «Continue» («Жалғастыру») немесе «Previous» («Артқа») деп айтсаңыз, жүйе тізім бойынша алдыға немесе артқа ауысады. Құрылғыға келесі (үлкен) нөмірмен ауысу үшін, «Continue» («Жалғастыру»), алдыңғы құрылғыға қайту үшін «Previous» («Артқа») деп атаңыз.
- Сіз құрылғылар белгілерін өзгерте аласыз: ол үшін тізім саналып шыққан кезде SPEECH батырмасын басып және жіберіп, содан кейін «Edit» («Өндеу») деп айту қажет.
- Сіз құрылғылар белгісін өзгерте аласыз: бұл үшін тізімнің атын атау кезінде SPEECH тү ймесін басып жіберу керек, сосын «Select phone» («Телефонды таңдау») деп тіл қатыңыз.
- Сіз қосылған музыкалық ойнатқышты ауыстыра аласыз: бұл үшін тізімнің атын атау кезінде SPEECH түймесін басып жіберу керек, сосын «Select music player» («Музыкалық ойнатқышты таңдау») деп тіл қатыңыз.

Құрылғы белгісін өзгерту

E00760900018

Сіз тіркелген мобильді телефон мен музыкалық ойнатқыштың белгілерін өзгерте аласыз.
Құрылғы белгісін өзгерту келесі тәртіпте іске асырылады:

1. SPEECH түймесін басыңыз.
2. «Setup» («Реттеу») деп тіл ?аты?ыз.
3. «Pairing Options» («Жұптау қызметін реттеу») деп тіл қатыңыз.
4. Дауыстық нұсқау жүйесі: «Select one of the following: pair, edit, delete, or list» («әрекетті таңдаңыз: жұптау қызметін орнату, редакциялау, өшіру немесе атап шығу») дейді. «Edit» («Редакторлау») деп жауап беріңіз.

5. Дауыстық нұсқау қызметі «Please say» («тінемін, атаңыз») деп айтады, содан кейін ең соңғы қосылған Bluetooth ® құрылғысынан бастап сәйкес Bluetooth ® құрылғысының белгісі мен нөмірінің атын атай бастайды. Тіркелген барлық құрылғылардың атын атап болған соң жүйе «Which device, please?» («Құрылғылардың қайсысы?») деп айтады. згерткіңіз келетін құрылғы нөмірін атаңыз.

ЕСКЕ АЛУ

● Тізімнің атын атау кезінде Сіз SPEECH түймесін басып жібере аласыз, сосын бірден өзгерту керек құрылғы белгісінің нөмірін атаңыз.

6. Дауыстық нұсқау жүйесі «New name, please» («Жаңа атты атаңыз»). Жаңа құрылғы белгісі ретінде орнатқыңыз келетін атты атаңыз. Егер нақтылау қызметі қосылған болса, дауыстық нұсқау жүйесі: «<құрылғының жаңа белгісі>. Is this correct? («<құрылғының жаңа белгісі>. Бұл дұрыс па?»). «Yes» деп жауап қатыңыз.
   «No» деп жауап беріп, Сіз құрылғының жаңа белгісі ретінде тіркегіңіз келетін басқа атты атай аласыз.

7. Құрылғы белгісі өзгертіледі.
   Өзгерту үрдісі аяқталысымен дауыстық нұсқау жүйесі: «New name saved» («Жаңа ат сақталды») деп айтады да, жүйе негізгі мәзірге оралады.

5

Bluetooth® интерфейсы арқылы қосылған музыкалық ойнатқышты басқару

E00761001462

Bluetooth® интерфейсі арқылы қосылған музыка ойнатқышын басқару тәртібі жөнінде 5-51 беттегі Bluetooth® интерфейсті дыбыс құралынан жазбаларды ойнату» бөлімін қараңыз.
Mitsubishi (MMCS) коммуникациялық жүйесімен, MitsubishiConnect байланыс жүйесімен немесе DISPLAY AUDIO сенсорлық басқармалы аудиожүйемен жабдықталған автокөліктерде мәліметтер жеке пайдалану туралы нұсқаулықта көрсетілген.

Дауыстық бұйрық көмегімен қоңырау соғу және қабылдау

E00761100059

Сіз Bluetooth ® 2.0 жүйесіне қосылған, Bluetooth ® технологиясымен қолдау тапқан мобильді телефондарды қолдана отырып, дауыстық бұйрық көмегімен қоңырау соғып немесе қоңырауларды қабылдай аласыз.
Одан да басқа, қоңырау соғу үшін телефон нөмірлерін терудің орнына Bluetooth ® 2.0 жүйесіндегі телефон анықтамасын қолдана аласыз.

Нөмірді теру – 5-81 бет
Send қызметі – 5-83 бет
Қоңырауларды қабылдау – 5-83 бет
Mute қызметі (дыбысты өшіру) – 5-84 бет
«hands-free» қызметтері және қарапайым қызмет арасындағы ауысу — 5-84 бет

ЕСКЕ АЛУ

● Егер қоңыраулар тікелей мобильді телефоннан қабылданатын немесе жасалатын болса, қоңырауларды hands-free режимінде басқару жүзеге дұрыс емес асырылуы мүмкін.

Нөмірді теру

E00761200148

Bluetooth® 2.0 жүйесі көмегімен қоңырау жасау келесі 3 тәсілмен болады:
Телефон нөмірді айту, Bluetooth® 2.0 жүйесінің телефон анықтамасын пайдалану немесе нөмірді қайта теруді қолдану.

Абонентті телефон нөмірі бойынша шақыру

Қажетті абонентті оның телефон нөмірін айту арқылы шақыруға болады.

1. SPEECH түймесін басыңыз.
2. «Dial» («Теру») деп тіл қатыңыз.
3. Дауыстық нұсқау жүйесі «Number please» («Нөмірді атаңыз») деген соң, телефон нөмірін айтыңыз.
4. Дауыстық нұсқау жүйесі: «Dialing <танылған нөмір>» («Теру <танылған нөмір>») деп айтады. Егер нақтылау қызметі қосылған болса, жүйе аталған нөмірді нақтылауды сұрайды. Нөмірді нақтылау үшін «Yes» деп жауап беріңіз. Басқа нөмір теру үшін, «No» деп жауап беріңіз. Жүйе «Number please» деген соң, жаңа нөмірді атаңыз. Негізгі мәзірге оралу үшін «No» деп жауап беріңіз.

ЕСКЕ АЛУ

- Егер нөмір ағылшын тілінде айтылса, онда «0» санын «zero» деп те, «oh» («о» әрпі) деп те айта аласыз.
- Bluetooth ® 2.0 жүйесі «0» ден «9» ға дейінгі сандар топтамасын сонымен бірге «+», «#» және «*» белгілерін қолдай алады.
- Келесі ең ұзын телефон нөмірлері қолдау табады:
  - Халықаралық телефон нөмірі: «+» және телефон нөмірінің сандары (18-ден көп емес)
  - Халықаралықтан басқа телефон нөмірлері: телефон нөмірінің сандары (19-дан көп емес)

Абонентті телефондық анықтама көмегімен шақыру

Сіз Bluetooth ® 2.0 жүйесіндегі автокөліктің телефондық анықтамасының көмегімен немесе мобильді телефонның телефондық анықтамасынан қоңырау соға аласыз. Телефондық анықтамалар туралы ақпараттар 5-84 беттегі «Телефондық анықтаманы қолдану» бөлімінде берілген.

1. SPEECH түймесін басыңыз.
2. «Call» («Шақыру қызметі») деп тіл қатыңыз.

ЕСКЕ АЛУ

- Егер «Call» («Шақыру қызметі») бұйрығын алу кезінде автокөліктің және мобильді телефонның телефондық анықтамасында жазбалар болмаса, дауыстық нұсқау жүйесі: «The vehicle phonebook is empty. Would you like to add a new entry now?» («Телефондық анықтама бос. Жаңа жазба қосқыңыз келе ме?») деп сұрайды.
  Егер Сіз «Yes» деп жауап берсеңіз, дауыстық нұсқау жүйесі: « Entering the phonebook-new entry menu» («Телефондық анықтамаға кіру – жаңа жазбалар мәзірі») деп айтады. «No» деген жауап алған жағдайда жүйе негізгі мәзірге қайтады.

3. Дауыстық нұсқау жүйесі «Name please» («Атты атаңыз») деген соң, телефондық анықтамаға қалай жазылғаны бойынша қажетті абонеттің нөмірін атаңыз.

4. Егер тек 1 сәйкестік табылса, жүйе 5 бөлімшеге ауысады. Егер сәйкестік бірнешеу болса, жүйе «More than one match was found, would you like to call <аталған ат>» («Бірден көп сәйкестік табылды. <аталған атты> шақырғыңыз келе ме?») деп айтады. Егер Сіз дәл сол адамға қоңырау шалғыіыз келсе, «Yes» деп жауап беріңіз.
Егер Сіз «No» деп жауап берсеңіз, дауыстық нұсқау жүйесі іздеу шарттарына сәйкес келесі адамды атайды.

ЕСКЕ АЛУ

● Егер Сіз «No» деп тіл қатсаңыз, аталған барлық аттарға жүйе «Name not found, returning to main menu» («Ат табылған жоқ, негізгі мәзірге қайту» деген сөйлемшені айтады да, жүйе негізгі мәзірге қайтады.

5. Егер Сіз атаған атпен 1 ғана телефон нөмірі тіркелген болса, дауыстық нұсқау жүйесі 6 бөлімшеге қайтады. Егер де атлаған атқа бірнеше телефон нөмірі сәйкес келсе, дауыстық нұсқау жүйесі «Would you like to call <ат> at [home], [work], [mobile], or [other]?» (« [үй], [жұмыс],[мобильді] немесе [басқа] <ат> бойынша шақырғыңыз келе ме?») деп айтады. Қоңырау соғуға қажетті телефонды таңдаңыз.

ЕСКЕ АЛУ

● Егер автокөліктің телефондық анықтамасында аталған ат бойынша деректер болып, бірақ таңдалған түрдің телефон нөмірі тіркелмеген болса, дауыстық нұсқау жүйесі [home/work/mobile/other] not found for <ат>. Would you like to add location or try again?» («<ат> үшін [үй/жұмыс/мобильді/басқа] табылған жоқ. Нөмір қосқыңыз немесе әрекетті қайталағыңыз келе ме?») деп сұрайды. «Try again» деп жауап қатыңыз, жүйе 3 бөлімшеге оралады. «Add location» («Санатты қосу») деп айтып Сіз сәйкес түрдің қосымша телефон нөмірін қоса аласыз.

● Егер автокөліктің телефондық анықтамасында аталған ат бойынша деректер болып, бірақ таңдалған түрдің телефон нөмірі тіркелмеген болса, дауыстық нұсқау жүйесі [home/work/mobile/other] not found for <ат>. Would you like to try again?» («<ат> үшін [үй/жұмыс/мобильді/басқа] табылған жоқ. Әрекетті қайталағыңыз келе ме?») деп сұрайды.
«Yes» деп жауап қатыңыз, жүйе 3 бөлімшеге оралады. «No» деп жауап берген жағдайда қоңырау үзіледі. 1 бөлімшеден қайта бастаңыз.

6. Дауыстық нұсқау жүйесі «Calling <ат> <телефон аты>») («Теру <ат> <телефон түрі> деп айтады да телефон нөмірін теру басталады.

ЕСКЕ АЛУ

● Егер нақтылау қызметі қосылған болса, шақырылған абоненттің телефон түрі мен атын нақыталауды сұрайды. Таңдауды нақтылау үшін «Yes» деп жауап беріңіз. Егер Сіз басқа абонентке немесе басқа нөмірге қоңырау шалғыңыз келсе, «No» деп жауап беріңіз. Жүйе 3 бөлімшеге қайтады.

Қайта теру

Қосылған телефондағы терілген нөмірлерді қолдана отырып, соңғы терілген нөмірді қайталауға болады. Ол үшін келесі әрекеттерді жасау керек:

1. SPEECH түймесін басыңыз.
2. «Redial» («Қайта теру») деп тіл қатыңыз.

SEND қызметі

E00761300035

Нөмірді үндестік тәртібінде теру үшін SPEECH түймесін басыңыз, дауыстық нұсқау тәртібіне ену үшін, содан кейін «<нөмір> SEND» (<нөмір> жіберу») деп айтыңыз.

Мысалы қоңырау кезінде Сізге жауап беру үшін үндестік дабылдарын беруі ұсақту керек болса авторизацияланған жүйе сұрағына жауап беру үшін SPEECH түймесін басып, былай деп айтыңыз, мысалы «1234 pound send» (« 1234 терезе жіберу»). Осыдан соң мобильді телефоннан 1234# дабылы беріледі.

Қоңырауларды қабылдау

E00761600054

Егер кіріс қоңырауы түскен кезде оталдыру құлыбындағы кілт ON немесе ACC жағдайында тұрса не ON немесе ACC жұмыс жағдайы қосылып тұрса, аудиожүйе автоматты түрде қосылады және ол өшірілген болса да қоңырауды қабылдау тәртібіне ауысады. Звук системы голосовых инструкций будет воспроизводиться через динамик, расположенный возле сиденья переднего пасса-жира. Егер қоңырау түскен сәтте радиоқабылдағыш немесе компакт-дискте ойнатқышы қосылып тұрса, олардың дауысы өшіп, кіріс қоңырауы ойнайды.

Қоңырауды қабылдау үшін рөл дөңгелегіндегі PICK-AP түймесін басыңыз. Қоңырау аяқталған соң аудиожүйе алдыңғы жұмыс тәртібіне қайтады.

MUTE қызметі (дыбыстың өшірілуі)

E00760300041

Сөйлесу кезінде кез келген сәтте автокөліктік микрофонды өшіруге болады.
Сөйлесу кезінде кез келген сәтте автокөліктің микрофонды өшіру үшін , SPEECH түймесін басып, «Mute» («Дыбысты өшіру») деп айту керек. Микрофонды қайта қосу үшін «SPEECH» түймесін қайта басып, «Mute off» («Қоңырауды қосу») деп айту керек.

«Hands-free» («Бос қолдар») тәртібі және қарапайым тәртіптер арасындағы ауысу

E00761400036

Bluetooth ® 2.0 жүйесі «hands-free» тәртібі және мобильді телефон бойынша қарапайым сөйлесу тәртібі арасындағы ауыстыру мүмкіндіктерін қолдайды.
Егер сөйлесу кезінде «hands-free» тәртібінде SPEECH түймесін басып және «Transfer call» («Шақыру тәртібін ауыстыру») деп айтса, сөйлесу «hands-free» тәртібінен қарапайым тәртіпке ауысады. «hands-free» тәртібіне қайту үшін, қайта SPEECH түймесін басып, «Transfer call» («Шақыру тәртібін ауыстыру») деп айтыңыз.

Телефондық анықтаманы қолдану

E00763700017

Bluetooth ® 2.0 жүйесінде мобильді телефонның жадында сақталған телефондық анықтамалардан өзгешеленетін бірегей телефондық анықтамалардың 2 түрі бар. Бұл автокөліктің телефондық анықтамасы және мобильді телефондық анықтама. Дауыстық бұйрықты тану қызметінің көмегімен қажетті нөмірлер бойыншателефон нөмірлері мен қоңырауларын тіркеу үшін берілген телефондық анықтамалар қолданылады.

ЕСКЕ АЛУ

- Аккумулятор батареяларынан желіліерді алған кезде телефондық анықтамадағы ақпараттар сақталып қалады.

Автокөліктің телефондық анықтамасы

E00763800151

Бұл анықтама дауыстық бұйрық көмегімен нөмірлерді теру үшін қолданылады.
Автокөліктің телефондық анықтамасында әр қоңырау үшін 32 абонент атын тіркеуге болады.
Әр атқа 4 телефон нөмірін енгізуге болады: үй, жұмыс, мобильді және басқа нөмірлер. Осы ұяшықтардың әрқайсысына бір телефон нөмірін енгізуге болады.

Автокөліктің телефондық анықтамасында ат ретінде қажетті кез келген атты тіркеуге болады.
Соңында аттар мен телефон нөмірлерін өзгертуге болады.

Автокөліктің телефондық анықтамасы барлық тіркелген мобильді телефондармен қолданылуы мүмкін.

Автокөліктің телефондық анықтамасына телефон нөмірін енгізу

Автокөліктің телефондық анықтамасына телефон нөмірін 2 әдіспен енгізуге болады: телефон нөмірін айту және мобильді телефонның телефондық анықтамасынан 1 жазбаны жіберу.

Телефон нөмірін айту жолымен тіркеу

1. SPEECH түймесін басыңыз.
2. «Phonebook» («Телефондық анықтама») деп тіл қатыңыз.
3. Дауыстық нұсқау жүйесі: Select one of the following: new entry, edit number,edit name, list names, delete, erase all, or import contact» («Әрекетті таңдаңыз: жаңа жазба, нөмірді редакторлау, атты редакторлау, аттарды атап шығу, жою, барлығын жою немесе контактілерді импорттау»). Деп айтады. «New entry» деп жауап беріңіз.
4. Дауыстық нұсқау жүйесі: «Name please» («Атты атаңыз») деп айтады. Абонент атын айтыңыз.

ЕСКЕ АЛУ

● Егер жазбалардың ең көп санына жетсе, дауыстық нұсқау жүйесі: «The phonebook is full. Would you like to delete a name?» («Телефондық анықтама толып қалған. Атты өшіргіңіз келе ме?») деп айтады. Егер Сіз тіркелген аттардың біреуін өшіргіңіз келсе, «Yes» деп айтыңыз.
«No» деп жауап алған жағдайда жүйе негізгі мәзірге оралады.

5. Ат жазылған соң дауыстық нұсқау жүйесі: «home,work, mobile, or other?» («Үй, жұмыс, мобильді және басқа?») деп айтады. Сіз нөмірді жазғыңыз келетін телефон түрін атаңыз.

ЕСКЕ АЛУ

● Егер нақтылау қызметі қосылған болса, дауыстық нұсқау жүйесі: <телефон түрі>. Is this correct?» («<телефон түрі>. Бұл дұрыс па?») деп айтады. «Yes» деп жауап беріңіз.
Егер таңдалған телефон нөміріне телефон нөмірі белгіленіп қойса, жүйе: «The current number is <телефон нөмірі>, number please («Берілген нөмір <телефон нөмірі> нөмірді енгізіңіз») деп айтады. Егер Сіз нөмірді өзгерткіңіз келмесе, «Cancel» («Қайту») деп тіл қатыңыз немесе сол нөмірді айтыңыз, сол кезде ол сақталып қалады.

6. Дауыстық нұсқау жүйесі: «Number please» («Нөмірді атаңыз») деп айтады. Жазуға тиіс телефон нөмірін атаңыз.

ЕСКЕ АЛУ

● Егер нөмір ағылшын тілінде айтылса, онда «0» санын «zero» деп те, «oh» («о» әрпі) деп те айта аласыз.

7. Дауыстық нұсқау жүйесі Сіз айтқан нөмірді қайталап, содан кейін оны жазып алады.
   Телефон нөмірі жадыда сақталғаннан кейін жүйе: «Number saved. Would you like to add another number for this entry?» («Нөмір сақталды. Берілген жазбаға басқа нөмір қосқыңыз келе ме?») деп хабарлайды.
   Берілген абонентке тағы бір нөмір қосу үшін (басқа телефон түрі) «Yes» деп жауап беріңіз. Жүйе телефон таңдау қызметіне оралады (5 бөлемше).
   Енгізуді аяқтап, негізгі мәзірге қайту үшін «No» деп жауап беріңіз.

ЕСКЕ АЛУ

- Егер нақтылау қызметі қосылған болса, дауыстық нұсқау жүйесі Сіз атаған телефон нөмірін айтады да, содан кейін «Is this correct?» («Бұл дұрыс па?») деген сұрақ қояды.
  «Yes» деп жауап беріңіз.
  Нөмірді таңдауға қайту үшін (6 бөлімше) «No» деп жауап беріңіз.

Бір жазбаны мобильді телефонның телефондық анықтамасынан таңдау және көшіру

Сіз мобильді телефонның телефондық анықтамасынан жеке жазбаларды таңдап, оларды автокөліктің телефондық анықтамасына енгізе аласыз.

ЕСКЕ АЛУ

- Қозғалыс кезінде көшіру мүмкін емес. Жіберуді бастамас бұрын, автокөлікті қауіпсіз жерге тоқтатыңыз.
- Мобильді телефонның үйлесімділігіне сәйкес барлық деректердің немесе олардың қандай да бір бөлігінің көшірілуі телефон Bluetooth ® технологиясын қолдайтын болса да қол жетімсіз болуы мүмкін
- Телефон нөмірлерінің ең ұзындығы 19 санды құрайды. Егер телефон нөмірі 20 сан немесе одан да астам саннан тұрса, автокөліктің телефондық анықтамасына алдыңғы 19 саны ғана жазылады.
- Егер телефон нөмірі «0» ден «9», «+», «#» және «*» белгілерінен басқа да белгілерден тұратын болса, жіберілу алдында бұл белгілер жойылады.
- Мобильді телефонында байланыс реттеуін алу үшін телефон пайдалану нұсқаулығынына жүгініңіз.

1. SPEECH түймесін басыңыз.
2. «Phonebook» («Телефондық анықтама») деп тіл қатыңыз.
3. Дауыстық нұсқау жүйесі: Select one of the following: new entry, edit number,edit name, list names, delete, erase all, or import contact» («Әрекетті таңдаңыз: жаңа жазба, нөмірді редакторлау, атты редакторлау, аттарды атап шығу, жою, барлығын жою немесе контактілерді импорттау»). Деп айтады. «Import contact» деп жауап беріңіз.

4. Дауыстық нұсқау жүйесі: «Would you like to import a single entry or all contacts?» («Бір жазбаны немесе барлық контактілерді импорттағыңыз келе ме?») деп айтады. «Single entry» деп жауап беріңіз. Абонент атын айтыңыз.
   Осыдан кейін Bluetooth ® 2.0 жүйесі телефондық анықтамадағы жіберілген деректерді қабылдауға дайын болады.

ЕСКЕ АЛУ

- Егер жазбалардың ең көп санына жетсе, дауыстық нұсқау жүйесі: «The phonebook is full. Would you like to delete a name?» («Телефондық анықтама толып қалған. Атты өшіргіңіз келе ме?») деп айтады. Егер Сіз тіркелген аттардың біреуін өшіргіңіз келсе, «Yes» деп айтыңыз.
  «No» деп жауап алған жағдайда жүйе негізгі мәзірге оралады.

5. Ауыстық нұсқау жүйесі «Ready to receive a contact from the phone7 only a home, a work, and a mobile number can be imported» («Телефоннан контактінің қабылдауға дайын. Тек үй, жұмыс және мобильді нөмір импорттала аладаы») деп айтқан соң, Bluetooth ® 2.0 жүйесі Bluetooth ® технологиясымен қолдау тапқан мобильді телефонның телефондық анықтамасынан деректерді қабылдауды бастайды.

6. Bluetooth ® 2.0 жүйесінің көмегімен автокөліктің телефондық анықтамасына телефондық анықтаманың қажетті жазбасын жіберу үшін оны реттеуге Bluetooth ® технологиясымен қолдау тапқан мобильді телефонды қосыңыз.

ЕСКЕ АЛУ

- Егер Bluetooth ® 2.0 жүйесінде Bluetooth ® технологиясымен қолдау тапқан мобильді телефонды тани алмаса, немесе егер деректерді жіберу көп уақыт алса, дауыстық басқару жүйесі «Import contact has timed out» («Контакті импорттау уақыты аяқталды») деген сөйлемшені айтады және жазба тіркелуін тоқтатады. Бұл кезде 1 бөлімшеден қайта бастаңыз.
- Тіркелуді қолмен тоқтатуға болады: бұл үшін HANG-UP түймесін басу керек немесе SPEECH түймесін басып, ұстап тұрыңыз.

7. Деректерді қабылдау аяқталған соң дауыстық нұсқау жүйесі: <импортталған жазбада тіркелген телефон нөмірлерінің саны> numbers have been imported. What name would you like to use for these numbers?» («<импортталған жазбада тіркелген телефон нөмірлерінің саны> нөмірлер импортталған. Бұл нөмірлер үшін қандай ат пайдаланғыңыз келеді?» деп айтады. Телефон анықтамасының осы жазбасына тіркегіңіз келетін атты айтыңыз.

ЕСКЕ АЛУ

- Егер Сіз атаған ат телефон анықтамасының басқа жазбасы үшін қолданыллған болса немесе басқа да қолданылған бір атқа ұқсаса, берілген атты тіркеу мүмкін болмайды.

8. Дауыстық басқару жүйесі: «Adding <ат>» («Атты қосу <ат>») деп айтады.
   Егер нақтылау қызметі қосылған болса, жүйе ат дұрыс аталды ма деп сұрайды. «Yes» деп жауап беріңіз. Егер Сіз «No» деп жауап берсеңіз, жүйе: «Name please» («Атты айтыңыз») дейді. Қандай да бір басқа атты айтыңыз.
9. Дауытық нұсқау жүйесі: «Number saved» («Нөмірлер сақталған») деп айтады.
10. Дауыстық нұсқау жүйесі: «Would you like to import another contact?» («Басқа контактінің импорттағыңыз келе ме?») деп айтады.
    Егер Сіз тағы бір жазбаны енгізгіңіз келсе, «Yes» деңіз. Осыдан кейін телефон анықтамасының келесі жазбасын 5 бөлімшеден бастап енгізуге кірісе беруге болады.
    «No» деген жауап алған жаағдайда жүйе негізгі мәзірге қайтады.

Автокөліктің телефондық анықтамасындағы деректерді өзгерту

Сіз автокөліктің телефондық анықтамасындағы телефон нөмірлері мен аттарды өзгерте және жоя аласыз.
Одан да басқа, автокөліктің телефондық анықтамасына енгізілген аттар тізімін тыңдай аласыз.

ЕСКЕ АЛУ
- Жүйеде біреу болса да жазба болу керек.

Телефон нөмірін редакторлау:

1. SPEECH түймесін басыңыз.
2. «Phonebook» («Телефондық анықтама») деп тіл қатыңыз.
3. Дауыстық нұсқау жүйесі: Select one of the following: new entry, edit number,edit name, list names, delete, erase all, or import contact» («Әрекетті таңдаңыз: жаңа жазба, нөмірді редакторлау, атты редакторлау, аттарды атап шығу, жою, барлығын жою немесе контактілерді импорттау»). Деп айтады. «Edit number» («Нөмірді редакторлау») деп жауап беріңіз.
4. Дауыстық нұсқау жүйесі: «Please say the name of the entry you would like to edit, or say list names» («Редакторлағыңыз келетін атты атаңыз немесе аттарды атап шығыңыз») деп айтады. Редакторлағыңыз келетін абонент атын айтыңыз.

ЕСКЕ АЛУ
- Егер Сіз «List names» («Аттарды атап шығу») деп жауап берсеңіз, жүйе телефондық анықтамада бар барлық аттарды кезекпен атай бастайды. 5-58 беттегі «Автокөліктің телефондық анықтамасы: тіркелген аттардың тізімін тыңдау» бөлімін қараңыз.

5. Содан кейін жүйе: «Home, work, mobile or other?» («Үй, жұмыс, мобильді және басқа?») деп сұрайды. Өзгерту қажетті телефон нөмірін қосу керек ұяшықты айтыңыз және таңдаңыз. Егер нақтылау қызметі қосылған болса, таңдалған ат пен ұяшықты нақтылауды сұрайды. Егер Сіз шынымен өзгерту енгізгіңіз келсе, «Yes» деп жауап беріңіз.
   3 бөлімшеге оралу үшін, «No» деп жауап беріңіз.

6. Дауыстық нұсқау жүйесі: «Number, please» («Нөмірді атаңыз») деп айтады. Жазуға тиісті телефон нөмірін айтыңыз.

ЕСКЕ АЛУ
- Егер берілген ұяшықта нөмір жазылып қойған болса, жүйе: «The current number is <қазіргі нөмір>. New number, please» («Берілген нөмір <қазіргі нөмір>. Жаңа нөмірді атаңыз») деп жауап береді. Қазіргі нөмірдің орнына жазуға тиістң телефон нөмірін айтыңыз.

7. Дауыстық нұсқау жүйесі нөмірді қайталайды. Егер нақтылау қызметі қосылған болса, жүйе нөмірдің дұрыс аталғанын сұрайды. «Yes» деп жауап беріңіз. «No» деп жауап алған жағдайда, жүйе 3 бөлімшеге оралады.

8. Телефон нөмірін тіркеу аяқталған соң дауыстық басқару жүйесі: «Number saved» («Нөмір сақталған») деп айтып, жүйе негізгі мәзірге оралады.

ЕСКЕ АЛУ
- Егер нөмір ертеректе басқа телефон нөмірі тіркелген ұяшыққа жазылса, дауыстық нұсқау жүйесі «Number changed» («Нөмір өзгертілген») деп айтып, жүйе негізгі мәзірге оралады.

Атты редакторлау

1. SPEECH түймесін басыңыз.
2. «Phonebook» («Телефондық анықтама») деп тіл қатыңыз.
3. Дауыстық нұсқау жүйесі: Select one of the following: new entry, edit number,edit name, list names, delete, erase all, or import contact» («Әрекетті таңдаңыз: жаңа жазба, нөмірді редакторлау, атты редакторлау, аттарды атап шығу, жою, барлығын жою немесе контактілерді импорттау»). Деп айтады. «Edit name» («Атты редакторлау») деп жауап беріңіз.
4. Дауыстық нұсқау жүйесі: «Please say the name of the entry you would like to edit, or say list names» («Редакторлағыңыз келетін атты атаңыз немесе аттарды атап шығыңыз») деп айтады. Өзгерткіңіз келетін атты айтыңыз.

ЕСКЕ АЛУ

● Егер Сіз «List names» («Аттарды атап шығу») деп жауап берсеңіз, жүйе телефондық анықтамада бар барлық аттарды кезекпен атай бастайды. 5-58 беттегі «Автокөліктің телефондық анықтамасы: тіркелген аттардың тізімін тыңдау» бөлімін қараңыз.

5. Дауыстық басқару жүйе: «Changnig <ат> » («Өзгерту <ат>») деп айтады.
   Егер нақтылау қызметі қосылған болса, ат дұрыс айтылды ма деп сұрайды. Егер Сіз шынымен өзгерту енгізгіңіз келсе, «Yes» деп жауап беріңіз.
   4 бөлімшеге оралу үшін, «No» деп жауап беріңіз.
6. Дауыстық нұсқау жүйесі: «Name, please» («Атты атаңыз») деп айтады. Жазуға тиісті жаңа атты айтыңыз.

7. Бұрынғы ат өзгертіледі.
   Өзгертулер енгізу аяқталған соң жүйе негізгі мәзірге оралады.

Тіркелген аттар тізімін тыңдау:

1. SPEECH түймесін басыңыз.
2. «Phonebook» («Телефондық анықтама») деп тіл қатыңыз.
3. Дауыстық нұсқау жүйесі: Select one of the following: new entry, edit number,edit name, list names, delete, erase all, or import contact» («Әрекетті таңдаңыз: жаңа жазба, нөмірді редакторлау, атты редакторлау, аттарды атап шығу, жою, барлығын жою немесе контактілерді импорттау»). Деп айтады. «List name» («Атты атап шығу») деп жауап беріңіз.
4. Осыдан кейін Bluetooth ® 2.0 жүйесі телефондық анықтамада бар жазбаларды кезекпен атай бастайды.
5. Барлық жазбаларды атап болған соң дауыстық басқару жүйесі: «End of list, would you like to start from the beginning?» («Тізімнің соңы, басынан бастағыңыз келе ме?») деп сұрайды. Жазбалар тізімін қайта тыңдап шығу үшін, «Yes» деп жауап беріңіз. Алдыңғы немесе негізгі мәзірге оралу үшін, «No» деп жауап беріңіз.

ЕСКЕ АЛУ

● Жазбалардың атын атап шығу кезінде нөмірлерді теруге, редакторлауға жоюға болады.
  SPEECH түймесін басып, «Call» («Шақыру қызметі»), абонентті шақыру үшін - «Edit name» («Атты редакторлау»), жою үшін «Delete» деп айтыңыз.
  Жүйе дыбыстық дабыл беріп, бұйрықты орындайды.

● Егер тыңдау кезінде SPEECH түймесін басып, «Continue» («Жалғастару») немесе «Previous» («Артқа») деп тіл қатсаңыз, жүйе тізім бойынша алдыға немесе артқа өтеді. Келесі жазбаға өту үшін, «Continue» («Жалғастару»), алдыға - «Previous» («Артқа») деп айтыңыз.

Телефон нөмірін жою

1. SPEECH түймесін басыңыз.
2. «Phonebook» («Телефондық анықтама») деп тіл қатыңыз.
3. Дауыстық нұсқау жүйесі: Select one of the following: new entry, edit number,edit name, list names, delete, erase all, or import contact» («Әрекетті таңдаңыз: жаңа жазба, нөмірді редакторлау, атты редакторлау, аттарды атап шығу, жою, барлығын жою немесе контактілерді импорттау») деп айтады. «Delete» («Жою») деп жауап беріңіз.
4. Дауыстық нұсқау жүйесі: «Please say the name of the entry you would like to delete , or say list names» («Жойғыңыз келетін атты атаңыз немесе аттарды атап шығыңыз») деп айтады. Өзгерткіңіз келетін атты айтыңыз.

ЕСКЕ АЛУ

● Егер Сіз «List names» («Аттарды атап шығу») деп жауап берсеңіз, жүйе телефондық анықтамада бар барлық аттарды кезекпен атай бастайды. 5-88 беттегі «Автокөліктің телефондық анықтамасы: тіркелген аттардың тізімін тыңдау» бөлімін қараңыз.

5. Егер телефондық анықтаманың таңдалған жазбасында 1 ғана телефон нөмірі тіркелген болса, дауыстық нұсқау жүйесі «Deleting <ат> <телефон түрі>», («Жою <аты> <телефон түрі>») деп айтады. Егер таңдалған абонентке телефондық анықтамада бірнеше нөмір тіркелсе, «Would you like to delete <ат> at [home], [work], [mobile], or [other], orr all?» («[үй], [жұмыс], [мобильді] немесе [басқа] немесе барлығы?») деп сұрайды. Нөмірін өшіру керек ұяшықты таңдаңыз. Дауыстық нұсқау жүйесі: «Deleting <ат> <телефон түрі>», («Жою <аты> <телефон түрі>») деп айтады.

ЕСКЕ АЛУ

● Егер Сіз берілген абоненттегі барлық нөмірлерді өшіргіңіз келсе, «All» («Барлығы») деп жауап беріңіз.

6. Жүйе жойылған телефон нөмірлерін нақтылауды сұрайды. Жоюуды орындау үшін, «Yes» деп жауап беріңіз. Телефон нөмірлерін жоюдан бас тартсаңыз және 4 бөлімшеге оралу үшін, «No» деп жауап беріңіз.
7. Телефон нөмірлерін жою аяқталған соң дауыстық нұсқау жүйесі «<ат> <телефон түрі> deleted» («<аты> <телефон түрі> жойылған») деп айтады да, жүйе негізгі мәзірге оралады. Барлық ұяшықтардан телефон нөмірлерін өшіру кезінде жүйе «<аты> and all locations deleted» («<аты> және барлық жазбалар жойылды») деп айтады да, телефондық анықтамадан сәйкес жазба жойылады. Егер жазбада қандай да бір нөмірлер қалған болса, берілген жазба нөмірлерімен бірге телефон анықтамасында қалады.

Телефондық анықтамадан барлық ақпараттарды жою

Автокөліктің телефондық анықтамасынан Сіз барлық ақпараттарды жоя аласыз.

1. SPEECH түймесін басыңыз.
2. «Phonebook» («Телефондық анықтама») деп тіл қатыңыз.
3. Дауыстық нұсқау жүйесі: Select one of the following: new entry, edit number,edit name, list names, delete, erase all, or import contact» («Әрекетті таңдаңыз: жаңа жазба, нөмірді редакторлау, атты редакторлау, аттарды атап шығу, жою, барлығын жою немесе контактілерді импорттау») деп айтады. «Erase all» («Жою») деп жауап беріңіз.
4. Жоюды нақтылау үшін дауыстық нұсқау жүйесі «Are you sure you want to erase everything from your hands-free system phonebook?» («Сіз жүйедегі телефондық анықтамадағы деректемелерді өшіретініңізге сенімдісіз бе?») сұрайды. «Yes» деп жауап беріңіз. Жоюдан бас тартып және негізгі мәзірге оралу үшін «No» деп жауап беріңіз.
5. Дауыстық басқару жүйесі «You are about everything from your hands-free system phonebook. Do you want to continue?» («Сіз жүйедегі Телефондық анықтамадағы барлық деректерді жоясыз ба. Жалғастыруды қалайсыз ба?») деп айтады. Жалғастыру үшін «Yes» деп жауап беріңіз. Жоюдан бас тартып, негізгі мәзірге оралу үшін, «No» деп жауап беріңіз.
6. Дауыстық нұсқау жүйесі: «Please wait, erasing the hands-free system phonebook.» («Күтіңіз, телефон анықтамасының деректері жойылып жатыр») деп айтып, телефон анықтамасынан барлық деректерді жоюды бастайды. Жоюүрдісі аяқталған соң жүйе «Hands-free system phonebook erased» («Телефон анықтамасындағы деректер жойылды») деп айтады да, негізгі мәзірге қайтады.

Мобильді телефондық анықтама

E00763900080

Мобильді телефонның телефондық анықтамасында сақталған жазбаларды бір деректер топтамасы түрінде жіберіп, оны мобильді телефондық анықтамаға енгізуге болады. Жүйеде әрқайсысы 1000-нан аспайтын абонент саны бар 7-ден аспайтын мобильді телефондық анықтама сақтауға болады.

Bluetooth ® 2.0 жүйесі атауларды, телефондық анықтама берілген жазбаларды автоматты түрде мәтін түрінен дауыс түріне ауыстырады.

ЕСКЕ АЛУ

- Мобильдік телефоныңыз қосылып тұрғанда, тек өз телефоныңыздың мобильдік телефондық анықтамасын пайдалана аласыз.
- Мобильдік телефондық анықтамада тіркелген атауларды және телефон нөмірлерін өзгерту мүмкін емес. Сонымен қатар мобильдік телефондық анықтамадағы жеке жазбаларды жою мүмкін емес. Бұл берілген деректердің кез келгенін өшіріп немесе жойғыңыз келсе, мобилді телефонның анықтамасындағы тиісті ақпаратты өзгертіп, мобильді телефон анықтамасына беруді қайталаңыз.

Телефондық анықтама құрылғысын импорттау

Мобилді телефонда сақталған телефон анықтамасын мобилді телефондық анықтамаға көшіру үшін келесі әрекеттер қолданылады.

ЕСКЕ АЛУ

- Қозғалыс кезінде көшіру мүмкін емес. Көшіруді бастамас бұрын, автокөлікті қауіпсіз жерге тоқтатыңыз.
- Ұялы телефон анықтамалығында сақталған деректер мобильді телефон анықтамалығындағы қамтылған деректерге қайта жазылады.
- Мобильді телефонның үйлесімділігіне сәйкес барлық деректердің немесе олардың қандай да бір бөлігінің көшірілуі телефон Bluetooth ® технологиясын қолдайтын болса да қол жетімсіз болуы мүмкін.
- Тек үй, жұмыс және ұялы телефондар нөмірлерін импорттауға болады.
- Телефон нөмірлерінің ең ұзындығы 19 санды құрайды. Егер телефон нөмірі 20 немесе одан да астам саннан тұрса, автокөліктің телефондық анықтамасына алдыңғы сан ғана жазылады.
- Егер телефон нөмірі «0» ден «9», «+», «#» және «*» белгілерінен басқа да белгілерден тұратын болса, көшірілу алдында бұл белгілер жойылады.
- Мобильді телефонда байланыс реттеуін алу үшін телефонпайдалану нұсқаулығынына жүгініңіз.

1. SPEECH түймесін басыңыз.
2. «Phonebook» («Телефондық анықтама») деп тіл қатыңыз.
3. Дауыстық нұсқау жүйесі: Select one of the following: new entry, edit number,edit name, list names, delete, erase all, or import contact» («Әрекетті таңдаңыз: жаңа жазба, нөмірді редакторлау, атты редакторлау, аттарды атап шығу, жою, барлығын жою немесе контактілерді импорттау»). Деп айтады. «Import contact» деп жауап беріңіз.
4. Дауыстық нұсқау жүйесі: «Would you like to import a single entry or all contacts?» («Бір жазбаны немесе барлық контактілерді импорттағыңыз келе ме?») деп айтады. «All contacts» («Барлық контактілер») деп жауап беріңіз.
5. Дауыстық нұсқаулық жүйесі «Importing the contact list from the mobile phonebook. This may tak several minutes to complete. Would you like to continue?» («Телефондық анықтамадағы контактілер тізімін импорттау. Бұл бірнеше минут алуы мүмкін. Жалғастырғыңыз келе ме?») деп айтады. «Yes» деп жауап беріңіз.
   Мобилді телефондағы сақталған телефондық анықтаманы мобильдік телефондық анықтамаға көшіру басталады. «No» жауап қатқан жағдайда жүйе негізгі мәзірге оралады.

ЕСКЕ АЛУ

- Контактілер санына байланысты көшіру біраз уақыт алуы мүмкін.
- Bluetooth ® технологиясын қолдайтын Bluetooth ® 2.0 жүйесі мобильдік телефонмен қосыла алмаса, дауыстық нұсқау жүйесі «Unable to transfer contact list from phone» («Телефоннан контактілрді көшіру мүмкін емес») деп айтып, жүйе негізгі мәзірге оралады.
- Егер деректерді көшіру кезінде HANG-UP түймесін басып немесе SPEECH түймесін басып ұстап тұрса, көшіру аяқталып, жүйе негізгі мәзірге оралады.
- Көшірілу кезінде қандай да бір ақаулар пайда болса, барлық көшірулер тоқтатылып, дауыстық нұсқау жүйесі «Unable to complete the phonebook import» («Телефондық анықтаманы импорттауды аяқтау мүмкін емес») деп хабарлайды да, жүйе негізгі мәзірге оралады.
- Егер мобильді телефондағы телефондық анықтамада жазбалар жоқ болса, дауыстық нұсқау жүйесі «The are no contacts on the connected phone» («Қосылған телефонда контактілер жоқ») деп айтады.

6. Деректер көшірілуі аяқталған соң дауыстық нұсқау жүйесі «Import complete» («Импорттау аяқталды») деп айтады да, жүйе негізгі мәзірге оралады.

Дауыстық модельді тудыру үшін бұйрықтар

E00732401480

Phrase	English	French	Spanish	Italian	German	Dutch	Portuguese	Russian
1	0123456789	0123456789	0123456789	0123456789	0123456789	0123456789	0123456789	0123456789
2	888 555 1212	888 555 1212	888 555 1212	888 555 1212	888 555 1212	888 555 1212	888 555 1212	888 555 1212
3	Call	Appeler	Llamar	Chiama	Anrufen	Bellen	Ligar	Вызов
4	Dial	Composer	Marcar	Componi	Wählen	Nummer keuze	Marcar	Набор
5	Setup	Configurer	Configuración	Configura	Einrichtung	Setup	Configurar	Настройка
6	Cancel	Annuler	Cancelar	Annulla	Abbrechen	Annuleren	Cancelar	Отмена
7	Continue	Continuer	Continuar	Continua	Weiter	Doorgaan	Continuar	Продолжить
8	Help	Aide	Ayuda	Aiuto	Hilfe	Help	Ajuda	Справка

*USB енгізу ұясы**

E00761901373

Сіз музыкалық файлдарды ойнату үшін осы құрылғылардың жадында сақталған USB интерфейсты жинақтауышын немесе iPod* ойнатқышын қосса́ңыз болады.
Бұл тармақта USB жинақтағыш және iPod ойнатқышының қосылу және ажырау реті көрсетілген.

5-40 беттегі «iPod ойнатқышынан жазбаларды ойнату» бөлімін қараңыз.
5-42 беттегі «USB – жинақтауышындағы жазбаларды ойнату».
5-45 беттегі «Дауыстық басқару көмегімен ойнатқыш iPod/USB-жинақтаушыдан жазбаларды ойнату» бөлімін қараңыз.

*: «iPod» — Америка Құрама Штаттарында және басқа елдерде тіркелген Apple Inc. компаниясының сауда белгісі.

USB – жинақтауышын қосу

E00762001560

1. Автокөлікті қауіпсіз жерге тоқтатып, оталдыру кілтін LOCK жағдайына келтіріңіз немесе OFF жұмыс қызметін қосыңыз.

2. Төменгі тартпа жәшігіндегі USB (A) енгізу ұясының қақпағын ашыңыз.

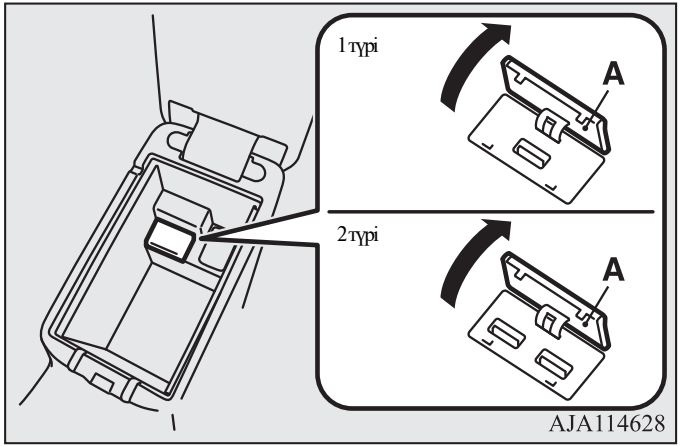

3. Сатуда қол жетімді (C) USB жалғағыш кабелін (B) USB-жинақтауышқа қосыңыз.

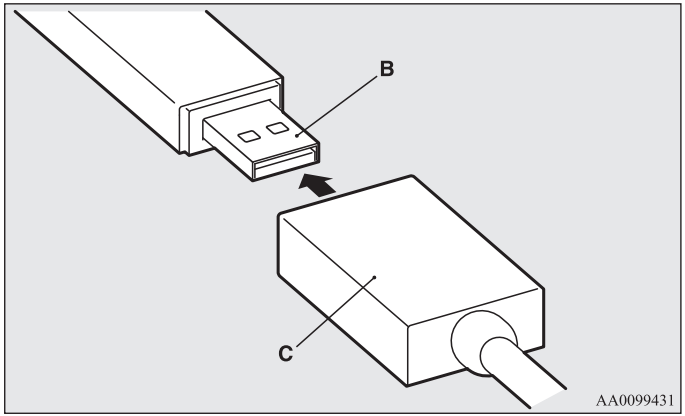

4. Қосылғыш кабелді USB (C) енгізу ұясына USB (D) қосыңыз.

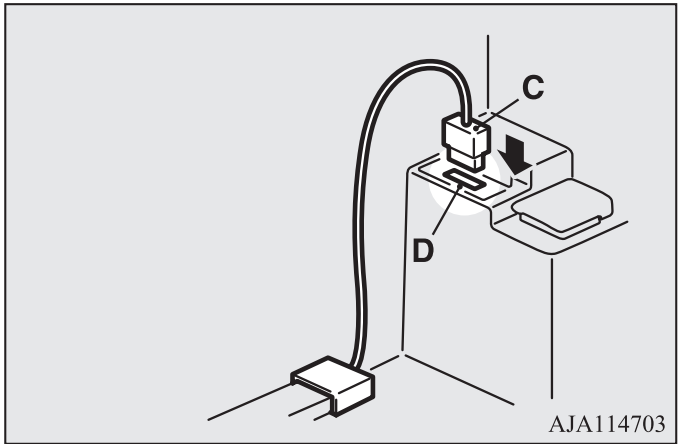

⚠ *ЕСКЕРУ*

- **Қозғалыс кезінде төменгі тартпа жәшігінің қақпағы жабық тұруы керек. Бұндай болмаған жағдайда қақпақ немесе жәшіктегі заттар жарақат себебі болуы мүмкін.**

ЕСКЕ АЛУ

- USB – жинақтауышын USB ұяшығына тікелей қоспаңыз. Бұл USB – жинақтауышын зақымдауы мүмкін.

- Төменгі тартпа жәшігінің қақпағын жабар кезде қосылушы кабельді қысып қалмас үшін байқаңыз.

5. Қосылу кабелін ажырату үшін алдымен оталдыру кілтін LOCK жағдайына келтіріңіз немесе OFF жұмыс тәртібін қосып, содан кейін кері қосылу тәртібімен әрекет етіңіз.

iPod ойнатқышын қосу

E00762101545

1. Автокөлікті қауіпсіз жерге тоқтатып, оталдыру кілтін LOCK жағдайына келтіріңіз немесе OFF жұмыс қызметін қосыңыз.

2. Төменгі тартпа жәшігіндегі USB (A) енгізу ұясының қақпағын ашыңыз.

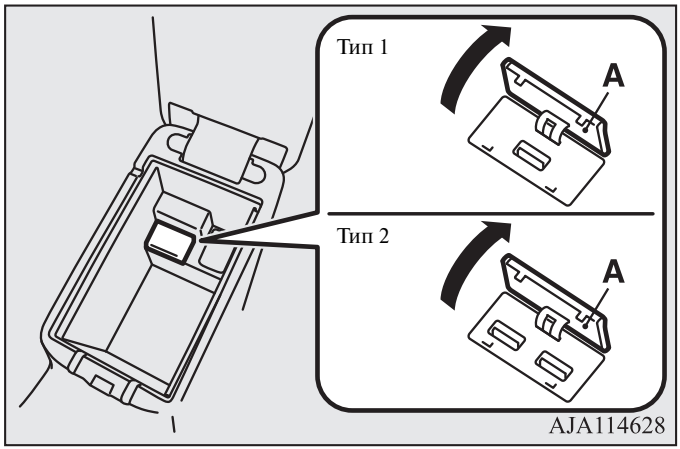

3. Жалғағыш кабельді iPod ойнатқышына қосыңыз.

ЕСКЕ АЛУ

- Apple Inc компаниясының түпнұсқа ұяшығын қолданыңыз.

4. Қосылғыш кабелді USB (B) енгізу ұясына USB (C) қосыңыз.

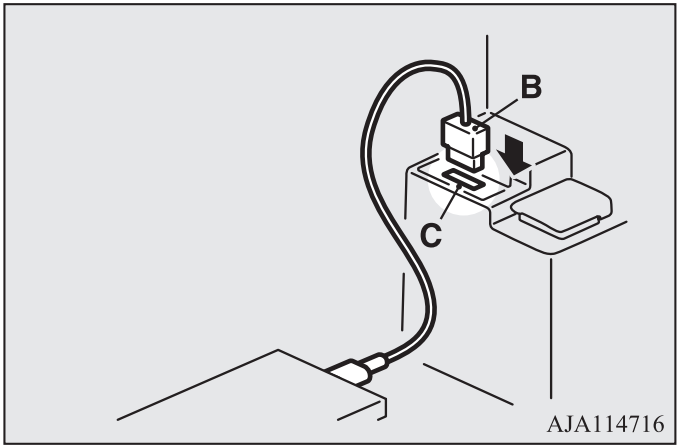

⚠ ЕСКЕРУ

- **Қозғалыс кезінде төменгі тартпа жәшігінің қақпағы жабық тұруы керек. Бұндай болмаған жағдайда қақпақ немесе жәшіктегі заттар жарақат себебі болуы мүмкін.**

ЕСКЕ АЛУ

- Төменгі тартпа жәшігінің қақпағын жабар кезде қосылушы кабельді қысып қалмас үшін байқаңыз.

5. Қосылу кабелін ажырату үшін алдымен оталдыру кілтін LOCK жағдайына келтіріңіз немесе OFF жұмыс тәртібін қосып, содан кейін кері қосылу тәртібімен әрекет етіңіз.

Жалғанған құрылғылардың түрлері файл пішімдерін

E00762201331

Bluetooth® 2.0 жүйесісіз автокөліктер
Жалғанған құрылғылардың түрлері туралы мәліметтер, қосуға болатын, файл пішімдерін қолдаушы құрылғылардың түрі келесі беттерден көріңіз.
Ықшам диск ойнатқышы бар LW / MW / FM жиелігіндегі радиоқабылдағышпен жабдықталған автокөліктерге арналған
«Жазбаларды iPod ойнатқышынан ойнату» 5-40 бетте, «Жазбаларды USB жинақтағыштан ойнату» 5-42 бетте және «Аудиофайлдар (MP3/WMA/AAC)» 5-23 беттегі тармақтарынан қараңыз.

Mitsubishi (MMCS) коммуникациялық жүйесімен, MitsubishiConnect байланыс жүйесімен немесе DISPLAY AUDIO сенсорлық басқармалы аудиожүйемен жабдықталған автокөліктерде толық мәліметтер жеке пайдалану туралы нұсқаулықта көрсетілген.

Bluetooth® 2.0 жүйесімен жабдықталған автомобильдер
Қосуға бейімделген құрылғылар типі және қолдау көрсетілетін файлдар форматын келесі бөлімдерде қараңыз.

Құрылғы түрлері

E00762301390

Келесі түрдегі құрылғыларды қосу мүмкіндігі бар.

Моделінің атауы	Параметрлер
USB-жинақтауыш	Жадыда сақтайтын құрылғының сыйымдылығы 256 МБ кем емес
USB-жинақтауыш пен iPod ойнатқыштан басқа құрылғылар	Mass Storage Class протоколын қолдайтын сандық дыбыс ойнатқыш

iPod*, iPod classic, iPod nano*, iPod touch* және iPhone құрылғылардың аудиожүйемен үйлесімдігі туралы ақпаратты MITSUBISHI MOTORS сайтында таныса аласыз. Өтініш, «Басқа компаниялардың веб-сайттарына ауысуға ескерту сілтемелері» шарттарын оқыңыз және келісіміңізді беріңіз. Аталған веб-сайттар басқа сайтқа қосылуы мүмкін. http://www.mitsubishi-motors.com/en/products/index.html

*: «iPod», «iPodclassic», «iPodnano», «iPodtouch» және«iPhone» –Apple Inc. компаниясының Америка Құрама Штаттары және басқа елдердегі тауар белгілері

ЕСКЕ АЛУ

- Қосылатын USB – жинақтауыштың немесе басқа құрылғылардың түріне байланысты берілген құрылғы дұрыс жұмыс істемеуі немесе шектеулі қызмет жинағын қолдауы мүмкін.
- Микробағдарламасы соңғы нұсқамен жаңартылған iPod ойнатқышын пайдаланыңыз.
- USB енгізу ұяшығына қосылған iPod ойнатқышы егер оталдыру кілті ON немесе ACC жағдайында не ON немесе ACC жұмыс тәртібі қосылып тұрса, ол заряд алып тұрады.
- USB– жинақтауышы мен iPod ойнатқышын автокөлікте сақтамаңыз.
- Берілген файлдарды зақымдап алмау үшін оларды қосымша файлдарға көшіріп алуға кеңес беріледі.
- USB енгізу ұясына алдыңғы бөлікте қосылуға болатын құрылғылардан басқа ешқандай құрылғыларды (қатты дискілер, жады картасын оқитын құрылғыларды және т.б.) қоспаңыз. Бұл әрекет сәйкесті құрылғылардың және/немесе берілгендердің зақымдануына әкелуі мүмкін. Егер кез келген мұндай құрылғы қателесіп қосылып қалған болса, бірден оталдыру кілтін LOCK жағдайына келтіріп немесе OFF жұмыс тәртібін қосыңыз, содан кейін құрылғыны ажыратыңыз.

Файлдар сипаттамалары

E00762401056

USB – жинақтауышынан немесе басқа бір Mass Storage Class хаттамасын қолдайтын құрылғылардан музыкалық файлдарды келесі сипаттамалармен ойнатуға болады. iPod ойнатқышын қосқан кезде ойнатылатын файлдардың сипаттамалары қосылған iPod ойнатқышына байлынысты.

Сипатталуы	Параметрлер
Файлдар форматы	MP3, WMA, AAC, WAV
Деңгейлердің ең үлкен саны (түпкі папкамен қоса)	8 деңгей
Папка саны	700
Файлдар саны	65 535

Күн шағылыстырмайтын қалқанша

E00711201094

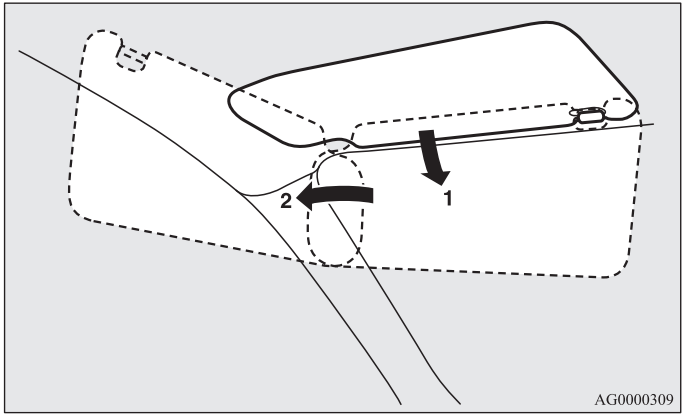

1- Күн сәулесінен сақтануға арналған алдыңғы жағдай
2- Күн сәулесінен сақтануға арналған шеткі жағдай

Косметикалық айна

Косметикалық айна күн шағылыстырмайтын қалқаншаның артқы жағында орналасқан.
Косметикалық айна қақпағын ашқанда (A) жарықтандыру шамы автоматты түрде қосылады.

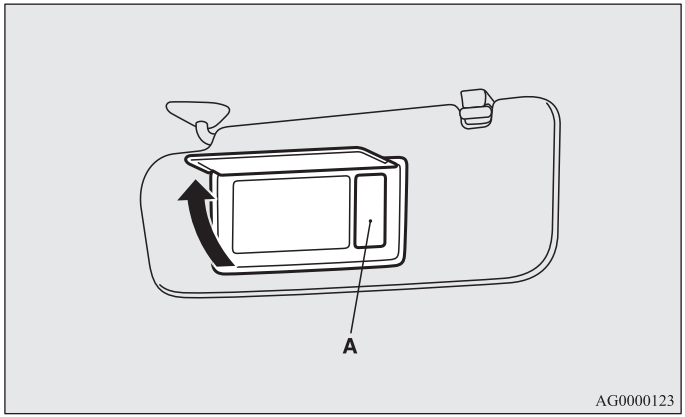

ЕСКЕРУ

- **Егер жарықтануы бар косметикалық айнаның қақпағы ұзақ мерзімге ашық қалса, бұл аккумуляторлық батареяның отыруына әкеліп соқтыруы мүмкін.**

Карталарға арналған ұстағыш

Карталарды күн сәулесінен қорғаныс күнқағарының артқы жағындағы ұстаушыға (B) енгізуге болады.

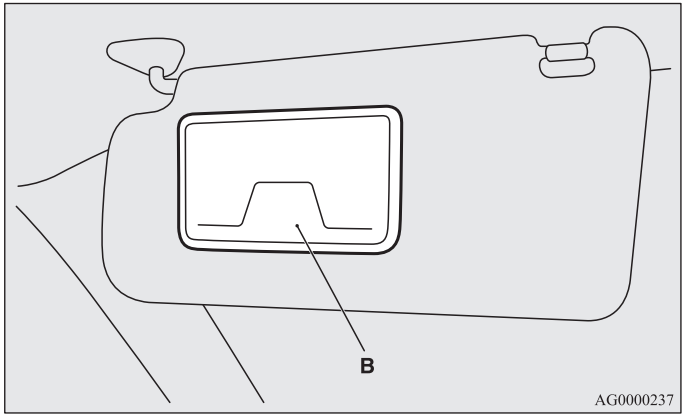

*Күл салғыш**

E00711401100

⚠ *ЕСКЕРУ*

- **Күл салғышқа сіріңке немесе темекіні тастамас бұрын, оны өшіріңіз.**
- **Күл салғышқа қағаз, т.б. отқа қауіпті заттарды салуға болмайды. Темекіден олардың жанып кету қаупі бар.**
- **Міндетті түрде күл салғышты жауып жүріңіз. Егер оны ашық күйінде қалдырсаңыз, оған салынған тұқылдар қайта тұтанып кетуі мүмкін.**

Күл салғышты қолдану үшін, қақпақты ашыңыз.

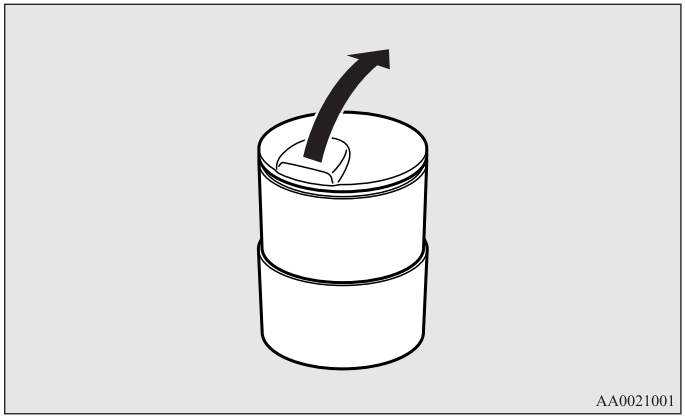

Ауыстырғыш күл салғышты орналастыру орны

Ауыстыру күл салғышын көрсетілген орынға орналастыруға болады.

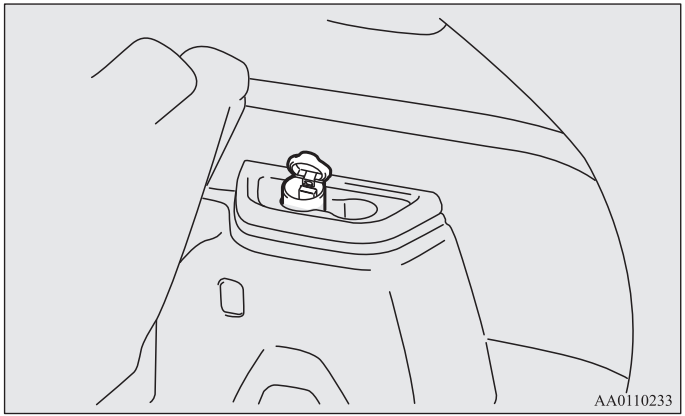

*Темекі тұтатқыш**

E00711502733

Темекі тұтатқышты оталдыру кілті ON немесе ACC жағдайында тұрғанда не ON немесе ACC жұмыс тәртібі қосылғанда қолдану керек.

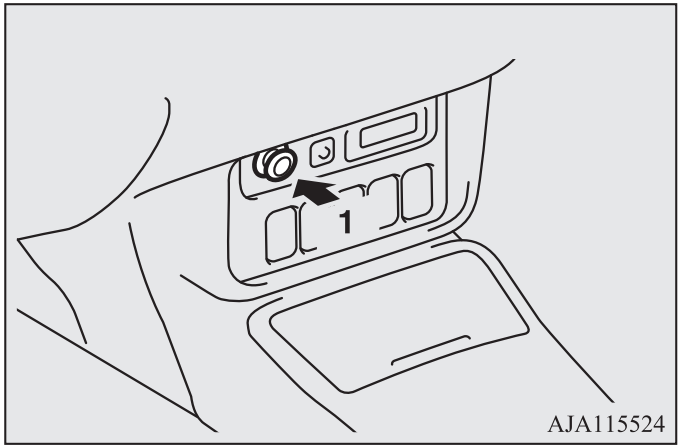

1- Соңына дейін қатты басыңыз.

Қажетті температураға дейін қызып, тұтатқыш автоматты түрде шертумен бастапқы қалпына оралады. Оны ұясынан суырыңыз. Қолданғаннан кейін темекі тұтатқышын ұяшығына қайта салыңыз.

ЕСКЕ АЛУ

- Темекі тұтатқышын ұяшықтың сыртында қалдырмаңыз, себебі мұндай жағдайда темекі тұтатқышының ұяшығына басқа заттар кіріп, қысқа тұйықталулар тудыруы мүмкін.

⚠ *ЕСКЕРУ*

- **Тұтатқыштың қыздырғыш элементіне немесе корпусына тимеңіз, күйіп қалудан сақтану үшін тұтатқышты тұтқасынан ұстаңыз.**
- **Күйіп қалудан сақтау үшін тұтатқышты балаларға ойнауға немесе пайдалануға бермеңіз.**
- **Егер 30 секундтан кейін тұтатқыш бастапқы қалпына келмесе, оның жұмысында ақау бар. Егер ол қалыпты жағдайына өзі келмесе, ақаудың алдын алу үшін MITSUBISHI MOTORS авторизацияланған қызмет көрсеу орталығында жүгініңіз.**
- **MITSUBISHI MOTORS мақұлдамаған қандай да бір электр жабдығын пайдаланбаңыз. Бұл жағдайда тұтатқыш зақымданған болуы мүмкін. Егер тұтатқыштың ұяшығы зақымданған болса, оны пайдалану әрекеті кезінде ол басқаннан кейін дереу бастапқы қалпына келуі немесе ұяшықта бекітіліп қалуы мүмкін.**
- **Егер тұтатқыштың ұяшығы қандай да бір құрал үшін электр энергиясы көзі ретінде пайдаланылса, қосылатын құралдың 12 В кернеуге есептелгеніне, ал қуаты 120 Вт аспайтынына көз жеткізу қажет. Сонымен қатар, қозғалтқыш жұмыс істемеген уақытта электр құралын ұзақ уақыт пайдалану аккумулятор батареясы қуатының таусылуына алып келуі мүмкін.**

Электроқоректендіру қосылғышы

E00711602792

⚠ *ЕСКЕРУ*

- **Қосылатын электрожабдықтың қоректену кернеуі 12 В-ға, ал оның қуаттылығы 120 Вт-тан аспайтынына көз жеткізіңіз. Розетканы қолданбас бұрын, барлық электрожабдықтардың 12 В кернеуіндегі қуаттылығы 120 Вт-тан аспайтынына көз жеткізіңіз.**
- **Қозғалтқыш жұмыс істемей тұрғанда электрожабдықты ұзақ уақытқа қолдану аккумулятор батареясының отырып қалатынын есте сақтаңыз.**
- **Қосылғыштың қақпағын міндетті түрде жауып жүріңіз, себебі мұндай жағдайда қосылғыштың ішіне басқа заттар кіріп, қысқа тұйықталулар тудыруы мүмкін.**

Электрожабдықты қосу үшін қақпақты ашып, штекерді розеткаға қосыңыз.

ЕСКЕ АЛУ

- Бір мезгілде екі электроқоректендіру розеткасын қолдануға болады

Оталдыру кілті ON немесе ACC жағдайында тұрғанда не ON немесе ACC жұмыс тәртібі қосылып тұрғанда ғана электроқоректендіру розеткасын қолдануға болады.

Төменгі тартпадағы розетка *

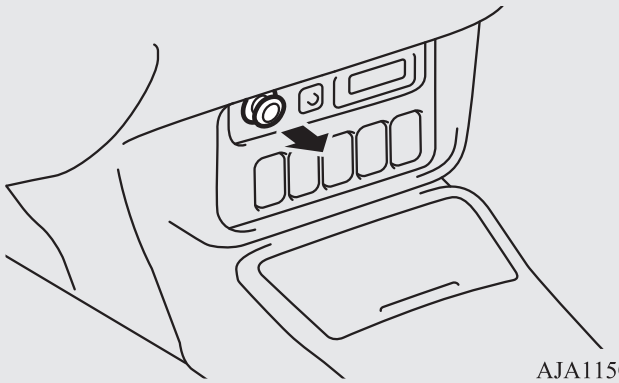

5

Салонды жарықтандыру шамдары

E00712002546

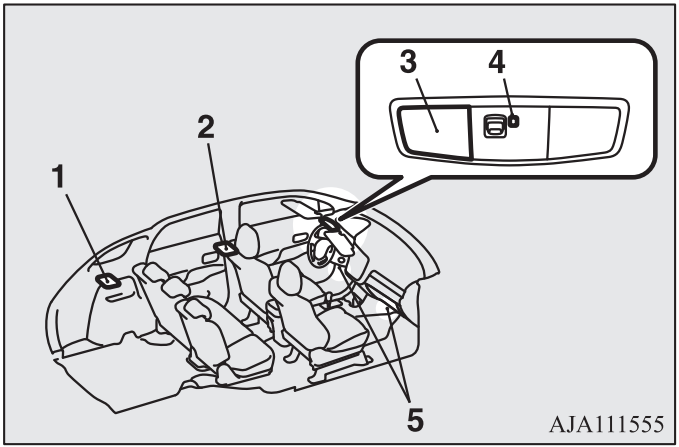

1- Жүк бөлігіндегі жарықтандыру шамы
2- Салонды жарықтандырудың артқы шамы*
3- Жергілікті жарықтандыру шамы мен салон жарықтандыруының артқы шамы.
4- СИД көмескі жарықтар төбе шырағданында → 3-72 бет
5- Аяққа арналған кеңістікті жарықтандырудың алдыңғы шамдары

ЕСКЕ АЛУ

● Егер салон жарықтандыру шамдары қозғалтқыш істемей тұрғанда қосылып тұрса, аккумулятор батареясы отырып қалады. Автокөліктен шықпас бұрын салон жарықтандыру шамдарының өшіп тұрғанына көз жеткізіңіз.

Салонды жарықтандыру шамдары

E00712101322

Салонның алдыңғы жарықтандыру шамы

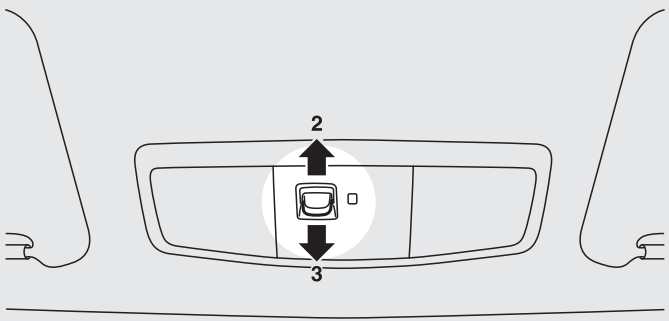

AA0110288

Салонды жарықтандырудың артқы шамы

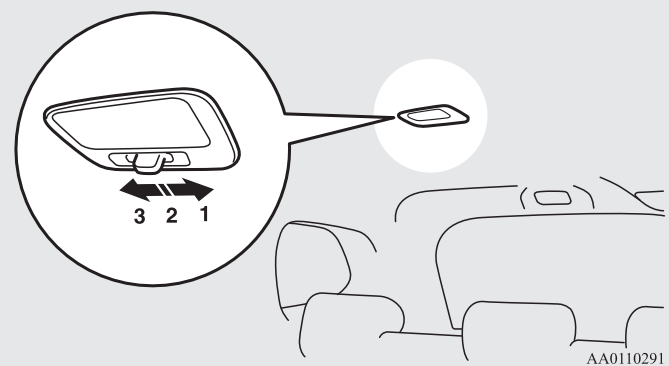

AA0110291

Ажыратқыштың жағдайы	Салонды жарықтандыру шамының жұмысы
1 жағдайы ON ( )	Есіктер мен жүк бөлігінің есігі ашық немесе жабығына қарамастан шам қосылған.
(2)Жарықтандыруды ажыратқыш DOOR (•) жағдайында	Жүксалғыш бөлігін қоса алғанда есіктердің бірі ашық болғанда шам жанады. Жүксалғыш бөлігін қоса алғанда барлық есіктерді жапқанда шамамен 15 секундтан кейін шамдар сөнеді. Алайда жүксалғыш бөлігін қоса алғанда барлық есіктерді жапқанда келесі жағдайларда шамдар дереу сөнеді:
	• Оталдыру құлпында кілт ON жағдайына бұралғанда немесе ON жұмыс режимі қосылғанда.
	• Автомобиль есіктерін орталық құлыппен жапқанда.
	• Автомобильді жабу үшін есік құлыптарын қашықтан басқару жүйесінің кілті немесе электронды кілт пайдаланылғанда.
	• Автомобильді үшін қашықтан басқару функциясының көмегімен жапқанда (егер қарастырылса)
3 жағдайы OFF (◯)	Жүксалғыш бөлігін қоса алғанда есіктің ашық немесе жабық болғанына қарамастан шам сөндірулі.

ЕСКЕ АЛУ

- Егер қозғалтқыш кілтпен оталса, есік жабылып тұрғанда бұл шам жанып, кілт оталдыру құлыбынан суырылғанда шамамен 15 секундтан соң өшеді.
- Егер қозғалтқыш автомобильді қашықтан басқару функциясының көмегімен іске қосылса, есіктер жабық кезде бұл шам OFF жұмыс режимі қосылған кезде жанады және шамамен 15 секундтан кейін өшеді (егер қарастырылса).

- Шам сөнетін уақытты өзгертуге болады.Толығырақ ақпаратты MITSUBISHI MOTORS авторланған сервисінде алуға болады. Mitsubishi (MMCS) қатынастық жүйесімен жабдықталған автокөліктерде күйін келтіруді дисплейде өзгертуге болады. Толығырақ ақпарат басқа нұсқаулықта берілген. Толығырақ ақпаратты MITSUBISHI MOTORS авторизацияланған қызмет көрсету орталығынан аласыз.

Жергілікті аспалы шам

E00712400168

Шамды қосу үшін плафонды (A) басыңыз. Оны ажырату үшін қосқышты екінші рет басыңыз.

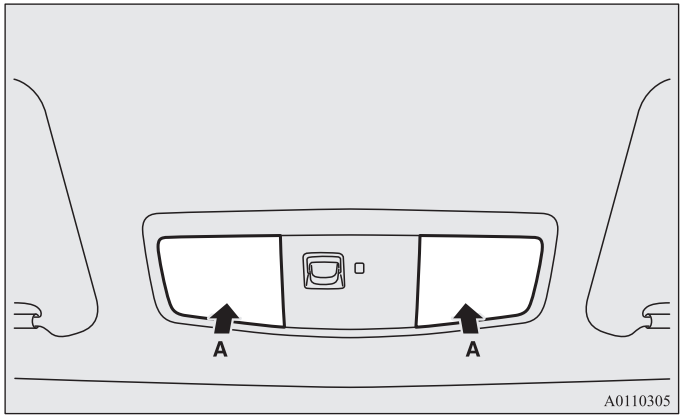

Жүксалғыш бөлікті жарықтандыру шамы

E00712700709

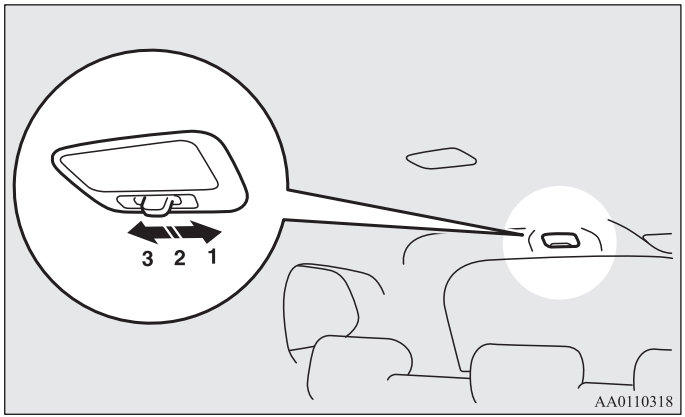

1- (☼)
Жүксалғыш бөлігінің есігі ашық немесе жабық болғанына қарамастан шам қосулы.
2- (•)
Жүксалғыш бөлігінің есігін ашқан кезде шам қосылады және оны жапқанда сөнеді.
3- (◯)
Жүксалғыш бөлігінің есігі ашық немесе жабық болғанына қарамастан шам сөндірулі.

Аяққа арналған кеңістікті жарықтандырудың алдыңғы шамдары

E00776100044

Аяққа арналған кеңістікті жарықтандырудың алдыңғы шамдары алдыңғы есіктердің кез келгені ашылған жағдайда қосылады және алдыңғы есік жабылғанда өшеді.

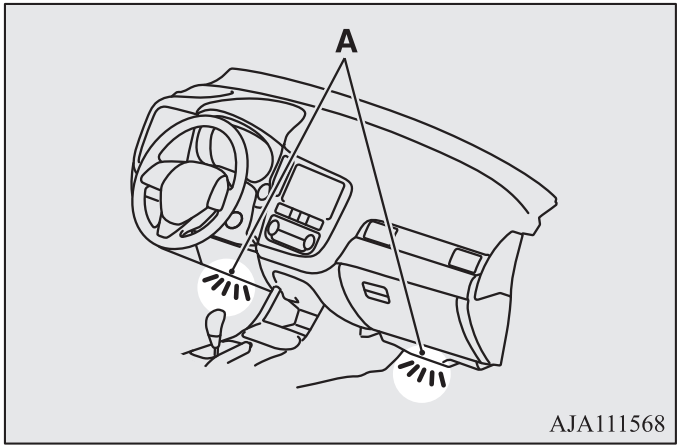

5

Салон жарықтандыру шамдарының автоматты түрде өшу қызметі*

E00712902532

*: Жергілікті көмескі жарық шамдары және салон жарығының алдыңғы шамдары, салон жарығының артқы шамдары және жүк бөлімшесінің жарық шамдары

Егер салон жарықтандыру шамдарының біреуі қосылып, ал оталдыру кілті LOCK жағдайында болса немесе OFF жұмыс тәртібі қосылып тұрса, шамамен 30 минут өткен соң аккумулятор батареясы отырып қалмас үшін, шам өшеді.
Автоматты түрде өшірілгеннен кейін оталдыру кілтін басқа бір жағдайға келтірсе, жұмыс тәртібін қозғалтқышты оталдыру өшіру түймесімен өзгертсе, және де есік құлыптарын қашықтықтан басқару жүйесі тетігі немесе автокөлікті қашықтықтан басқару жүйесі қосылғанда шамдар қайта қосылады.

ЕСКЕ АЛУ

- Салон жарықтандыру шамдарын автоматты түрде өшу қызметін ажыратуға болады. Шамдардың автоматтық түрде өшетін уақытын өзгертуге болады. Толығырақ ақпартты MITSUBISHI MOTORS авторизацияланған қызмет көрсеу орталығынан аласыз. Mitsubishi (MMCS) қатынастық жүйесі жабдықталған автокөліктерде реттеуді тікелей дисплейде өзгертуге болады. Толығырақ ақпарат жеке нұсқаулықта берілген.

Зат салғыштар қорабы

E00713103206

⚠ *ЕСКЕРУ*

- **Егер автокөлік тұрақта ыстық кезде күннің астында қалса, салонда тұтандырғыш, газдалған сусындары бар банкілер және көзілдіріктер қалдырмаңыз. Салондағы ауа қатты қызып кетіп, тұтандырғыш сияқты отқа қауіпті заттар тұтанып кетіп, ал сусындары бар жабық банкілер (сонымен бірге сыралар) атылып кетуі мүмкін. Көзілдіріктің пластикалық линзалары сияқты басқа да бөліктері қызып кетудің салдарынан майысып не шытынауы мүмкін.**
- **Қозғалыс кезінде зат салғыштар қорабының қақпағы жабық болу керек. Олай болмаған жағдайда, зат салғыштар қақпағы немесе оның ішіндегі заттар жарақаттың салдары болуы мүмкін.**

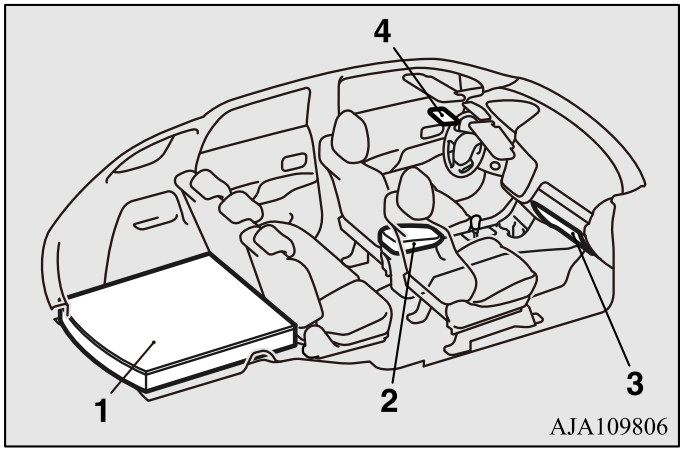

1- Жүк салғыш бөлігінің еденіндегі зат салғыш*
2- Едендік консоль жәшігі
3- Жабдықтар панелінің зат салғышы
4- Күннен қорғау көзілдіріктеріне арналған отсек*

Жабдықтар панелінің зат салғышы

E00726201337

Ашу үшін (A) тұтқасын тартыңыз.

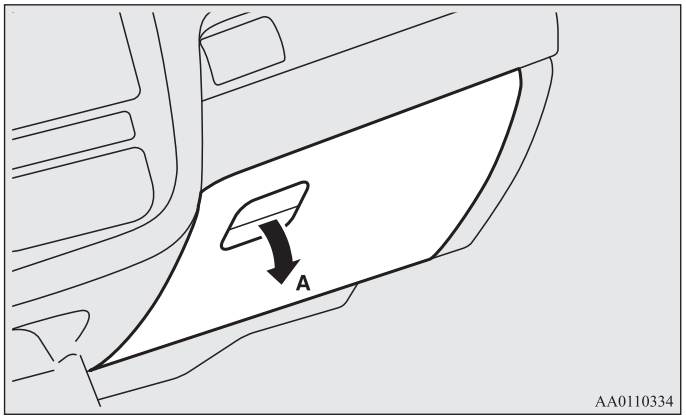

ЕСКЕ АЛУ

- Егер жарықтандыру жабдықтарының қосқышын , немесе AUTO жағдайына келтірсе, жабдықтар панелінің зат салғышының жарықтандыру шамы жанады.

Карталарға арналған ұстағыш

Аспаптар панелінің заттық жәшігінің ішінде карточкаларға арналған ұстағыш бар.

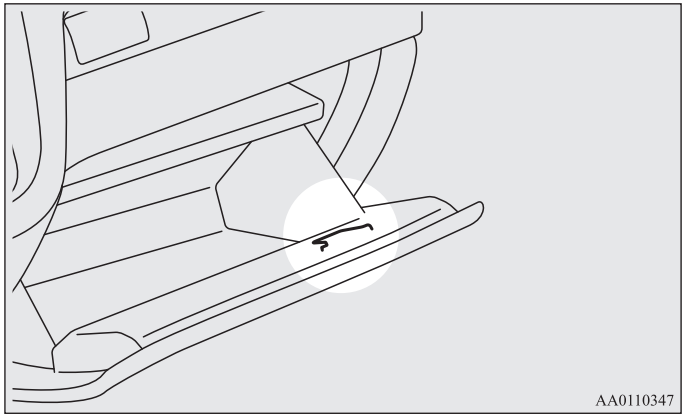

Төменгі тартпадағы жәшік

E00723302190

Жәшікті ашу үшін (A) тұтқасын тартып, қақпақты ашыңыз.
Төменгі тартпаның жәшігін шынтақ тіреуіш ретінде қолдануға болады.

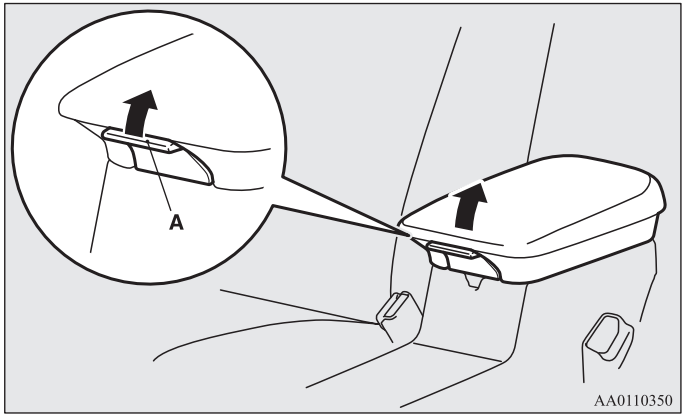

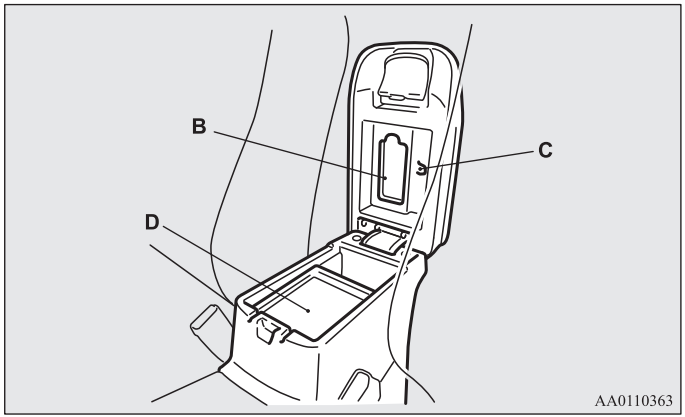

B – майлық ұстағыш
C – қаламдар ұстағыш
D – жәшік

ЕСКЕ АЛУ

- Егер жарықтық аспаптарды жарықтық аспаптарды қосқышты ≣D◁≡, ≣D немесе AUTO қалпына ауыстыру жолымен қосса еден үстілік консоль жәшігіндегі көмескі шам қосылады.
- Еден үстілік консольдың заттық жәшігінде USB жалғағыш орналасқан(егер бар болса). Толығырақ ақпаратты «Кіре беріс USB жалғағыш» тармағынан, 5-94 бетінде көре аласыз

Жүк бөлімшесінің еденіндегі жәшік*

E00718700727

Жүк бөлімшесіндегі заттық жәшік еден панелінің астында орналасқан. Жәшікті пайдалану үшін жүк бөлімшес еденінің панелін көтеріңіз.

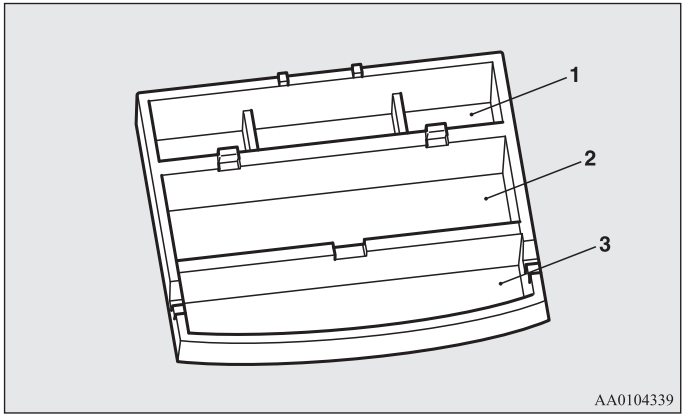

1 – Жүк бөлімшесінің еденіндегі заттық жәшік (алдыңғы)
2 – Жүк бөлімшесінің еденіндегі заттық жәшік (ортаңғы)
3 – Жүк бөлімшесінің еденіндегі заттық жәшік (артқы)

5

Жүк бөлімшесінің еден төсемін көрсетілген желерден (A) бүктеуге болады.

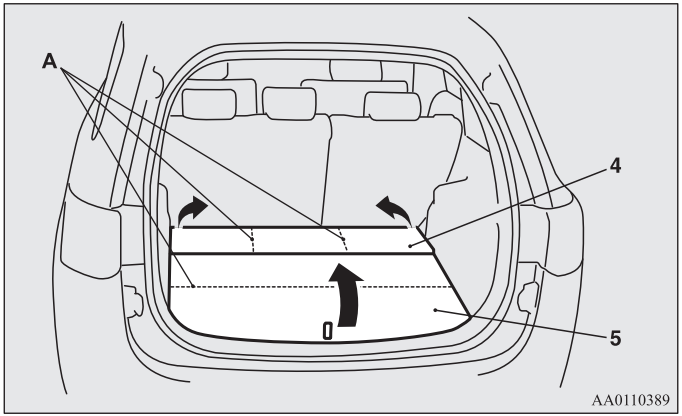

4 – Жүк бөлімшесінің еден төсемі (алдынан)
5 – Жүк бөлімшесінің еден төсемі (артынан)

Жүк бөлімшесінің еденіндегі заттық жәшікке қол жеткізу үшін (алдынан)

1. Екінші қатардағы орындықтың арқасын алдыға қарай жылжытыңыз. «Екінші қатардағы орындықтар арқасы жинау» тармағын, 2-11 бетте қараңыз.
2. Қолыңызды ойыққа кіргізіңіз(B) және суреттемеде көрсетілгендей еденнің төсемін көтеріңіз.

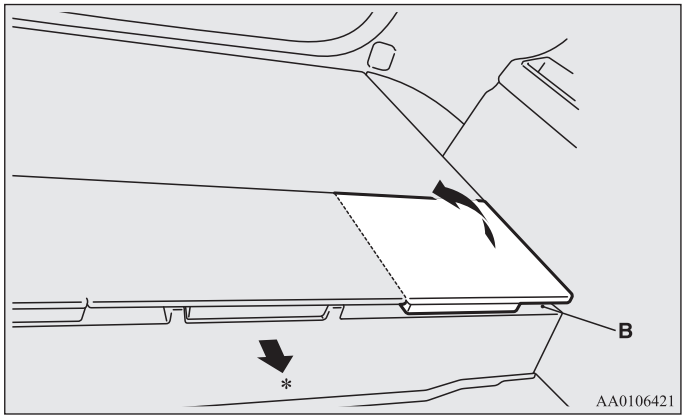

*: Автокөліктің алдыңғы жағы

3. Жүк бөлімшесінің(алдынан) орталық заттық жәшігіне қол жеткізу үшін қолыңызды ойыққа кіргізіңіз(C) және суреттемеде көрсетілгендей еденнің төсемін көтеріңіз.

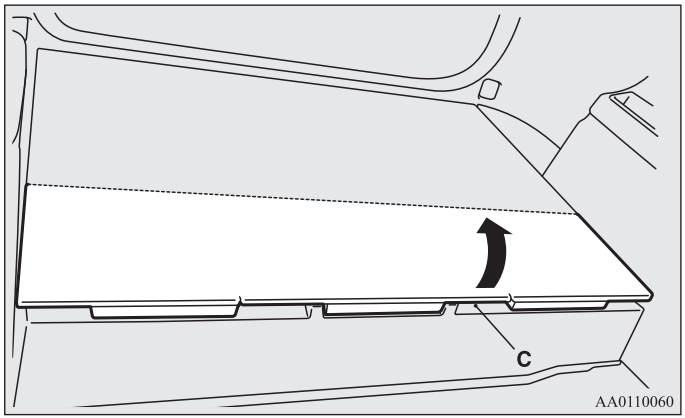

Жүк бөлімшесінің еденіндегі заттық жәшікке қол жеткізу үшін(ортаңғысына)

1. Жүк бөлімшесінің еден төсемінің артқы бөлігін ілмектен тартып(D) көтеріңіз.

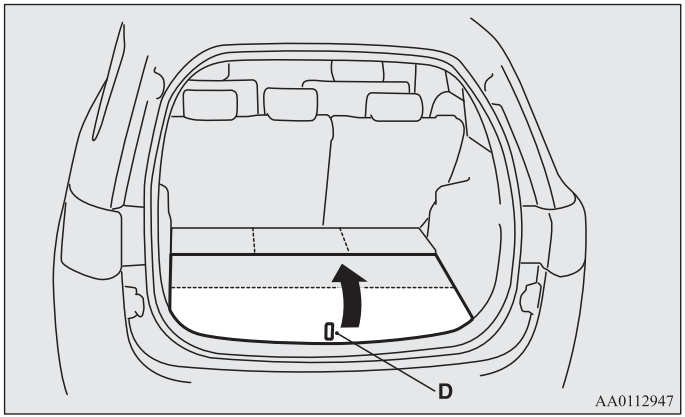

2. Қолыңызды ойыққа кіргізіңіз(E) және суреттемеде көрсетілгендей еден төсемін көтеріңіз.

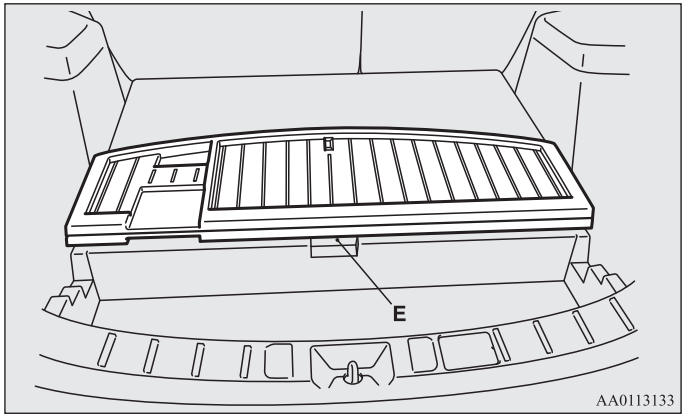

Күннен қорғайтын көзілдірік үшін*

E00718601417

Отсекті ашу үшін, қақпағын басыңыз

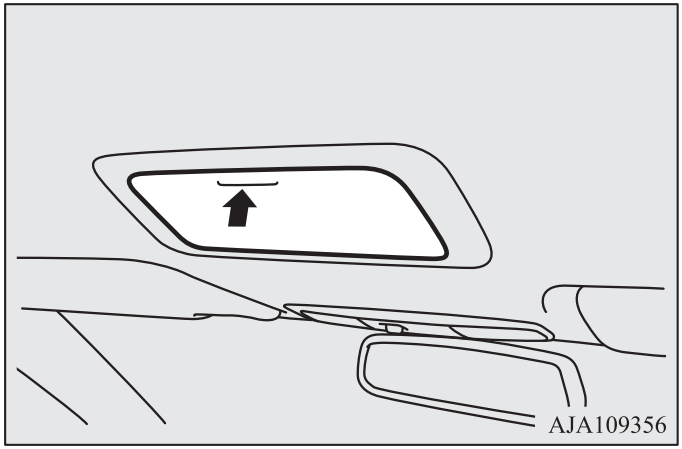

ЕСКЕРУ

- **Отсек күннен қорғайтын көзілдіріктен ауыр заттар үшін арналмаған Ауырлау заттар құлап қалуы мүмкін.**

ЕСКЕ АЛУ

- Отсек ықтимал болған түрлі кескін мен өлшемді күннен қорғайтын көзілдіріктерді сыйдыра алмауы мүмкін. Бөлік барлық ықтимал нысандар мен көлемдер көзілдіріктерді сыйдыру мүмкін емес. Көзілдіріктің алдын ала бөлікке сыйюна көз жеткізу жөн.

Стакан ұстағыш

E00714502255

⚠ *ЕСКЕРУ*

- **Көлік жүргізген кезде сусындарды ішуге болмайды. Бұл көлік басқаруды алаңдатып, содан апат тудыруы мүмкін.**

Жүргізуші мен алдыңғы жолаушыға арналған

Стакан қойғыш еден үсті консолінің алдыңғы бөлігінде орналасқан. Стакан қойғышты қолдану ұшін қақпағын басыңыз.

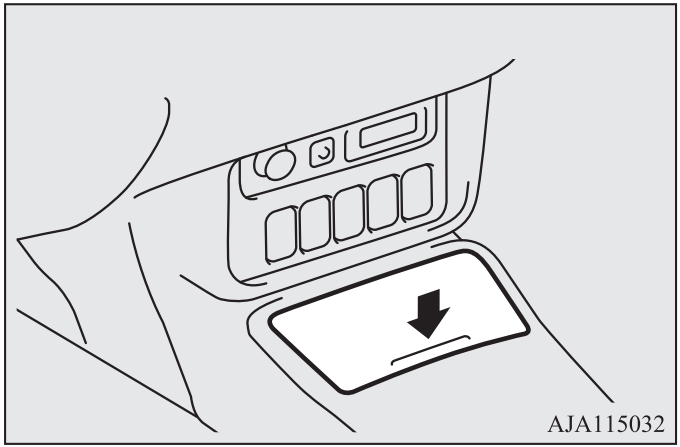

Арт жақтағы жолаушыларға арналған

E00716900523

Стакан ұстағыш алдыңғы орындар арасында орналасқан

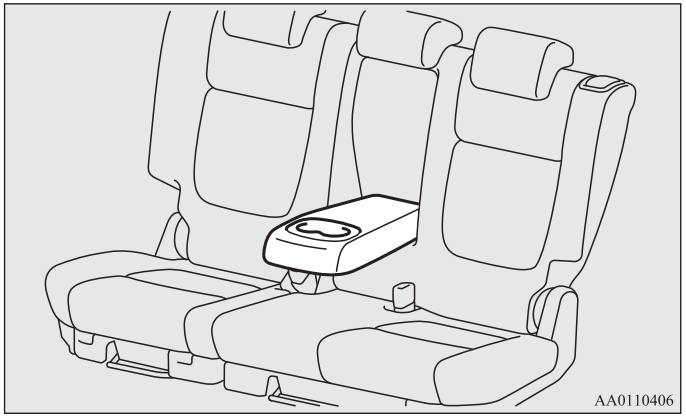

5

Бөтелкеге арналған қойғыш

E00718200360

⚠ *ЕСКЕРУ*

- **Қозғалу кезінде сусынды қолданбаңыз. Бұл автокөлікті басқаруға кедергі келтіріп, апат тудыру қаупін ұлғайтады.**
- **Қозғалу кезіндегі шайқалу мен дүмпулерден сусын төгіліп қалуымүмкін.**
  Егер сусын өте ыстық болса, Сіз күйіп қалуыңыз мүмкін.

Бөтелке қойғыштар алдыңғы және артқы есіктердің екі жағында да орналасқан.

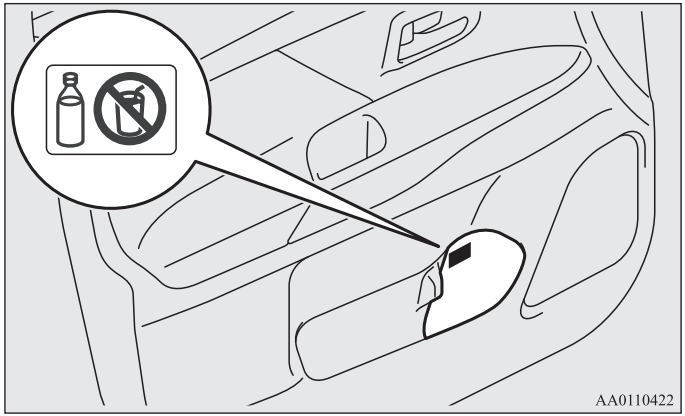

ЕСКЕ АЛУ

- Кеселер мен сусысындар банкаларын бөтелкелерге арналған үйкектерге қоюға болмайды.
- Бөтелкені үйкекке қою алдында қаттырақ жабыңыз.
- Кейбір бөтелкелер өздерінің мөлшері мен формаларынан үйкекке сыймайды.

*Жүк салғыш бөлімшесіне арналған перде**

E00733601102

1. Серіппенің қарсылығын жеңе отырып, пердені тартыр шығарыңыз және перденің ұштарын паздарға салыңыз (A).

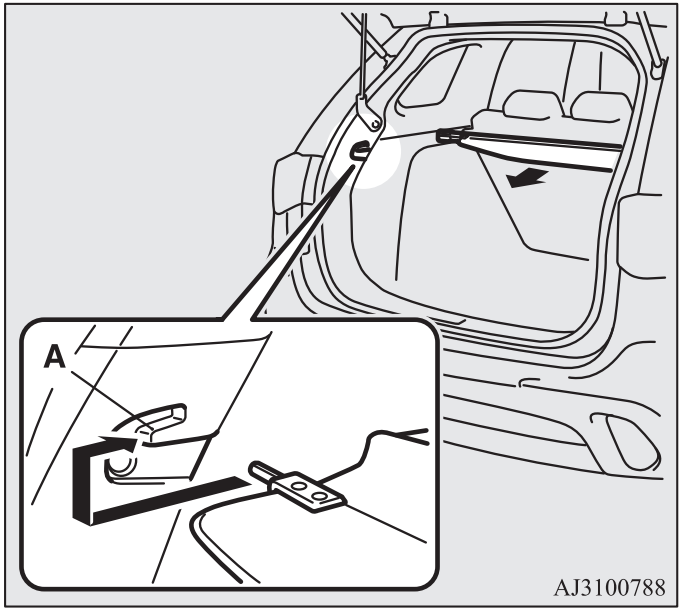

2. Перденің ұштарын паздардан шығарыңыз және ол серіппенің әсерінен қайта жиналады.

ЕСКЕ АЛУ

- Пердеге жүк салмаңыз.

Қалпын өзгерту үшін

Жүк салғышының пердесін орнату үшін екі саңылау болады (B).

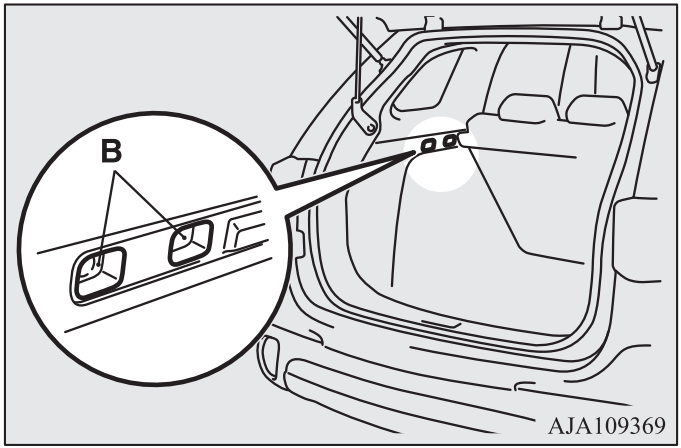

1. Жорғалағыштардың бірін автокөліктің ортасына қарай (C) жылжытыңыз және перденің шығыңқы жерін (D) орнату саңылауына орнатыңыз. Осылайша, жорғалағышты жылжытып, пердені қарама-қарсы жаққа қойыңыз.

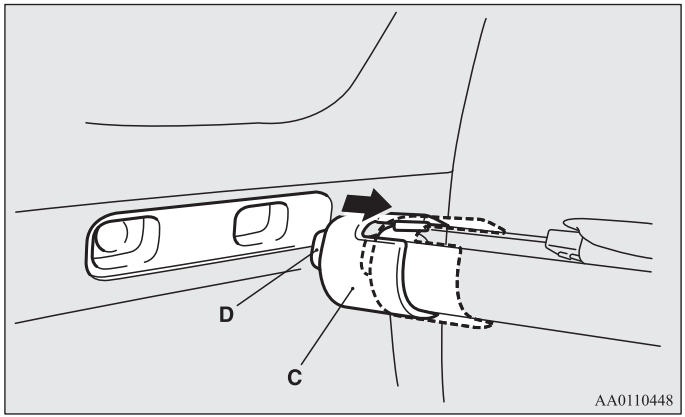

2. Күйді өзгертіп, оның берік бекітілуіне көз жеткізу үшін пердені қағып жіберіңіз.

ЕСКЕ АЛУ

● Егер артқы орындықтардың тіреуіші жүк салғыш бөлімшесінің пердесіне тиетін болса, пердені артқа ысырыңыз. Если артқы орындықтардың тіреуіші жүк салғыш бөлімшесінің пердесіне тіреле беретін болса, пердешік сынып кетуі мүмкін.

Шешу

1. Пердешікті толық ысырыңыз.
2. Автокөлік салонына қарай жорғалағыштардың бірін ысырыңыз (C) да, пердешіктің шетін көтеріңіз, содан кейін жүк салғыш бөлімшесінің пердешесін толық шығарып алыңыз.

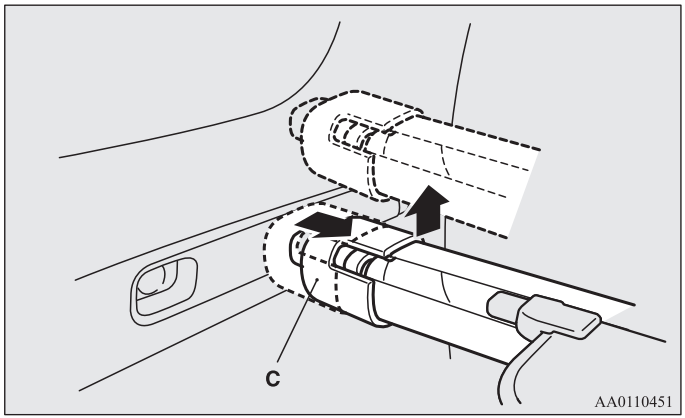

Орнату

Пердешік шешуге кері тәртіпте орнатылады. Орнатқаннан кейін оның берік бекітілгеніне көз жеткізу үшін пердешені ақырын қағып жіберіңіз.

Пердені қалай жинак керек*

Егер жүк бөлімшесінің пердесі пайдаланылмаса суреттемеде көрсетілгендей оны жинап қоюғ аболады. Жүк бөлімшесінің еденінде заттық жәшік бар автокөліктерде еден төсемін көтеріңіз және пердені салып қойыңыз.

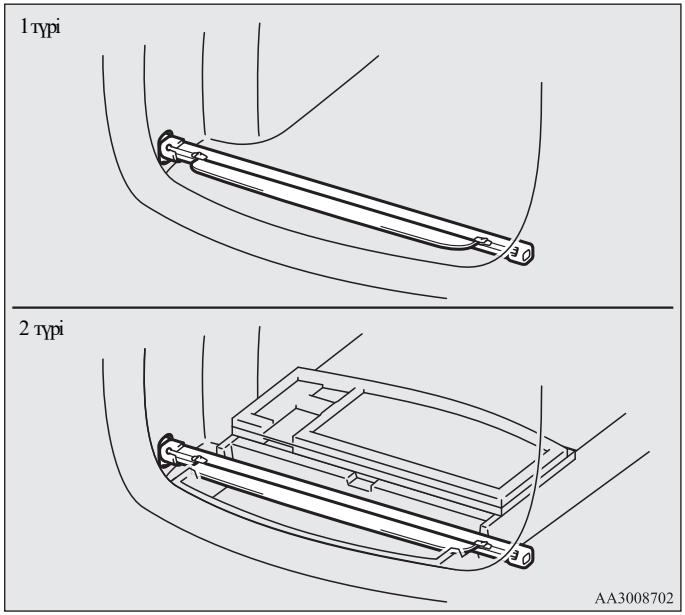

ЕСКЕ АЛУ

- «Преиум» санаттағы аудиожүйесі бар автокөліктерде пердешені бұлай жатқызу мүмкін емес.

Көмекші тұтқалар

E00732800298

Көмекші тұтқалар (есік үстінің салон төбесінде) орналасқан. Адам салмағына есептелмеген. Орындықта отырып қана оны ұстауға болады.

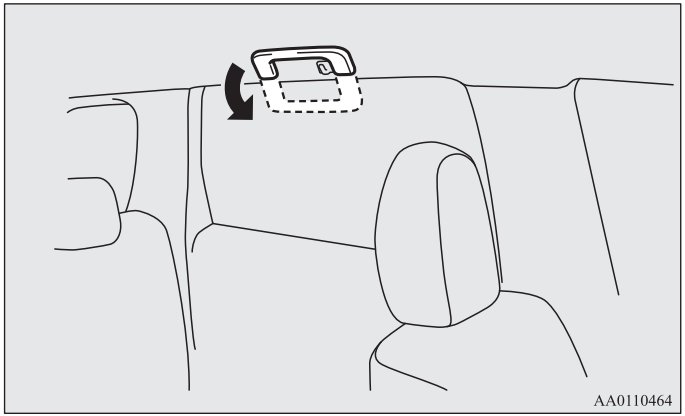

⚠ *ЕСКЕРУ*

- **Көмекші тұтқаларды отыру немесе түсу кезінде ұстамаңыз. Тұтқа сынып кетіп Сіз жарақаттануыңыз мүмкін.**

5

Киімге арналған ілгек

E00725600614

Жүргізуші жағындағы артқы орындықтың тұтқасында киімге арналған ілгек бар.

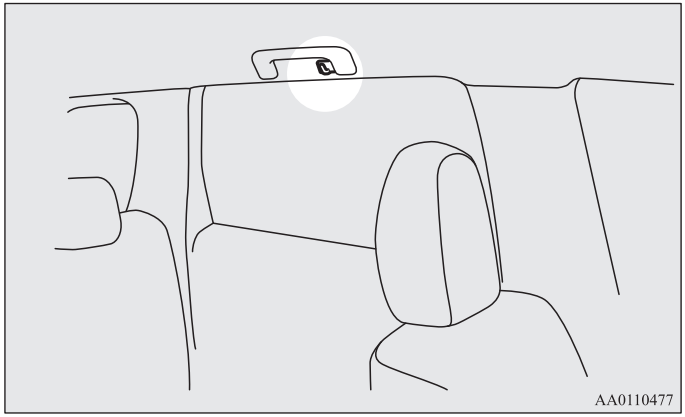

ЕСКЕРТУ

- **Киімге арналған ілгекке киім ілгіш және де ауыр не үшкір заттарды ілуге болмайды. Перде түріндегі қауіпсіздік жастықшалары іске қосылғанда бұл заттар қауіпсіздік жастықшаларының ашылуына кедергі болып, қатты күшпен лақтырылады. Киімді тіке ілгекке іліңіз (киім ілгішсіз). Ілгекке ілетін киімнің қалтасында үшкір немесе ауыр заттар болмағанына көз жеткізіңіз.**

Жүк салғышты бекітуге арналған

E00715700579

Жүк бөлігінің қабырғасында жүк бекітетін төрт ілгек бар.
Жүкті орнықтыру үшін ілгекті пайдаланыңыз.

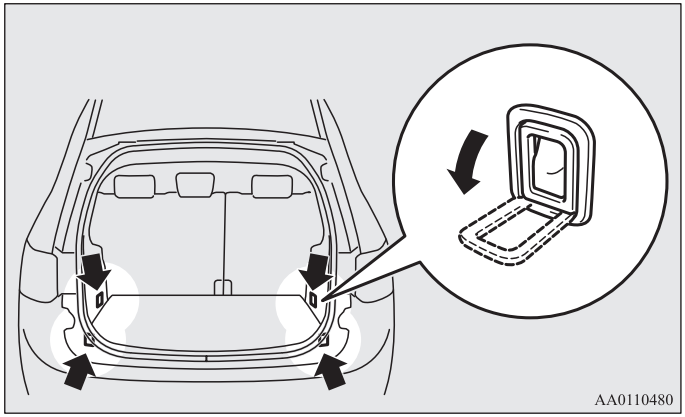

ЕСКЕРУ

- **Жүк бөлігін жүктегенде заттарды орнықтық арқабетінен асырып жүктемеңіз. Жүкті сенімді бекітіңіз. Бұлай болмаған жағдайда автокөліктің артқы әйнектен көру мүмкіндігі азайып немесе кенет тежегенде жүктің салонға құлауынан күрделі апат қаупі туады.**

Қиын жағдайлардағы іс-әрекет

ЭРА-ГЛОНАСС* апаттар кезінде
жедел тойтару жйесі* 6- 2
Жедел шақыруды орындау 6- 3
Автокөлік істен шыққан кездегі әректтер 6- 8
Автокөлікті сыртқы энергия көзімен
оталдыру. 6- 9
Қозғалтқыштың қызып кету 6- 12
Құралдар жиынтығы және домкрат 6- 14
Дөңгелекті ауыстыру 6- 16
Автокөліктің сүйреу 6- 31
Қиын жағдайларда автокөлікті жүргізу. 6- 37

*ЭРА-ГЛОНАСС апаттар кезінде жедел тойтару жүйесі**

E00804800047

ЭРА-ГЛОНАСС – бұл апаттар кезіндегі зардаптардың ауырлығын төмендетуге әзірленген жүйе. Апат немесе кенет денсаулықтағы проблемалар пайда болған кезінде автомобильдің орналасқан жері жөнінде координаттар және автомобиль туралы ақпарат жүйе арқылы байланыс орталығына жеткізіледі, қажетті жағдайда оператор оқиға орнына жедел тойтару қызметін жібереді.

⚠ *ЕСКЕРТУ*

- **Егер апат кезінде отын иісін немесе күдікті жағымсыз иіс сезінсеңіз, автомобильде отырмаңыз, бірден көліктен шығып және қауіпсіз қашықтыққа кетіңіз.**
- **Зардап сигналынан кейін шұғыл жауап беру қызметін күте отырып, кейінгі апаттарды алдын алу үшін, мысалы, артында келе жатқан автомобильдермен соқтықпау үшін шаралар қолданыңыз және оқиға орнынан қауіпсіз қашықтыққа кетіңіз.**
- **Егер жүйе апат кезінде бұзылса, ол жұмыс істемеу мүмкін. Ондай жағдайда өзіңіз мобильді телефоныңызбен шұғыл жауап беру қызметін шақырыңыз.**
- **Радиотолқындар берілмейтін және қабылданбайтын жерлерде (мысалы, ғимараттың жертөлесінде орналасқан жайда, көлік қою жерінде, таулы жерде, туннельде және т.с.с.) байланыс орталығына қоңырау шалу мүмкін емес. Сонымен қатар, егер байланыс-орталығының желісі бос емес болса, онда тіпті радио толқындар таратылып, қабылданатын жерде шұғыл қоңырауды жасау қиын болады. Бұл жағдайда өз бетімен ұялы телефон арқылы шұғыл әрекет ету қызметін шақырыңыз.**

ЕСКЕ АЛУ

- Жүйе байланыс орталығымен байланысқа түседі және автомобильдің орналасқан жері жөнінде деректерді береді, бірақ өздігінен шұғыл жауап беру қызметін және жол полициясын шақыра алмайды.
- Жүйе апат немесе денсаулықтағы кенет проблемалар кезінде шұғыл қоңырауды жасауға көмектеседі, бірақ жүргізуші мен жолаушыларды қорғауға арналмаған.

Жедел шақыруды орындау

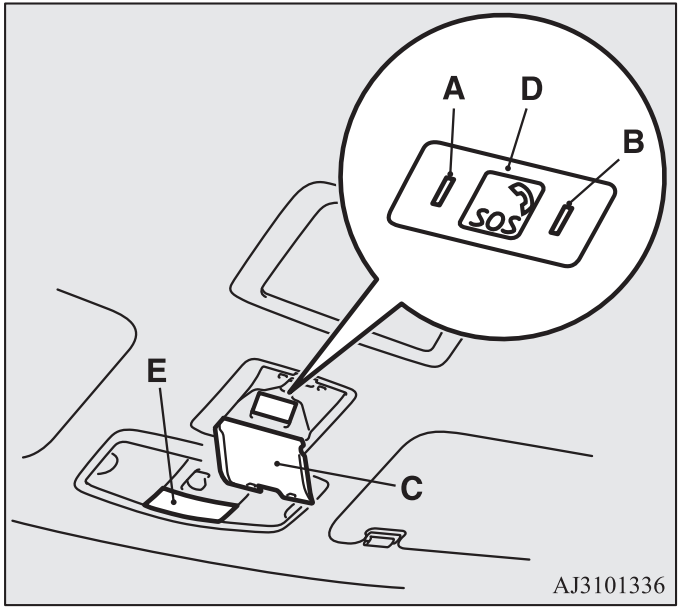

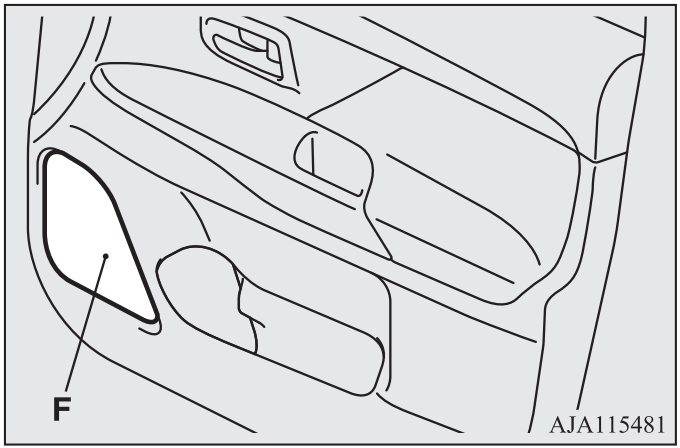

A- Қызыл индикатор
B- Жасыл индикатор
C- Қақпақ
D- Зардап сигналының батырмасы
E- Микрофон
F- Есіктегі динамик (тек қана алдыңғы жолаушы жағынан)

⚠ *ЕСКЕРТУ*

- **Жоғарыға аталған компоненттерді бөлшектеп, орнатуға тыйым салынады. Бұл байланыстың жоғалуына немесе жабдықтың бұзылуына себеп болып, жүйе дұрыс жұмыс жасай алмайды.**
- **Динамиктерды ауыстыруға тыйым салынады. Егер динамиктер ауыстырылса, зуммердің сигналы мен байланыс орталығы операторының дауысы естілмеуі мүмкін. Егер динамиктерді ақаудан және т.б. себеппен ауыстыруға тура келсе, MITSUBISHI MOTORS авторизацияланған сервистік орталығына хабарласыңыз.**

1. Оттау немесе ON жұмыс режимі қосылғаннан кейін қызыл индикатор (A) және жасыл индикатор (B) шамамен 10 секундтқа жанады. Шамамен 10 секунд өткен соң, индикаторлар өшеді, жүйе күту режиміне ауысады.

⚠ ЕСКЕРТУ

- **Егер оттауды немесе ON жұмыс режимін қосқан кезде қызыл немесе жасыл индикаторлар қосылмаса, жүйеде ақау болуы мүмкін, бірден MITSUBISHI MOTORS авторизацияланған сервистік орталығына хабарласуыңыз керек.**
- **Егер қызыл индикатор жанып тұрса немесе оттауды не ON жұмыс режимін қосқан соң шамамен 20 секунд ішінде қайта қосылса жүйеде ақау бар немесе ЭРА-ГЛОНАСС жүйесіндегі қоректену элементі бұзылған. Жүйені тексеру үшін MITSUBISHI MOTORS авторизацияланған сервистік орталығына хабарласуыңыз керек.**
- **Егер жүйе күту режимінде тұрмаса, ол жұмыс істемейді. Қозғалыс алдында, жүйе күту режимінде тұрғанын қарап алыңыз.**

2. Жүйе келесі тәсілде жұмыс істейді.
   Автоматтық есеп
   Егер автомобиль қатты соққы алса.

ЕСКЕ АЛУ

- Соққы күшіне және қақтығыс бұрышына байланысты жүйе жұмыс істемей қалуы мүмкін.

Қол есебі

Қақпақты (C) ашу кезінде және зардап сигналының батырмасын (D) ашу кезінде.

⚠ ЕСКЕРТУ

- **Зардап сигналының батырмасын басу алдында автомобильді қауіпсіз жерде тоқтатыңыз. Егер зардап сигналының батырмасын қозғалыс кезінде бассаңыз, айналаңызға қажетті көңіл бөле алмай, апатқа ұшырауыңыз мүмкін.**
- **Қақпақты, зардап сигналын беру жағдайлары болмаса, ашуға тыйым салынады. Кері жағдайда, Сіз зардап сигналының батырмасын басып қоюыңыз мүмкін. Сонымен қатар, қақпақ қозғалыс кезінде ашық тұрса, апат кезінде бұл жарақаттар себебі бола алады.**

ЕСКЕ АЛУ

- Зардап сигналының батырмасын, апат немесе денсаулыққа байланысты кенет проблемалар кезінде, ашуға тыйым салынады. Ақауы бар автомобиль эвакуацияланса, қызмет үшін төлем алынуы мүмкін.

3. Жасыл индикатор жыпықтайды және жүйе байланыс орталығымен байланысады.

ЕСКЕРТУ

- **Егер қызыл индикатор төменде көрсетілгендей қосылса, мобильді телефоныңызбен жедел тойтару қызметін шақырыңыз.**
  - **Егер қызыл индикатор қосылмайтын жағдайда. Мүмкін, жүйе бұзылған**
  - **Қызыл индикатор 60 секунд ішінде жанып тұрса. Автомобиль радиотолқындар қабылдана және беріле алмайтын жерде тұруы мүмкін.**

4. Жасыл индикатор ақырын ғана жыпықтап тұрады, автомобиль және оның орналасқан жері туралы деректер байланыс орталығына беріліп тұр.

5. Жасыл индикатор жыпықтап болса және тұрақты жарықпен жанып, зуммердің бір дүркін сигналы берілсе, байланыс орталығының операторы байланысқа шықты.

ЕСКЕРТУ

- **Жіберілген және қабылданған есептер арасында байланыс орталығына есепті беру кезінде қателер болуы мүмкін.Байланыс орталығының операторымен спутник желісі бойынша байланыс кезінде есептің нақты нысанға сәйкестігін растау керек.**

ЕСКЕ АЛУ

- Егер микрофон (E) және/немесе автомобильдегі жүйе динамигі бұзылған болса, байланыс орталығының операторымен сөйлесе алмайсыз.
- Қоңырауды автокөліктен аяқтау мүмкін емес.

6. Сүзгіш контакт орталық қажет болған жағдайда автокөлік зардап шегушісінің көшірілуін қамтамасыз етеді.

Индикатор қалыптарының тізбесі

Жағдай	Индикатор		Себебі	Әрекеті
	Қызыл индикатор	Жасыл индикатор		
Оттау кілтін ON – қалпына бұру немесе ON жұмыс режимін қосу кезінде	Қосылады (шашамен 10 секундта)	Қосылады (шашамен 10 секундта)	Жүйе өздігінен диагностика жасайды.	Біраз уақыт күте тұрыңыз. Жүйе тексеріліп болған соң, индикатор өшеді. Егер қызыл және/немесе жасыл индикаторлар қосылмаса, жүйеде ақау болуы мүмкін. Ондай жағдайда жүйені тексеру үшін бірден MITSUBISHI MOTORS авторизацияланған сервистік орталығына хабарласыңыз.
Оттауды немесе ON жұмыс режимін қосқаннан кейін шамамен 20 секунд	Өшеді	Өшеді	Жүйе бір қалыпта жұмыс істейді.	—
	Қосылады	Өшеді	Жүйеде ақау бар немесе қоректену элементі токтан ажыратылды	Жүйені тексеру үшін бірден MITSUBISHI MOTORS авторизацияланған сервистік орталығына хабарласу керек.
Жедел шақыру жасаған кезінде	Өшеді	Жыпықтайды (0,5 секунд аралықпен)	Жүйе байланыс орталығымен қосылуда.	—
	Өшеді	Жыпықтайды (2 секунд аралықпен)	Жүйе байланыс орталығына автомобиль және оның орналасқан жері туралы ақпаратты беруде	—
	Өшеді	Қосылады	Байланыс орталғының операторы байланыста	Байланыс орталығының операторымен жедел шақыру детальдерін өзара растаңыз. Егер жасыл индикатор қосылмаса, жүйені тексеру үшін бірден MITSUBISHI MOTORS авторизацияланған сервистік орталығына хабарласу керек
Жедел шақырудың сәтсіз мүмкіндігі кезінде	Қосылады (шашамен 10 секундта)	Өшеді	Жедел шақыру сеансы үзілді	Жедел шақыру мүмкіндігін қайталаңыз немесе жедел тойтару қызметін немесе мобильді телефонмен не жақындағы стационарлық телефонмен эвуакация шақырыңыз

Тесттік режим

Жүйе ақаусыз және төменде көрсетілген тәсілде күту режимінде тұрғанын қарап алыңыз.
Процедураны бастамас бұрын,радиотолқындардың қабылдануы және берілуі еш нәрсемен қиындамаған, қауіпсіз жақсы көрінетін жерде автомобильді тоқтатыңыз.

Тесттік режимге ауысу

1. Өшкен оттау немесе қосылған OFF жұмыс режимінде зардап сигналының батырмасын басып отырып, оттауды немесе ON жұмыс режимін қосыңыз.
2. Оттау немесе ON жұмыс режимі қосылған соң 10 секунд ішінде 3- және 4-қадамдарды орындаңыз.
3. Зардап сигналытының батырмаңыз жіберіңіз.
4. Зардап сигналының батырмасына қатарымен 3 реттен кем емес басыңыз.
5. 2-қадамды орындаған соң шамамен 10 секундтан кейін қызыл және жасыл индикаторлар өшеді. Одан кейін зуммердің үш дүркін сигналы беріледі.

ЕСКЕ АЛУ

- Егер зуммер сигналы берілмесе, 1-қадамнан бастап процедураны қайталаңыз.

6. Шамамен 60 секундтан кейін индикатор жыпықтай бастайды. Егер 20 секунд ішінде зардап батырмасын бассаңыз, тесттік режимге ауысасыз.

ЕСКЕ АЛУ

- Егер жасыл индикатордың орнына қызыл индикатор жыпықтай бастаса, автомобильді радиотолқындардың қабылдануы және берілуі еш нәрсемен қиындамаған, қауіпсіз жақсы көрінетін жерге ауыстырып 1-қадамнан бастап процедураны қайталаңыз.

7. Тесттік режимнің нұсқасын таңдау үшін тесттік режимге ауысқан соң шамамен 20 секунд ішінде келесі тәсілмен зардап сигналының батырмасына басыңыз.
   - 10 секундтан көп ұстап тұрыңыз; тесттік есеп байланыс орталығына жіберіледі.
   - 10 секундтан кем ұстап тұрыңыз: автомобильде орнатылған ЭРА-ГЛОНАСС жүйесі жабдығының тесті.

ЕСКЕ АЛУ

- Егер 20 секунд ішінде зардап сигналының батырмасына баспасаңыз, тесттік режимнен шығып кетесіз.
- Қосылған тесттік режимде қозғалысты бастасаңыз, біраз уақыттан кейін тестік режимнен шы?ып кетесіз.

Тесттік тапсырманы байланыс орталығына жіберу

1. Жасыл индикатор қосылып, есеп байланыс орталығына жіберіле бастайды.

ЕСКЕ АЛУ

- Егер қызыл индикатор шамамен 60 секундта қосылса, автомобиль радиотолқындардың қабылдануы және берілуі еш нәрсемен қиындамаған жерде тұр. Сондықтан жүйе байланыс орталығымен байланыса алмайды.

2. Жасыл индикатордың өшуі, тесттік режим сәтті өтілгенін білдіреді.

Автомобильде орнатылған ЭРА-ГЛОНАСС жүйесі жабдығының тесті

1. Зуммердің бір дүркін сигналынан кейін зардап сигналының батырмасына басыңыз.
   Индикаторларды тексеру
   Зуммердің бір дүркін сигналынан кейін қызыл және жасыл индикаторлар кезек-кезекпен қосылады, бұл олардың ақаусыз жұмыс істеп тұрғанын білідреді.
2. Индикаторлар ақаусыз болса, зардап сигналының батырмасына басыңыз. Индикаторлар жұмыс істемесе, шашамен 20 секунд күте тұрыңыз.
   Динамиктерді тексеру
   Екі дүркін сигналдан кейін зуммердің сигналы беріле береді, бұл динамиктердің қалыпты жұмыс жасап тұрғанын білідреді.
3. Егер динамиктары ақауы бар болса, апат дабылының батырмасын басыңыз. Егер динамиктер жұмыс істемесе, шамалы 20 секунд күтіңіз. Микрофонды тексеру
   Зуммердің үш дүркін сигналынан кейін микрофонға бірдеңе айтыңыз. Өз дауысыңызды динамик арқылы естіп тұрсаңыз, микрофон жұмыс істеп тұр.
4. Микрофон ақаусыз болса, зардап сигналының батырмасына басыңыз. Егер микрофон жұмыс істемесе, шамамен 20 секунд күтіңіз.
5. Барлық тексерулер сәтті өтсе, жасыл индикатор (шамамен 5 секундқа) қосылып, зуммердің бір дүркін сигналы беріледі.

6

⚠ *ЕСКЕРТУ*

- **Кез-келген тексеріс өтілмесе, қызыл индикатор (шамамен 5 секундқа) қосылады және зуммер сигналы 3 рет дыбысталады. Ондай жағдайда, жүйеде ақау болуы мүмкін. Жүйені тексеру үшін MITSUBISHI MOTORS авторизацияланған сервистік орталығына хабарласуыңыз керек.**

6. Жасыл индикатордың өшуі, тесттік режим сәтті өтілгенін білдіреді.

Автокөлік істен шыққан кездегі әректтер

E00800101182

Егер автокөлік жолда істен шығып қалса, оны жолдың шетіне шығарып, апатты белгіні қосып қойып, апаттық тоқтау белгісін, жыпылықтаған шам немесе т.б. орналастырыңыз.
3-87 беттегі «Апаттық жарықтандыру дабылының қосылғышы» бөлімін қараңыз.

Егер қозғалтқыш өшіп қалса немесе оталмаса

Қозғалтқыштың жұмыс істемей тұрған кезінде автокөліктің басқарылуы мен жайы мүлдем өзгереді. Автокөлікті қауіпсіз жерге сүйреп апармас бұрын, келесі жағдайларды ескеру керек:

- Тежегіш күшейткіштері жұмыс істемейді, сондықтан тежегіш басқышына түсетін күш жоғарылайды. Тежегіш басқышын әдеттегіден қаттырақ басыңыз.
- Рөл басқаруының да гидрокүшейткіші жұмыс істемейтіндіктен, рөл дөңгелегі қиын бұралады. Рөл дөңгелегін әдеттегіден қаттырақ бұраңыз.

Автокөлікті сыртқы энергия көзімен оталдыру

E00800502822

Егер қозғалтқыш аккумулятор батареясының отырып қалуынан немесе ақауы болғанынан оталмаса, онда басқа автокөліктің аккумулятор батареясын қолдануға болады. Бұл үшін арнайы жалғау сымдардың жиынтығы керек.

ЕСКЕРТУ

- **Қозғалтқышты арнайы жалғау сымдарының көмегімен басқа автокөліктің аккумулятор батареясы арқылы оталдырғанда, пайдалану нұсқаулығында жазылған әрекеттерді қолданыңыз. Нұсқаулықты сақтамау өртке, атылуға немесе автокөліктің зақымдануына әкеліп соғады.**
- **Шылым шекпеңіз, аккумуляторлық батареяның жанында от ұшқынының немесе ашық оттың пайда болуына жол бермеңіз. Ол жарылысқа әкеліп соқтыруы мүмкін.**

ЕСКЕРУ

- **Автокөлікті итеріп немес сүйреп қозғалтқышты оталдыруға әрекеттенбеңіз. Бұл автокөліктің зақымдануына әкеліп соқтырады.**
- **Басқа автокөліктің электрожүйесінің қуаттылығын тексеріңіз. Ол12 В құрауы керек.**
  Олай болмаған жағдайда аккумулятор батареяларын жалғау екі автокөліктің де зақымдануына әкеліп соқтыруы мүмкін.
- **Жалғастырғыш сымдардың қимасын аккумуляторлық батареяның сыйымдылығына сәйкес таңдау керек. Кері жағдайда, бөлінетін жылу сымдардың қатты қызып кетуіне әкеліп соқтыруы мүмкін.**
- **Жалғастырғыш сымдарды пайдалану алдында оларда зақымдардың және коррозия іздерінің жоқтығын қарап алыңыз.**
- **Аккумуляторлық батареяның жанында жұмыс жасау кезінде қорғау көзілдірігін кию керек.**
- **Аккумулятор батареясына балаларды жақындатпаңыз**

1. Автокөліктерді сымдарды жалғауға болатындай етіп, бір-біріне жақын қойыңыз. Алайда автокөліктер бір-біріне тимеуі керек.
2. Барлық шамдарды, жылытқышты және электроқуатты қоректендіретін жабдықтарды өшіріңіз.
3. Ек автокөлікті де тұрақ тежегішіне қойыңыз. Селектор тұтқасын A/T, CVT P (тұрақ) жағдайына қойыңыз.

ЕСКЕРТУ

- **Жалғастырғыш сымдарды аккумуляторлық батареяға қосу кезінде екі автомобильдің тұтатқыш отын ажыратыңыз. Жалғау сымдары не киіміңіз желдеткішке немесе жетек белбеуіне ілініп қалмағанын қадағалыңыз. Бұл жарақат әкелуі мүмкін.**

4. Аккумулятор батареясының құтысындағы электролиттің мөлшері дұрыс екеніне көз жеткізіңіз.
   8-13 беттегі «Аккумулятор батареясы» бөлімін қараңыз.

ЕСКЕРТУ

- **Егер электролит көрінбесе немесе қатып қалса, қозғалтқышты сыртқы энергия көзінің көмегімен оталдыруға тырыспаңыз! Егер электролит қатып қалса немесе оның мөлшері жеткіліксіз болса, қоректендіру беру кезінде аккумулятор батареясы істен шығуы немесе атылып кетуі мүмкін.**
- **Электролит күкірт қышқылының коррозиялық-белсенді ерітіндісі болып табылады. Электролит қолға, көзге, киімге немесе автомобильдің лак-бояу жабындысына тиген кезде, оны бірден мұқият сумен жуып шайыңыз. Электролит көзге түскен кезде, оны бірден сумен жуып жіберіңіз, одан соң дәрігерге хабарласаңыз.**

5. Жалғау сымының бір ① ұшын отырып қалған аккумулятордың (A немесе B) оң салмақты (+) жағына, ал екінші ② ұшын – көмекші аккумулятор батареясының (C) оң салмағына қосыңыз. (+)
   Көмекші аккумулятор батареясының (B) теріс жағына (-) қосылғыш сымды ③ жалғаңыз, ал екінші ұшын ④ - аккумулятор батареясы отырған автокөліктің қозғалтқышының мүмкіндігінше аккумулятор батареясынан алыстатылған цилиндр құрсауына жалғаңыз.

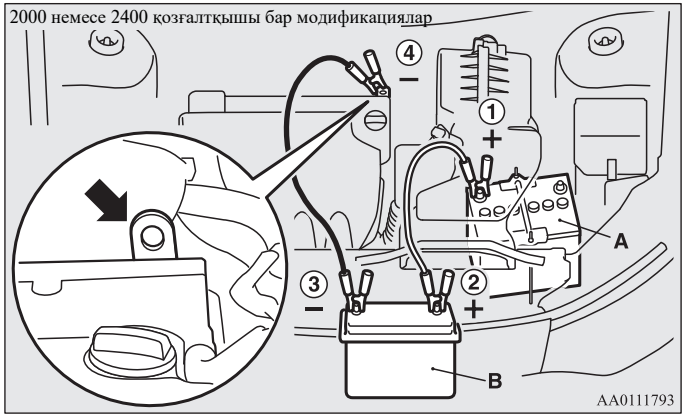

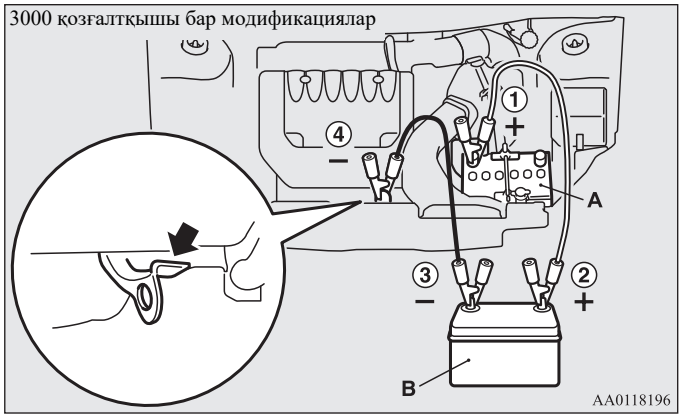

⚠ ЕСКЕРТУ

- **④ жалғаудың суретте көрсетілген нүктеге жалғанғанына көз жеткізіңіз. Жалғау сымын аккумулятор батареясының теріс жағына жалғап қойған жағдайда, аккумулятор батареясынан бөлінетін ыстық газдар ұшқыннан тұтанып, атылып кетуі мүмкін.**
- **Жалғау кезінде байламның оң жақты (+) жағдайын теріс жақты (-) жағдайына жалғап қоймас үшін, өте ұқыпты болыңыз. Мұндай кезде ұшқындар тұтанып, аккумулятор батареясының атылуына әкеледі.**

⚠ ЕСКЕРУ

- **Мотор бөлігіндегі жалғау сымдарын салқындату жүйесінің желдеткішіне және басқа айналып тұратын бөлшектерге тимейтіндей етіп тартыңыз.**

6. Автокөлік қозғалтқышын көмекші аккумулятор батареясымен оталдырыңыз да, бос жүрісте бірнеше минут жұмыс істетіңіз, содан кейін отырып қалған аккумулятор батареясымен автокөлікті оталдырыңыз.

⚠ ЕСКЕРУ

- **Аккумулятор батареясынан оталдыру беріліп жатқан автокөліктің қозғалтқышын өшіруге тиым салынады.**

7. Қозғалтқыш оталғаннан кейін жалғау сымдарын кері тәртіппен ажыратыңыз да, қозғалтқышқа бірнеше минут жұмыс істетіңіз.

ЕСКЕ АЛУ

- Егер автокөлік тежегіштің құрсауға қарсы жүйесімен жабдықталған болса, қозғалысты жартылай отырып қалған аккумулятор батареясымен бастау, қозғалтқыштың іркілістермен жұмыс істеуіне әкеліп соғады және де ABS бақылау шамы жанады. 4-80 беттегі «Тежегіштің құрсауға қарсы жүйесі (ABS)» бөлімін қараңыз.

Қозғалтқыштың қызып кету

E00800602588

Қозғалтқыш қызып кеткен жағдайда аспаптар қалқаншасында келесі реттегі ескертуші хабар пайда болады:

- Көп функциялы дисплейде салқындатушы сұйықтықтың температурасы жайлы ескерту шығады.
  Сонымен қоса, символы(түсті сұйық кристалды дисплей) жанып-өшіп тұрады
- Салқындатушы сұйықтықтың жоғары температурасының бақылау лампасы қосылады(монохромды сұйық кристалды дисплей).

Мұндай жағдайда былай жасау керек:

1. Автокөлікті қауіпсіз жерге тоқтатыңыз.
2. Мотор бөлігінен бу шығып тұрма соны байқау.

   Егер мотор бөлігінен бу шығып тұрмаса:
   Қозғалтқышты өшірмей мотор бөлігін желдеткішпен қамтамасыз ету үшін, капотты ашыңыз.

   Егер мотор бөлігінен бу шығып тұрса:
   Қозғалтқышты тоқтатып, бу шығып болғаннан кейін, мотор бөлігін желдеткішпен қамтамасыз ету үшін, капотты ашыңыз. Қозғалтқышты қайта қосыңыз.

⚠ *ЕСКЕРТУ*

- **Мотор бөлігінен бу шығып тұрғанда, капотты ашпаңыз. Бұл ыстық бумен немесе сұйықтықпен күйіп қалу қаупін тудырады. Ыстық сұйықтық бу шықпаса да сыртқа атылуы мүмкін, оның кейбір бөліктері өте ыстық болады. Капотты ашқанда өте сақ болыңыз.**
- **Кеңейту құтысының қақпағынан шығып жатқан ыстық будан абай болыңыз.**
- **Қозғалтқыш толығымен суымайынша, радиатор қақпағын ашуға тырыспаңыз.**

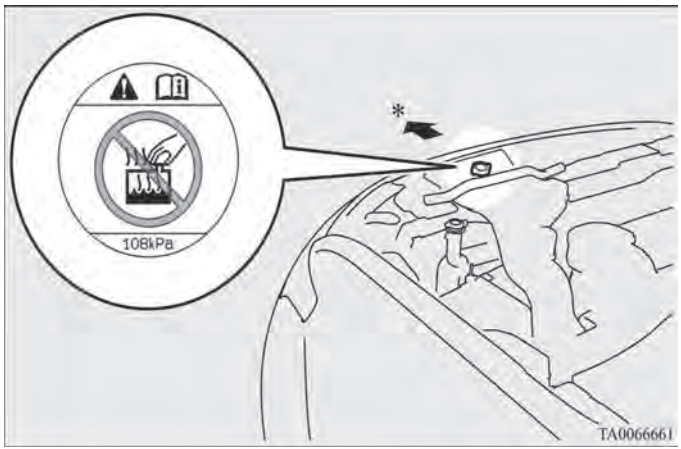

*: Автокөліктің алдыңғы жағы

3. Салқындату жүйесі желдеткішінің (A) айналып тұрғанына көз жеткізіңіз.
   Салқындату жүйесінің желдеткіші айналатын болса, салқындататын сұйықтықтың жоғары температурасының ескерту хабарламасы жабылған соң, қозғалтқышты ажыратыңыз. **Егер желдеткіш айналмай тұрса, қозғалтқышты дереу тоқтатып,** MITSUBISHI MOTORS авторизацияланған қызмет көрсету орталығында тексертіңіз.

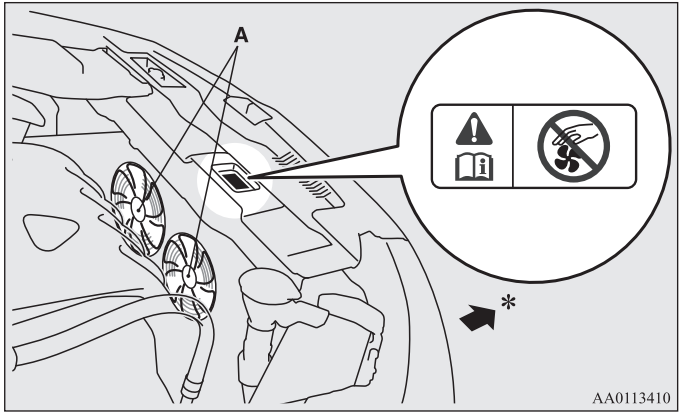

*: Автокөліктің алдыңғы жағы

ЕСКЕРТУ

- **Қолыңыз бен киіміңіз желдеткішке оралып кетпес үшін, өте абай болыңыз.**

4. Кеңейту құтысындағы сұйықтық мөлшерін тексеріңіз (B).

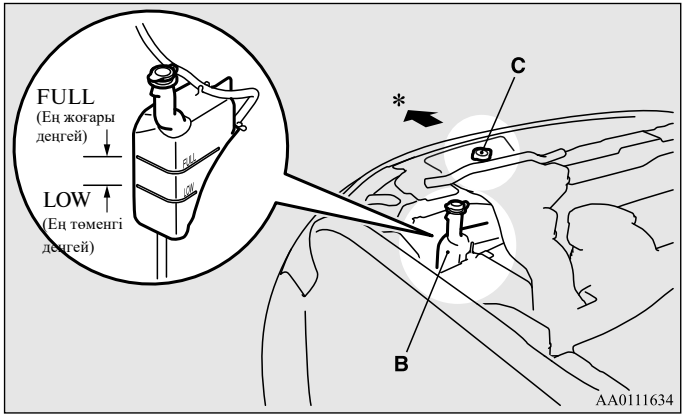

*: Автокөліктің алдыңғы жағы

5. Қажет болған жағдайда радиаторға және/немесе кеңейтілген күбішеге салқындататын сұйықтықты құйыңыз («Автомобильге техникалық қызмет көрсету» тарауын қараңыз)

ЕСКЕРТУ

- **Радиатор тығынын (C) ашпас бұрын қозғалтқыштың толығымен суығанына көз жеткізіңіз. Олай болмаған жағдайда ыстық бумен немесе радиатор аузынан шығып жатқан, қайнап тұрған салқындату сұйықтығымен күйіп қалу мүмкін.**

ЕСКЕРУ

- **Егер қозғалтқыш ыстық болса, оған салқындату сұйықтығын құймаңыз. Бұдан қозғалтқыштың зақымдануы мүмкін. Қозғалтқыш суығаннан соң салқындату сұйықтығын аз мөлшермен толтырыңыз.**

6. Салқындату жүйесі түтіктерінің, сонымен бірге салқындату жүйесінің үрлеу жетегі белбеуінің ақауы жоқ екенін тексеріңіз. Салқындату жүйесінен немесе жетек белбеуінен қандай да бір ақауды байқасаңыз, міндетті түрде ақауларды немесе ақауы бар бөлшектерді MITSUBISHI MOTORS авторизацияланған қызмет көрсету орталығында жөндетіңіз.

Құралдар жиынтығы және домкрат

E00800901382

Сақтау орны

Құралдар жинағы және домкрат жүк бөлімшесінің оң жағында орналасқан.
Күтпеген жағдайларға құралдар жиынтығы және домкрат және қайда сақталатынын білу қажет.

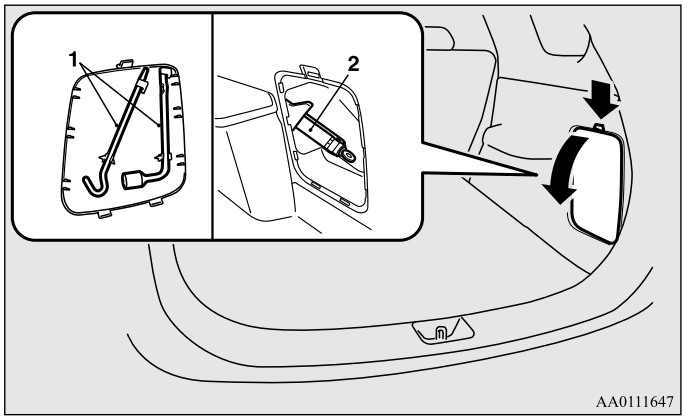

1- Құралдар жиынтығы
2- Домкрат

Құралдар жиынтығы

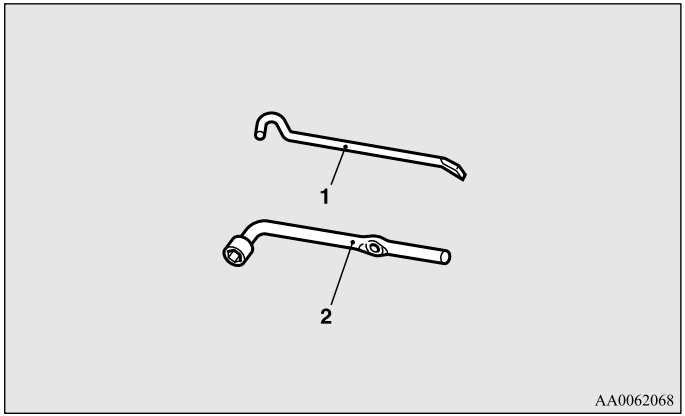

1- Домкраттың тұтқасы
2- Доңғалақ кілті

Домкрат

Домкратты қалай аламыз

1. Домкарт текшесінің қақпағын шешеміз
2. Домкратты бүктеймәз және оны бекіткіштен (A) шығарамыз.

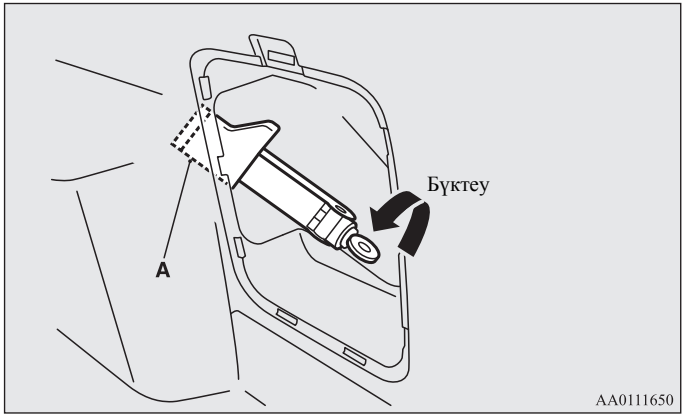

Домкратты қалай қоямыз

1. Домкратты бүкьейміз және оны орнына қоямыз
2. Домкратты ашамыз және нық бекітеміз, домкрат текшесінің қақпағын орнатамыз.

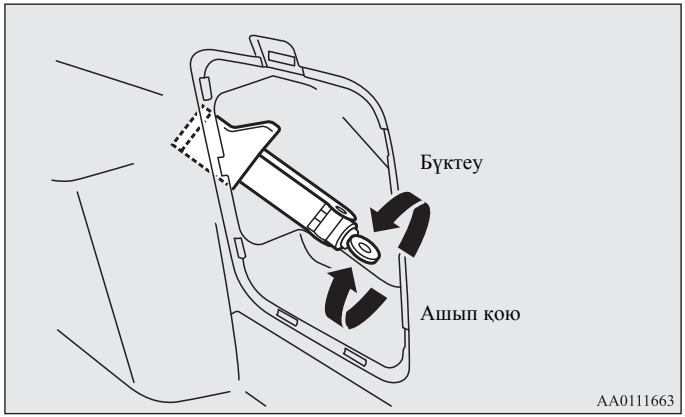

Дөңгелекті ауыстыру

E00801202842

Дөңгелекті ауыстырмас бұрын, автокөлікті түзу, тегіс алаңның қауіпсіз жеріне тоқтатыңыз.

1. Автокөлікті тегіс, қатты, түзу, тассыз, құмсыз алаңға тоқтатыңыз.
2. Тұрақ тежегішін қосыңыз.
3. Селектор тұтқасын P (тұрақ) жағдайына қойып, қозғалтқышты өшіріңіз.
4. Апатты тұрақ белгісін, жыпылықтайтын дабыл шамын, т.б. жол жүру Ережелері жазылған белгіден алысырақ орналастырыңыз да, жолаушыларды көліктен түсіріңіз.

5. Домкратпен көтерілген автокөліктің өз бетінше қозғалып кетпеуі үшін, ауыстырылып жатқан дөңгелекке (B) қиғашынан тұрған дөңгелек астына тежегіш табаншасын (A) немесе қалып қойыңыз.

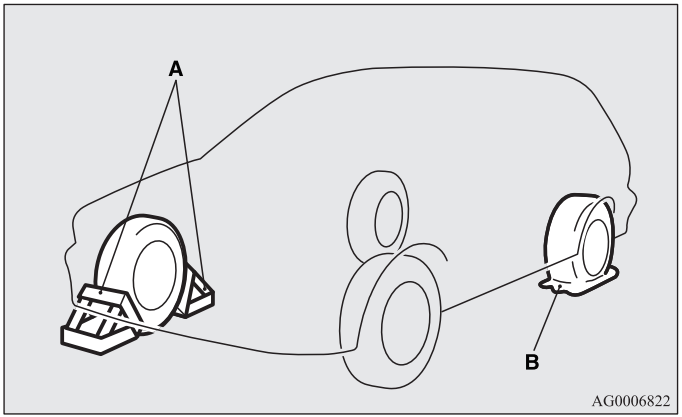

ЕСКЕРТУ

- **Автокөлікті домкратпен көтеру кезінде міндетті түрде жерде тұрған дөңгелектің астына тежегіш табаншасын қою керек. Егер домкратпен көтеріліп тұрған автокөлік қозғалып кетсе, домкрат сырғып кетіп апатқа әкеледі.**

ЕСКЕ АЛУ

- Суретте көрсетілген тежегіш табаншасы автокөлік жиынтығына кірмейді. Сондай-ақ тежегіш табаншасын автокөлікте сақтап, қажет кезінде қолдану керек.
- Егер тежегіш табаншасы болмаған жағдайда, тас немесе дөңгелекті орнында ұстап тұра алатындай үлкен нәрсе қолданыңыз.

6. Домкрат, иінді және дөңгелек кілтін алыңыз.
   6-14 беттегі «Құралдар жиынтығы және домкрат» бөлімін қараңыз.

Қосалқы дөңгелек*

E00803600615

Қосалқы доңғалақ жолжүгі бөлімі еденінің астында жатады. Қосалқы дөңгелектегі ауа қысымын үнемі тексеріп, оны ылғи дайын күйінде ұстаңыз.

Егер қосалқы дөңгелекте ең жоғарғы ауа қысымын ұстасаңыз, дөңгелек кез келген жағдайларда (қаладағы қозғалыс, жоғарғы жылдамдықтағы қозғалыс, түрлі көлемдегі жүкті тасымадау және т.б.) пайдалануға дайын болады.

ЕСКЕРУ

- **Қосалқы дөңгелектегі ауа қысымын үнемі тексеріп тұру керек. Қысымы аз дөңгелек апатқа әкелуі мүмкін. Егер Сізге қысымы аз дөңгелекпен жүруге тура келсе, онда жылдамдықты азайтып, мүмкіндік бола қалған жағдайда оның қалыпты қысымын орнатыңыз.**
  (8-18 беттегі «Шиналардағы ауа қысымы» бөлімін қараңыз).

Егер автокөлік жеңіл балқытылатын(алюминий) дөңгелек дисктермен жеткізілетін болса ол болат дискте орналасқан немесе басқа үлгінің жеңіл балқымалы дисксінде орналасқан қосымша дөңгелекпен жинақталған болуы мүмкін.

*Шағын қосалқы дөңгелек (жылдамдықты шектеу белгісі бар қосалқы дөңгелек)**

⚠ ЕСКЕРУ

- **Шағын қосалқы дөңгелек тек уақытша орнатуға ғана арналған. Мүмкіндік туа қалған жағдайда оның орнына жаңа немесе жөнделген толық көлемді дөңгелек орнату қажет.**
- **Шағын қосалқы дөңгелек орнатылған автокөлік жылдамдықты 80 шақ/с асырмай қозғалуы керек.**
- **Шағын қосымша дөңгелек қалыпты көлемдегі дөңгелек қамтамасыз ететін автокөліктің тұрақтылығын және басқарушылығын қамтамасыз етпейді. Егер шағын қосалқы дөңгелек орнатылған болса, басып өтулер мен кенет тежегеннен, сонымен қатар жоғарғы жылдамдықпен кілт айналдырудан аулақ болыңыз.**
- **Шағын қосалқы дөңгелек берілген автокөлікке арнайы жасалған. Оны басқа автокөліктерге орнатуға тиым салынады.**
- **Қосалқы дөңгелек сатып алу кезінде MITSUBISHI MOTORS авторизацияланған қызмет көрсету орталығындағы арнай Сіздің автокөлігіңізге арналған дөңгелектерді алу міндетті.**

⚠ ЕСКЕРУ

- **Тайғанақтауға қарсы шынжырларды шағын қосалқы дөңгелеккке орнатуға болмайды. Шинаның көлемінің кішілігіне байланысты шынжыр дқрыс орналаспайды. Бұл дөңгелектің зақымдануы мен шынжырдың жойылуына әкеліп соғады.**

  Егер тайғанақтауға қарсы шынжырлар орнатылған жағдайда алдыңғы шинаның желі шығып кетсе, артқы дөңгелекті шағын қосалқы дөңгелекпен ауыстырып, шешілген артқы дөңгелекті істен шыққан алдыңғы дөңгелектің орнына орнату керек. Бұндай жағдайда тайғанақтауға қарсы орнатылған шынжырлармен қозғалысты жалғастыруға болады.

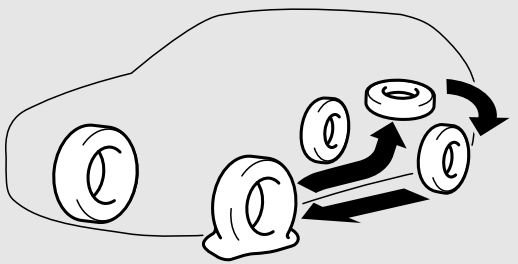

AA0007645

⚠ *ЕСКЕРУ*

- **Шағын қосымша дөңгелекті орнату кезінде автокөліктің жалпы биіктігі және жол нышаны біраз азаяды, себебі, шағын дөңгелек шинасының диаметрі стандартты шина диаметрінен кішірек.**
  Кедір-бұдырларды өткенде автокөліктің астына зақым келтірмес үшін абай болыңыз.
- **Екі немесе одан да көп қосымша дөңгелек орнатуға тыйым салынады**

Қосымша дөңгелекті шығару

E00803500470

1. Жүк бөлімшесінің есігін ашыңыз және домкрат тұтқасының көмегімен қосымша дөңгелек кронштейнының бекіту болтының қақпағын(A) шешіңіз.

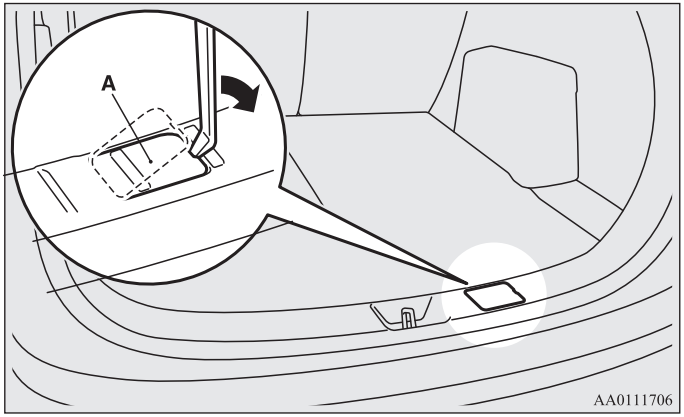

2. Дөңгелек кілтпен қосымша дөңгелек кронштейнының бекіту болтын сағат тіліне қарсы бұрай отырып босатамыз.

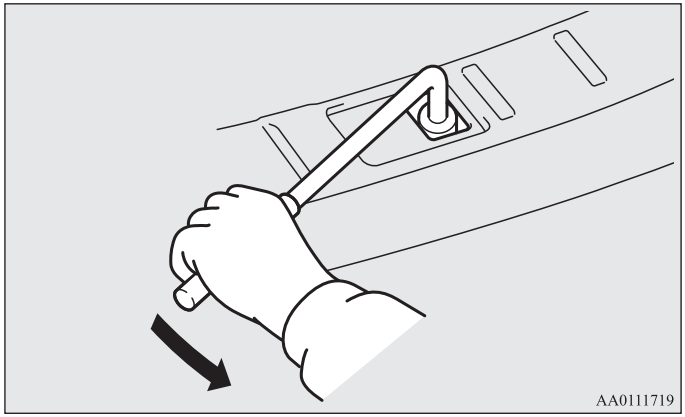

ЕСКЕРУ

- **Қосымша дөңгелек кронштейнының бекіту болтын босату кезінде абай болыңыз. Егер оны тым қатты босатып қойсаңыз ілмек шешіліп кетіп қосымша дөңгелек түспі қалуы мүмкін.**

3. Қосымша дөңгелек кронштейнын суретте нұсқаумен көрсетілген жерде көтеріңіз, оны ілмектен алыңыз (C), түсіріңіз, сосын дөңгелекті кронштейннан алыңыз.

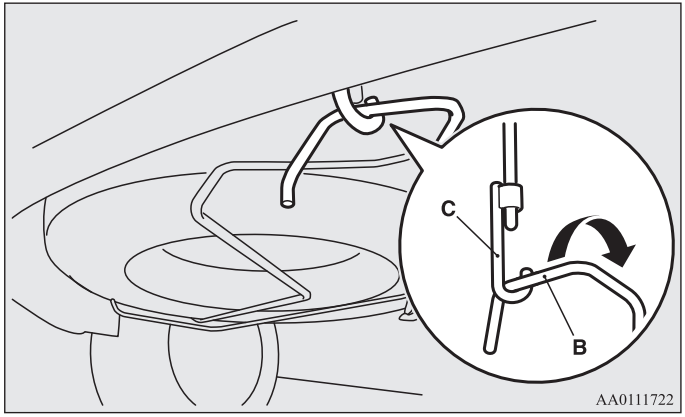

ЕСКЕРУ

- **Дөңгелекті кронштейнын ілмектен ала отырып және қайта таға отырып оны аяғыңызға түсіріп алмас үшін қолыңызбен демеп ұстап тұрыңыз.**

ЕСКЕ АЛУ

- Қосымша дөңгелекті автокөлік шанағының астына домкраттың жанына қойып қойыңыз. Бұл домкраттың таю кезіндегі қосымша алдын алу шарасы болып табылады.

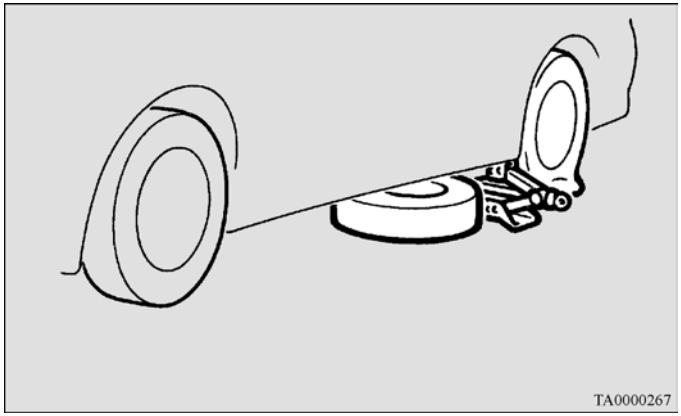

Дөңгелекті ауыстыру

E00803202022

1. Автокөліктің дөңгелектерінде декоративті қалпақша болған жағдайда алдымен декоративті қақпақшаны шешеміз («Дөңгелек қақпақшалары» тармағын, 6-29 бетте қараңыз) Дөңгелек кілтпен дөңгелек бекітпесінің гайкаларын төрттен бір айналымға босатыңыз. Гайкаларды толық босатудың қажеті жоқ.

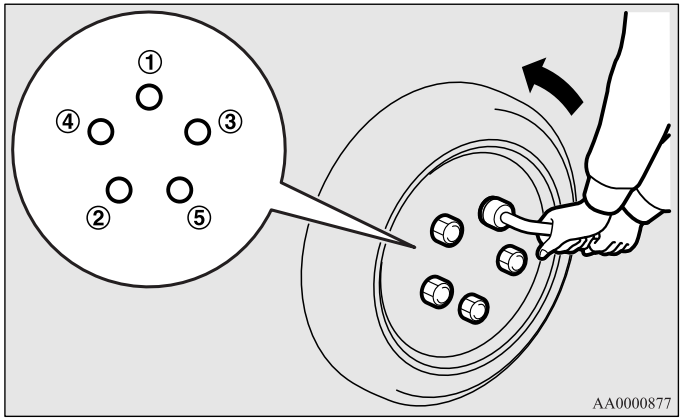

2. Домкратты суретте көрсетілген шанақ (A) көтергіштерінің бір нүктесіне орнатыңыз.

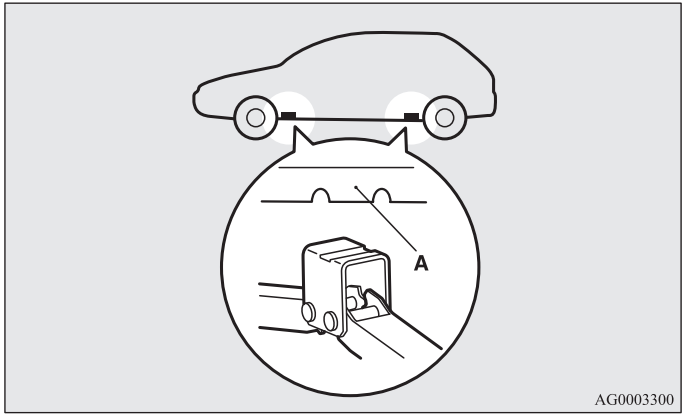

ЕСКЕРТУ

- **Домкратты тек суретте көрсетілген нүктелерге орнату керек. Домкратты дұрыс орнатпаған жағдайда, ол автокөлік шанағын майыстырып немесе құлап, жарақаттауы мүмкін.**
- **Домкратты қисық немесе жұмсақ жерлерге орнатпаңыз. Ыңғайсыз жерлерге орнатқан жағдайда, домкрат тайғанап кетіп, жарақатқа әкелуі мүмкін. домкратты тек түзу, қатты жерге орнатыңыз. Домкратты орнатпас бұрын, оның астында құм немесе қиыршық тастар жоқ екеніне көз жеткізіңіз.**

3. Домкрат бұрандасын қабырға (B) домкраттың жоғарғы бөлігіндегі астаушаға (C) кіргенше бұрандаңыз.

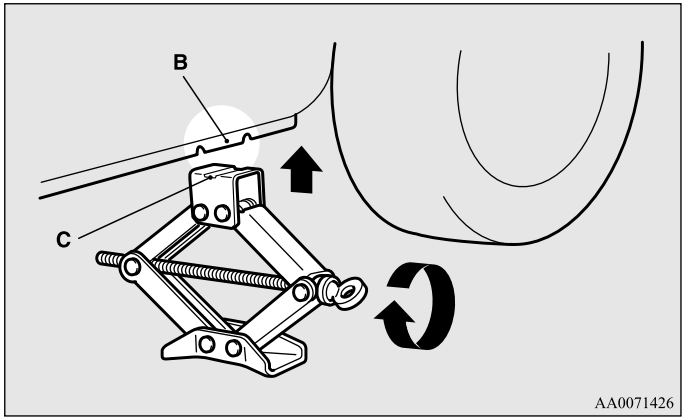

4. Домкрат ұстағышыны (D) дөңгелек кілтіне қойыңыз (E). Сосын суретте көрсетілгендей етіп ұстатқыштың соңын домкрат бұрандасының соңындағы тесікке салыңыз.

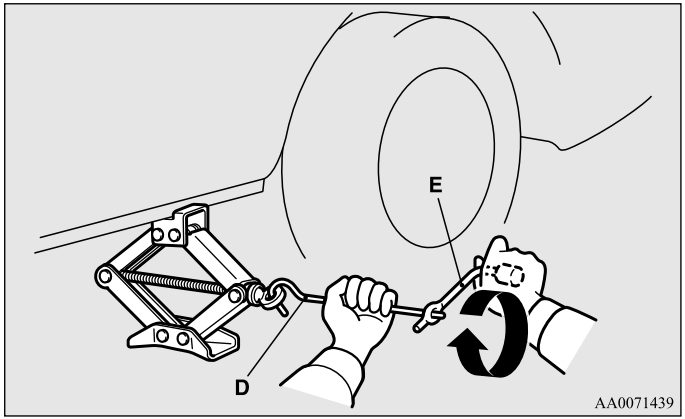

ЕСКЕРТУ

- **Автокөлік дөңгелегі жерден көтерілген кезде автокөлікті көтеруді тоқтатыңыз. Автокөлікті одан жоғары көтеру қауіпті.**
- **Домкратпен көтерілген автокөліктің астында болу өте қауіпті.**
- **Көтерілген автокөлікті ұруға және оны домкратпен көтерілген күйінде ұзақ уақытқа қалдырмаңыз: бұл өте қауіпті.**
- **Тек автокөлік жиынтығына кіретін домкратты ғана қолданыңыз.**
- **Басқа домкратты тек дөңгелекті ауыстыру кезінде ғана қолдануға болады.**
- **Домкратпен көтерілген автокөлік ішінде жолаушылар болмауы керек.**

ЕСКЕРТУ

- **Автокөлік домкратпен көтеріліп тұрған кезде оны оталдыруға не жұмыс істеп тұрған күйінде қалдыруға болмайды.**
- **Көтеріліп тұрған дөңгелекті айналдыруға болмайды. Жерде тұрған дөңгелек бұралып кетіп, автокөліктің домкраттан құлауына әкеліп соғады.**

5. Кілтпен дөңгелекті бектіу бұрандаларын бұраңыз, сосын дөңгелекті шығарыңыз.

ЕСКЕРУ

- **Дөңгелекті ауыстыру кезінде дөңгелек шиналарын зақымдап алмас үшін, өте сақ болыңыз.**

6. Дөңгелек күпшегінің үстін (F), күпшектің сұқпаларын (G) және дөңгелек дисксінің саңылауын (H) кірден тазартып, дөңгелекті орнатыңыз.

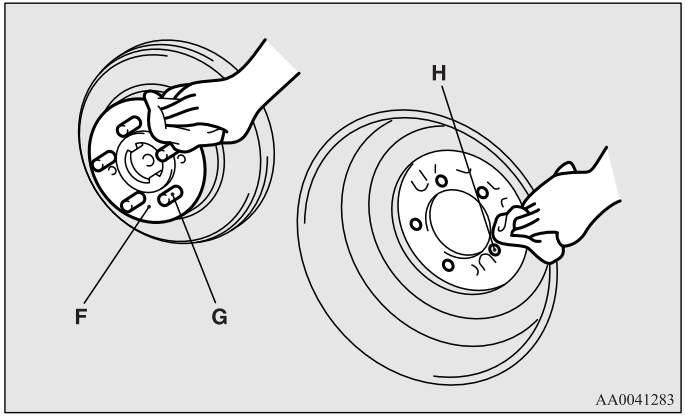

ЕСКЕРТУ

- **Қосалқы доңғалақты шұраны (I) сыртына қарай орнату керек. Егер (I) шұрасы көрінбесе, доңғалақ қате орнатылған. Қосалқы доңғалағы қате орнатылған автомобильді пайдалану автомобильдің зақымдануына және апатқа әкеліп соқтыруы мүмкін.**

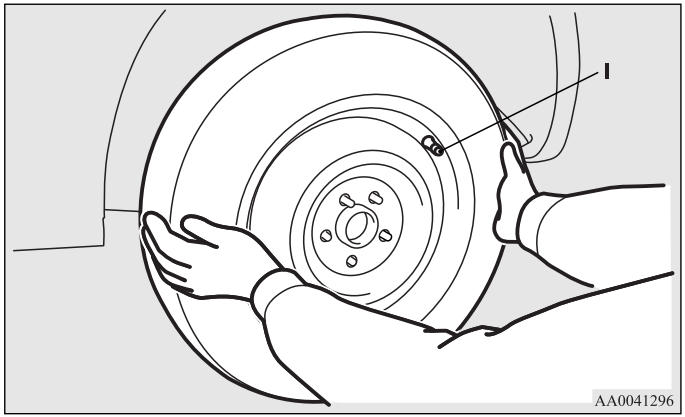

7. Дөңгелектің гайкаларын қолмен тартыңыз
   1-ші түрі: Болат дискілі дөңгелектермен жинақталған автокөліктер
   Гайкалардың коникалық бөліктері дөңгелек дисктегі тесіктердегі орналасу аймағымен жанасқанша және диск көпшекке қарай созылмайынша гайкаларды қолмен бұраңыз.
   2-ші түрі: жеңіл балқымалы дисктермен жинақталған автокөліктер
   Гайккалардың фланецтік бөліктері дөңгелек дискепен жанасқанша және диск көпшекке қарай созылмайынша гайкаларды қолмен бұрраңыз.

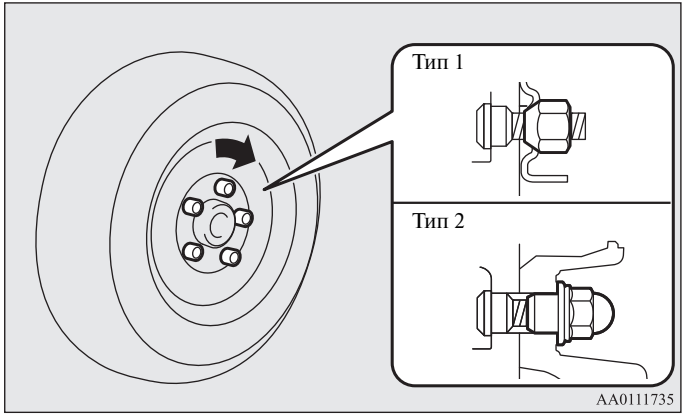

ЕСКЕ АЛУ
- Егер автокөлік алюминий қорытпаларынан тұратын дискілермен жабдықталса, уақытша болат қалыпты дискілерді фланец бұрандаларымен бекітіп пайдалануға болады, алайда мүмкіндік бола қалған жағдайда жеңіл қорытпалы, сәйкес шиналы дискті орнату керек.

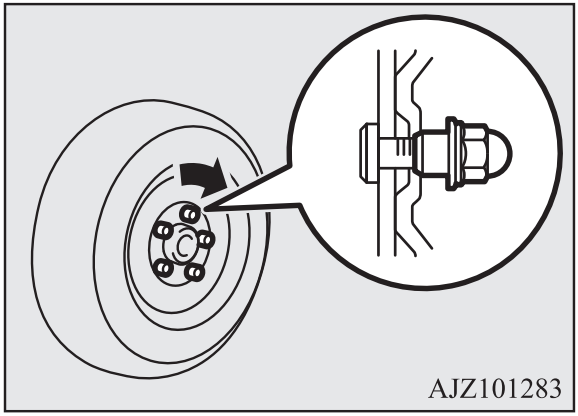

⚠ ЕСКЕРУ

- **Майды доңғалақтардың бекіту түйреуіштеріне немесе сомындарға жағуға тыйым салынады, өйткені детальдер тым қатты тартылуы мүмкін.**

ЕСКЕ АЛУ
- Барлық төрт дөңгелектің дискілерін болат қалыпқа (мысалы, қыстық шиналармен) ауыстырғанда конустық бұрандаларды пайдаланыңыз.

8. Дөңгелек жерге тимейінше дөңгелек кілтін сағат тілінің бағытына қарсы бұрап, автокөлікті жаймен жерге түсіріңіз.

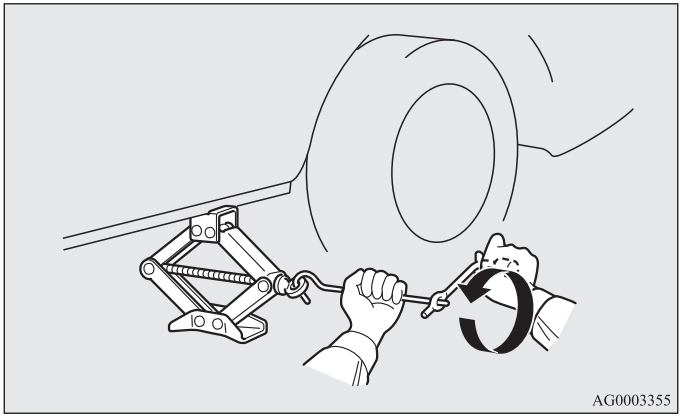

9. Бұрандаларды суретте көрсетілген тәртіппен тартыңыз. Әр бұранданы көрсетілген жерге тарту керек.

   Айналу сәті: 88-108 Н·м.

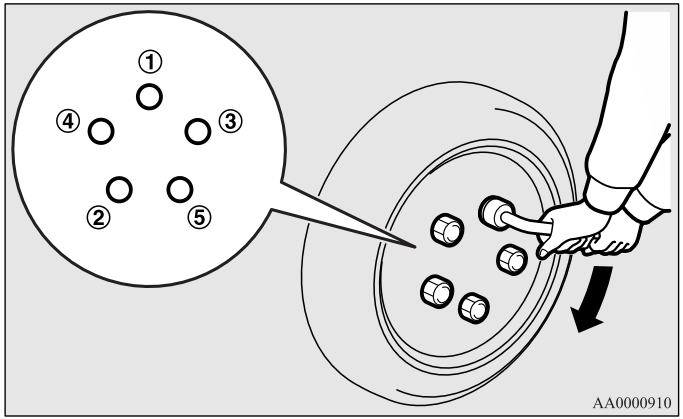

⚠ ЕСКЕРУ

- **Дөңгелек кілтін аяқпен басуға және ұзарту немесе күшін көбейту үшін түтік сияқты заттар қолдануға болмайды: мұндай жағдайда бұрандалар өте қатты бұралып кетеді.**

10. Егер дөңгелектерге арналған қалпақшалары болса, оны дөңгелекке орнатыңыз. 6-23 беттегі «Дөңгелек қалпақшалары» бөлімін қараңыз.
11. Автокөлікті түсіріп, домкраты алып тастаңыз, содан кейін домкратты, шешілген дөңгелекті, тежегіш табаншасын жүк бөлігіне салыңыз. Ақауы бар шинаны мүмкіндік туа қалған жағдайда жөндетіңіз.

12. Шинадағы ауа қызметін жақын маңдағы қызмет көрсету орталығында тексеріңіз. Номиналды қысым есіктегі кестеде көрсетілген (суретті қараңыз).

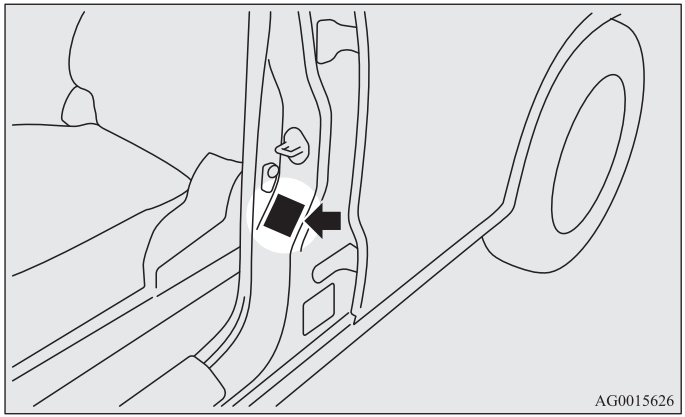

ЕСКЕРУ

- **Доңғалақты ауыстырғаннан кейін және 100 км жүрген соң, доңғалақ сомындарын босаңсырап кетпеуі үшін тартып қою керек.**
- **Егер дөңгелекті ауыстырған соң рөл дөңгелегі дірілдесе, MITSUBISHI MOTORS авторизацияланған қызмет көрсету орталығында дөңгелекті теңестіруді тексеруге кеңес береміз.**
- **Әртүрлі шина және көлемі жағынан бірдей емес немесе көлемі автокөліктің берілген техникалық сипаттамаларына сәйкес келмейтін шиналарды орнатуға болмайды. Бұл шиналардың тез тозуына және басқаруды қиындатады.**

Қосымша дөңгелекті орнына орналастыру

E00803700401

1. Дөңгелекті кронштейнның ортаңғы бөлігіне сырты жаын жоғары қаратып жатқызыңыз.

ЕСКЕРУ

- **Егер дөңгелектің сыртқы жағын төмен қаратып жатқызса дөңгелек дискісіне немесе кронштейнге зақым келуі мүмкні. Егер өосымша дөңгелекте зақым болса оны қолданбаңыз; MITSUBISHI MOTORS авторландыпылған сервистік орталығына барыңыз.**

2. Кронштейнды көтеріңіз (A) және оны ілмекке іліңіз(B)

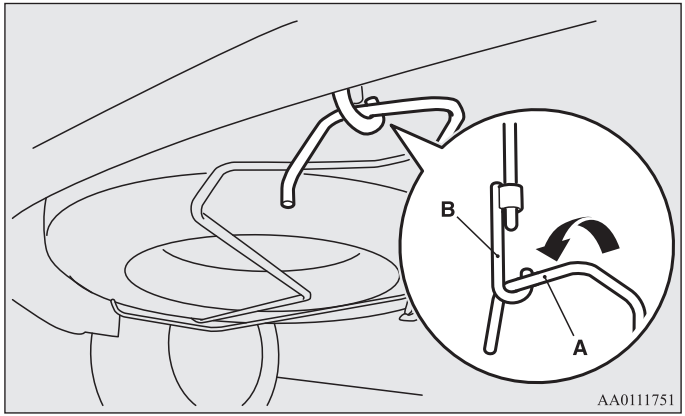

ЕСКЕРУ

- **Кронштейнды ілмекке дұрыс ілген жөн. Ондай болмаған жадайда ілмек автокөлік шағанына зақым келтіруі мүмкін немесе дөңгелек қозғалыс кезінде түсіп қалып жазатайым оқиғаға әкеліп соғуы мүмкін.**

3. Жүк бөлімшесінің есігін ашыңыз және дөңгелек кілтпен сағат тілі бойынша қосымша дөңгелек кронштейнының бекітпе болтын бұраңыз.

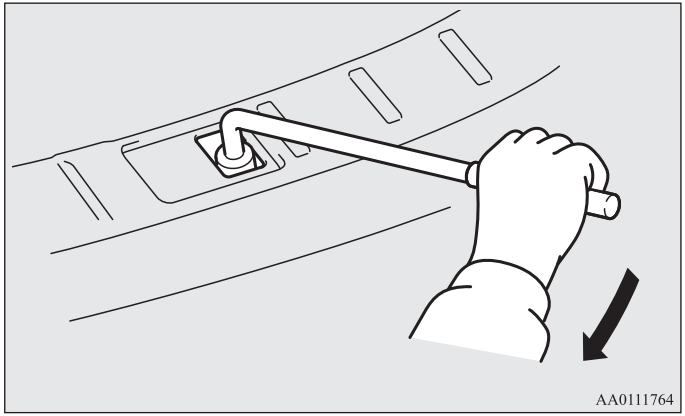

ЕСКЕРУ

- **Қосмыша дөңгелекті орнына қойғаннан соң кронштейнныі нық бекігендігіне көз жеткізіңіз. Олай болмаған жағдайда ол босаңсып өозғалыс кезінде түсіп қалуы мүмкін, бұл жазатайым оқиғаға әкеліп соғуы мүмкін.**
- **Дөңгелек кронштейнын ілмектен ала отырып және оны қайта орналастыра отырып аяғыңызға түсіріп алмас үшін қолыңызбен демеп отырыңыз.**

4. Кронштейн бекітпесі болтының қақпақшасын орныныа қойыңыз.

Құралдар жабдығын және домкратты салу

E00803800037

Құрал-сайманды, домкратты және домкраттың тұтқасын қалай орнына орналастыру, сипатталған әрекеттерді кері тәртіпте орындаңыз. 6-14 беттерінде «Құралдар жиынтығы және домкрат» тарауын қараңыз.

Дөңгелек қалпақшалары*

E00801300735

Шешу

Домкрат ұстатқышының соңын матамен орап, дөңгелек қалпақшасының саңылауына терең орналастырып, қалпақшаны дөңгелек дискісінен жылжытыңыз.

Осы әректетті дөңгелек қалпақшасының басқа да саңылауларына домкрат ұстатқышын салып, қалпақша дөңгелектен шешілгенше қайталаңыз.

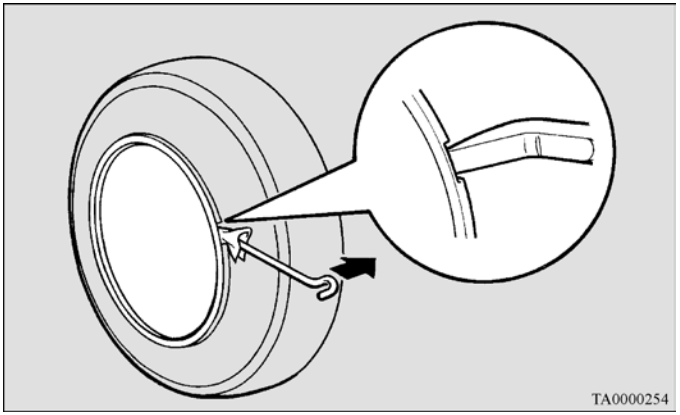

⚠ *ЕСКЕРУ*

- **Дөңгелек қалпақшасын құралдарды қолданбай қолмен шығаруға тырысқанда, саусақтарды жарақаттап алу мүмкін.**

ЕСКЕ АЛУ

- Дөңгелек қалпақшасы пластиктен жасалған. Қалпақшаны ұқыптап шешіңіз.

Орнату

1. Қалпақшаларды орнатпас бұрын, артқы жақтағы тілшіктердің (A) зақымданбағанына және сақинаға дұрыс киілгеніне көз жеткізіңіз. Қандай да бір күдіктер туған жағдайда MITSUBISHI MOTORS авторизацияланған қызмет көрсету орталығына жүгінуге кеңес беріледі.

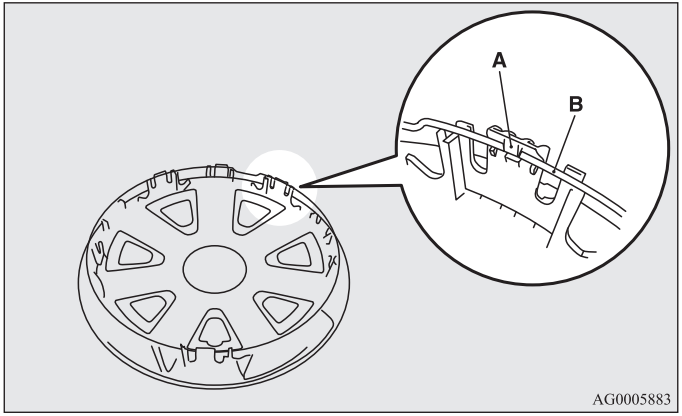

2. Қалпақшадағы ойық (D) пен дөңгелек шағырын (C) сәйкестендіріңіз.

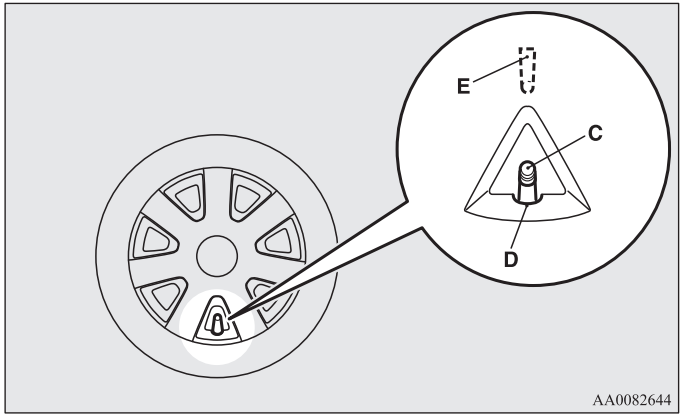

ЕСКЕ АЛУ

- Толық көлемді дөңгелектер қалпақшаларының теріс жағында вентильдің ойықшасының орнын көрсететін белгі бар (E). Қақпақшаны орнатар алдында белгі бар ойықшаның вентильмен сәйкестігін тексеріңіз.

3. Қалпақшаның төменгі жағын (F) басып, оны дөңгелекке бекітіңіз.
4. Қалпақшаның екі жағын да (G) ұқыппен басып, оны орнына орналастырыңыз.
5. Ақырын қақпақшаның жоғары жағындағы төңіректен тақылдатамыз (H), сосын оны орнына басамыз.

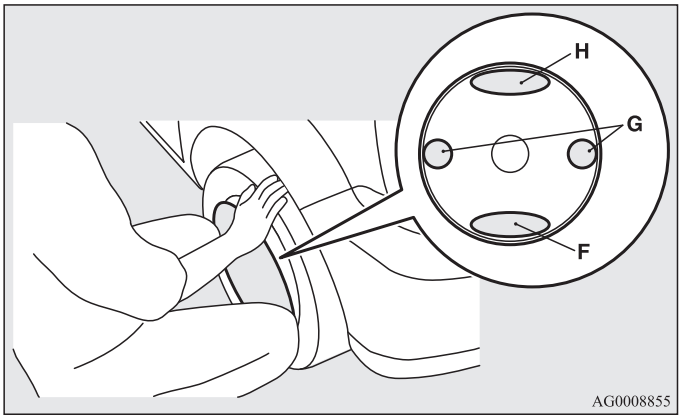

Автокөлікті сүйреу

E00801505758

Автокөлікті сүйреу

Егер сүйреу қажет болса, MITSUBISHI MOTORS авторизацияланған қызмет көрсету орталығына немесе коммерциялық эвакуация қызметіне жүгінуіңізге кеңес береміз.

Келесі жағдайларда автокөлікті эвакуатордың көмегімен тасымалдау қажет:

- Қозғалтқыш істеп тұр, бірақ автокөлік жүрмейді немесе басқа да бір дыбыстар бар.
- Автокөліктің астын қарағанда майдың немесе басқа да бір сұйықтықтың ағып кетуі.

Дөңгелектері терең шұңқырда тығылып қалған автокөліктерді сүйреуге тиым салынады.
MITSUBISHI MOTORS авторизацияланған қызмет көрсету орталығына немесе коммерциялық эвакуация қызметіне жүгінуіге керек.

Егер сүйреу қажет болса, MITSUBISHI MOTORS авторизацияланған қызмет көрсету орталығын немесе коммерциялық эвакуация қызметін шақыра алмаған жағдайда ғана осы тармақтың «Апаттық сүйреу» бөлігінде көрсетілгендей, нұсқаулыққа сай автокөлікті абайлап сүйреуге болады.
Сүйреу ережесі әр елде әртүрлі. Қай елде болсаңыз, сол елдің жол жүру ережелерін сақтағаныңыз жөн.

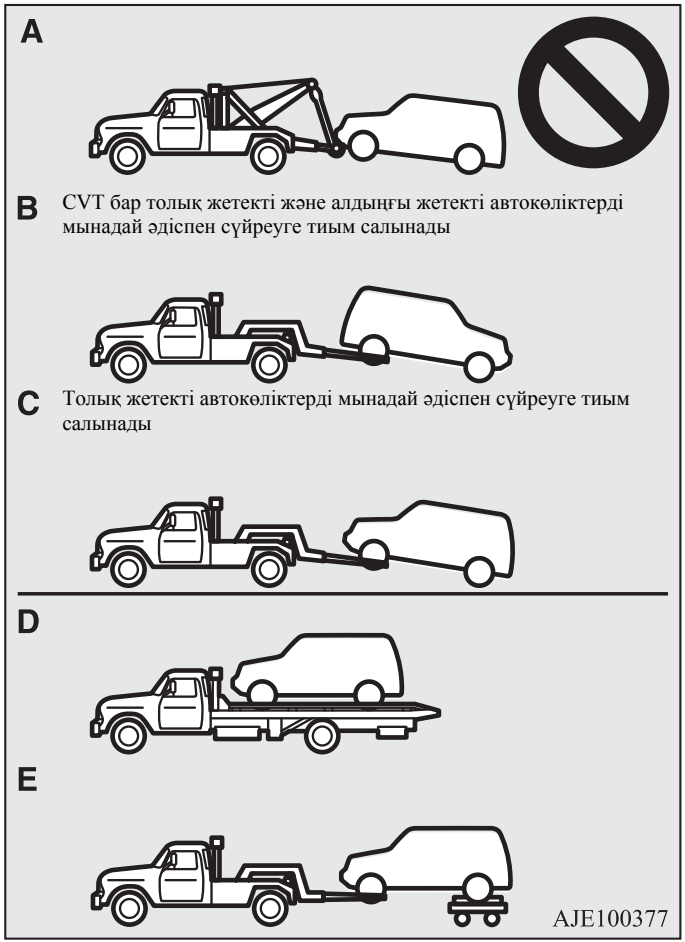

Эвакуатор көмегімен көлікті буксирлеу

⚠ *ЕСКЕРУ*

- **Көтеретін шығырмен жабдықталған (A суреті) эвакуаторының көмегімен автокөлікті сүйреуге болмайды. Шығырдың темір арқаны бамперді және көліктің алдыңғы бөлігін зақымдауы мүмкін.**
- **Алдыңғы жетекші дөңгелектері жерде тұрған (суреттегі B нұсқасы) CVT бар алдыңғы жетекті автокөліктерді сүйреуге тиым салынады. Бұл трансмиссияның зақымдануына әкеліп соғады.**
- **Алдыңғы немесе артқы дөңгелектері (суреттегі B және C нұсқалары) ілінген толық жетекті автокөліктерді сүйреуге тиым салынады. Бұл трансмиссияның зақымдануына әкеледі, сонымен қатар автокөлік арбашадан шығып кетуі мүмкін.**
  Толық жетекті автокөлікті сүйреу қажет болса, суретте көрсетілген (D және E нұсқалары) жабдықты пайдаланыңыз.
- **Алдыңғы жетекті автокөліктерде егер беріліс қорабы істен шықса немесе зақымданса, автокөлікті жетекші дөңгелектерін арбашаға (C, D және E нұсқалары) орналастырып сүйреу керек.**

⚠ ЕСКЕРУ

- **Динамикалық тұрақтандыру жүйесі бар алдыңғы жетекті автокөліктер үшін (ASC):**
  Оталып тұрған немесе ON жұмыс тәртібі қосылған не тек алдыңғы немесе артқы дөңгелектері ілінген (суреттегі B және C нұсқалары) автокөліктерді сүйрегенде, апатқа әкелетін ASC жүйесі іске қосылуы мүмкін. Артқы дөңгелектері ілінген автокөліктерді сүйрегенде оталдыру кілті ACC жағдайында тұруы немесе ACC жұмыс тәртібі қосылып тұруы керек.
  Алдыңғы дөңгелектері ілінген автокөліктерді сүйрегенде, оталдыру кілтінің жағдайы немесе қосылған жұмыс тәрітібі келесі тәртіпте болуы керек:

  Автокөлікті қашықтықтан басқару жүйесі жоқ модификациялар
  Оталдыру кілті LOCK немесе ACC жағдайында тұруы керек

  Автокөлікті қашықтықтан басқару жүйесі жоқ модификациялар
  OFF немесе ACC жұмыс тәртібі қосылған.

Артқы дөңгелектерін іліндіріп автокөлікті сүйреу (Суреттегі B нұсқасы)

Беріліс қорабының ауыстырғышын (N) бейтарап жағдайына келтіріңіз. Оталдыру құлыбының кілтін ACC жағдайына келтіріңіз немесе ACC жұмыс тәртібін қосыңыз және рөл дөңгелегін тура бағыттағы қозғалыста жүретіндей етіп жіппен байлаңыз. Сүйреу кезінде оталдыру кілтін LOCK жағдайына келтіруге болмайды.

Алдыңғы дөңгелектері іліндіріп автокөліктерді сүйреу(Суреттегі C нұсқасы)

Тұрақ тежегішін қосыңыз.
CVT селектор тұтқасын (N) бейтарап беріліс жағдайына келтіріңіз.

Апаттық сүйреу

Егер оқыс жағдайларда эвакуация қызметі мүмкін болмаса, автокөлікті сүйететін ілгекке арқан немесе шынжырды бекітіп, уақытша сүйреуге болады. Егер Сіздің автокөлігіңізді басқа автокөліктің көмегімен немесе Сізге басқа автокөлікті сүйреуге тура келсе, келесі жағдайларға аса мұқият болыңыз.

Автокөлікті басқа автокөлікпен сүйреу кезінде

1. Алдыңғы сүйрейтін көз суретте көрсетілген орында орналасқан. Алдыңғы сүйрейтін көзге арнайы сүйреу арқанын бекітіңіз.

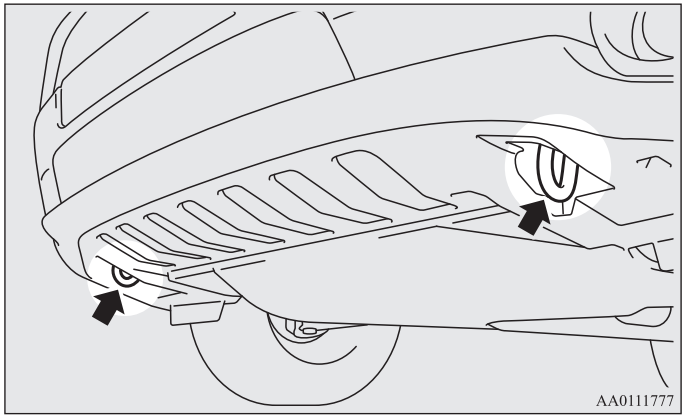

ЕСКЕ АЛУ

- Егер буксирлік тросты арнайы буксирлік сымға тесікке емес, басқа қандай да бір тетікке ілсе автокөлік шанағына зақым келтіруі үмкін.
- Сүйретуге темір арқан немесе шынжырды қолдану шанақты зақымдауы мүмкін. Темір емес арқандарды қолдануға кеңес береміз. Темір арқан немесе шынжыр қолданған жағдайда автокөліктің шанағымен қажалатын жерін шүберекпен орағаныңыз дұрыс.
- Сүйрету арқаны көлденең орналасқаны жөн. Еңкейтіп ілінген арқан автокөліктің шанағын зақымдауы мүмкін.
- Буксирлік тросты ол мүмкіндігінше тік орналасуы үшін екі автокөліктің де бір жағынан бекіту керек.

2. Қозғалтқышты өшірмеңіз.
   Егер қозғалтқыш істемей тұрса, рөл дөңгелегін құрсаудан шығару үшін келесі әрекеттерді жасаңыз:

   Автокөлікті қашықтықтан басқару жүйесі жоқ автокөліктер:
   Оталдыру құлыбындағы кілтті ON жағдайына бұраңыз.

   Автокөлікті қашықтықтан басқару жүйесі автокөліктер: ON жұмыс қызметін қосыңыз.

⚠ *ЕСКЕРТУ*

- **Қозғалтқыш өшіп тұрғанда тежегіш және рөл басқаруының күшейткіштері жұмыс істемейді. Осы кезде тежегіш басқыштарын қаттырақ басу керек болады, ал рөл дөңгелегін бұрау үшін үлкен күш керек. Мұндай кезде автокөлікті басқару қалыптыға қарағанда қиындау болады.**

⚠ ЕСКЕРУ

- **Оталдыру құлыбындағы кілтті LOCK жағдайында немесе OFF жұмыс тәртібін қосулы күйінде қалдырмаңыз. Басқара алмайтын жағдайға соқтыратын, рөл дөңгелектері құрсауларына әкеледі.**
- **Бейімделгіш круиз-бақылау (ACC) және маңдайлық соғысу зардабын жеңілдету жүйесімен(FCM) жабдықталған автокөліктреге, осы жүйелерді тіркеп сүйреу кезінде аяқ асты іске қосылып апатқа әкелудің алдын алу үшін оларды тіркеп сүйреу алдында өшіріп тастаңыз. «Бейімдеуіш круиз-бақылау жүйесі (ACC)» тармағын 4-95 бетте және «Маңдайлық соғысу зардабын жеңілдету жүйесі (FCM)»тармағын 4-113 бетте қараңыз.**

3. Селеткор тұтқасын N қалпына ауыстырыңыз (нейтралды беріліс)
4. Апаттық жарықтық дабылды қосыңыз, егер бұл Жол жүру ережесімен қарастырылған болса. (Жол жүру ережелерінің және басқа да заңнамалық нормалардың талаптарын орындаңыз)
5. Тіркеп сүйреу алдында екі автокөліктің жүргізушілері шартты дабылдар немесе байланыс тәсілдері туралы келісіп алулары қажет. Автокөліктер ақырын жылдамдықпен қозғалулары қажет.

⚠ ЕСКЕРТУ

- **Тежегішті кенеттен басылуына, қатты екпінге және шұғыл маневр жасауға жол бермеңіз, бұл сүйреп тіркеу тесіктерінің және тіркеп сүйреу тросының зақымдануына әкеліп соқтыруы мүмкін.**
  Жанындағы адамдар жарақат ала алады.
- **Еңіске қарай ұзақ жүрген кезде, тежегіштер қызып кетуі мүмкін, бұл оның тиімділігінің төмендеуіне әкеп соқтырады. Осындай жағдайда автомобильді эвакуатор платформасында тасымалдау қажет.**

⚠ ЕСКЕРУ

- Тіркеп сүйреу автомобилінің жүргізушісі тіркеп сүйреу автомобилінің стоп-сигналын бақылап, тростың салбырауына жол бермеуі тиіс.
- Автомобильді А/Т-дан сүйреп тіркесеңіз, төменде көрсетілген жылдамдықтың және сүйреп тіркеу қашықтықтың ең жоғары мәндерінен аспауыңыз керек. Кері жағдайда, трансмиссия зақымдануы мүмкін.

  Сүйреп тіркеу кезіндегі жылдамдық; сағатына 40 км Сүйреп тіркеу қашықтығы: 40 км

  Сүйреп тіркеу кезіндегі жылдамдық Жол жүру ережелерімен және жергілікті заңнамамен анықталады.

Басқа автомобильді сүйреп тіркеу кезінде

Суретте көрсетілген артқы сүйреп тіркеу тесігін ғана қолданыңыз. Тіркеп сүйреу тросын артқы тіркеп сүйреу тесігіне бекітіңіз. Басқа нұсқаулар «Автомобильді басқа автомобильмен тіркеп сүйреу кезінде» тарауында көрсетілумен ұқсас.

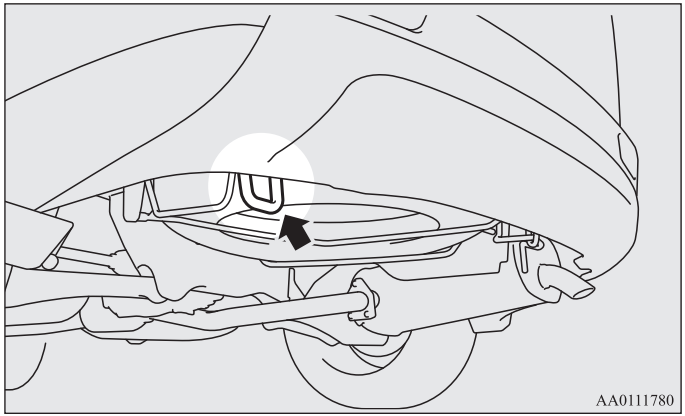

ЕСКЕ АЛУ

- Егер сүйрету арқанын арнайы ілгекке бекітпей, басқа да бір бөлшектерге бекітсеңіз автокөліктің шанағын зақымдап алуыңыз мүмкін.

ЕСКЕ АЛУ

- Салмағы Сіздің автокөлігіңіздің салмағынан асатын автокөліктерді сүйреуге тиым салынады.

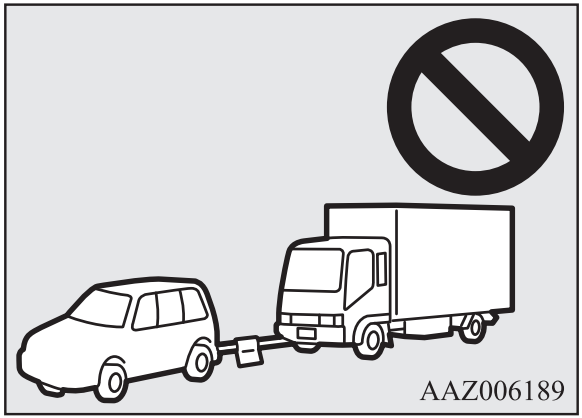

Қиын жағдайларда автокөлікті жүргізу

E00801702342

Су басып кеткен жолдарда

- Су басып кеткен жолдарда жүргеннен аулақ болыңыз. Тежегіш дискілеріне су кіріп кетіп, тежеу әсерлілігінің уақытша төмендеуіне әкеліп соқтырады. Бұл жағдайларда тежеу әсерлілігін тексеру үшін тежегіш басқышын ақырындап басыңыз. Тежеу әсерлілігі төмен болса, тежегіш қалыптарын кептіру үшін қозғалыс кезінде тежегіш басқышын бірнеше рет басыңыз.
- Су деңгейінің жоғарғы жерінде қозғалған кезде немесе өткелдерді басып өткенде су қозғалтқышқа кіріп кетіп, оның зақымдануын тудыруы мүмкін. Басып өтетеін өткелдің ең жоғарғы тереңдігіне немесе су басып кеткен жолдарға алдын ала болжап білмейтін түрлі факторлар әсер ететіндіктен, су басып кеткен жолдардан немесе өткелдерді басып өткенде қозғалыс мүмкіндіктері туралы шешімді жүргізуші өз жауапкершілігімен қабылдайды. Жауын жауған немесе жол бетін лай басқан кезде шина мен жол
- бетінің арасында су болуы мүмкін. Сол кезде шинаның жолмен жабысуы нашарлайды. Бұл жағдай басқаруды нашарлатып, тежеу әсерлілігін азайтады.

Басқаруды сақтау үшін келесі ережелерді ұстаныңыз:

(а) Автокөлікті төменгі жылдамдықта жүргізіңіз.
(б) Протектері тозған шиналарды қолданбаңыз.
(в) Шиналарда көрсетілген ауа қысымын сақтаңыз.

Қар немесе мұз басқан жолда

- Қар немесе мұз басқан жолдарда жүру үшін қысқы шиналарды немесе тайғанауға қарсы шынжырларды пайдалану жөн. («Қысқы шиналарды» және «Тайғанауға қарсы шынжырлар» тарауларын қара).
- Жоғары жылдамдыққа, кенет айдаға және тежеуге, сондай-ақ кенет бұрылуға жол бермеңіз.
- Қар немесе мұз басқан жолдарда тежегішті басқан кезде доңғалақтар тайғанып, автомобиль сырғуы мүмкін. Шиналар мен жолдың бекітілуі азайған кезде, доңғалақтар тайғанап кетуі мүмкін., ал автомобильді тежеудің қарапайым тәсілдерімен тоқтау қиындыққа соғады. Тежелу әр түрлі болады, автомобильде тежегіштердің блокировкасына қарсы жүйесі (ABS) орнатылуына байланысты. Сіздің автомобиліңізде тежегіштердің блокировкасына қарсы жүйесі (ABS) орнатылғандықтан, тежегіш педаліне қаттырақ басып, оны ұстап тұру керек.
- Алдында жүріп келе жатқан автомбильге дейін арттылған қашықтықты сақтаңыз және кенеттен тежеуге жол бермеңіз.
- Тежеу механизмдерінде мұздың жиналуы доңғалақтардың оқшауланыуына әкеліп соқтыруы мүмкін. Автомобильдің айналасындағы қауіпсіз жағдайды байқап алып, орныңыздан абайлап жүріңіз.

⚠ *ЕСКЕРУ*

- **Акселетародың педаліне кенет баспаңыз. Доңғалақтар оқшаулаған қатып қалған мұздан босаған соң, автомобиль бірден жүріп кетуі мүмкін, бұл апатқа әкеліп соқтыруы мүмкін.**

Тегіс емес жолдарда

Тегіс емес немесе сыртық қабаты зақымданған жолдарда (ор, шұңқырлар, саңылаулар және т.б.) қозғалған кезде, мүмкіндігінше оларды айналып өтуге тырысыңыз. Міндетті түрде жол жағдайына байланысты қозғалыс жылдамдығын таңдаңыз. Тегіс емес немесе сыртқы қабаты зақымданған жолдармен қозғалу ілгіштер бөлшектерінің тез тозуына немесе автокөліктің зақымдануына әкелуі мүмкін. Тегіс емес жолдармен қозғалғанда шанақты, бамперді, сөндіргіш және т.б. бөлшектерді тегіс емес жерге тигізуден аулақ болыңыз. Күрделі бөгетке соғылу кезінде автокөлік зақым алуы мүмкін.

⚠ *ЕСКЕРУ*

- **Тегіс емес жолдармен немесе соқпалармен қозғалу кезінде шиналар мен дөңгелек дискілеріне тиген соққылар шиналар мен/немесе дөңгелек дискілерінің зақымдануына әкеледі.**

Жолсыз жерлерде

Сіздің автокөлігіңіз ең алдымен сыртқы қабаты қатты жолдармен қозғалуға арналған. Толық жетек жүйесі (егер бар болса) арнайы қабаты жоқ жолдармен , сонымен қатар тегіс қатты қабаты жоқ жолдарда қозғалуды жеңілдетеді. Автокөліктің бөгеттерді басып өтуінің шегі болатынын есте сақтаңыз. Берілген автокөлік ауыр жолсыз жерлермен, кедір-бұдырлы, терең шұқырлы жерлермен қозғалуға арналмаған.

Жоғарыда көрсетілген жағдайларда қозғалу туралы шешімді жүргізуші өз жауапкершілігімен қабылдайтындықтан және оның салдарларын өз мойнына алтындығын автокөлік өндірушісі ескереді.

Автокөлік күтімі

Автокөлік күтімі кезіндегі қауіпсіздік шаралары. 7- 2
Автокөлік салонын тазалау 7- 2
Автокөлік шанағының сыртқы бөлшектерін тазалау. .7- 4

Автокөлік күтімі кезіндегі қауіпсіздік шаралары

E00900100548

Автокөліктің әдемі сыртқы келісті жабынын сақтау үшін оны жақсылап күту керек.
Автокөлікті күту қашанда қоршаған ортаны қорғау нормаларына сай болуы керек.
Тазартқыш құралдарды және т.б. мұқият таңдаңыз: олардың тот басуға белсенді элементтерінің жоқ екенін тексеріңіз.
Мұндай тазартқыш құралдарын таңдау кезінде қиналсаңыз, MITSUBISHI MOTORS авторизацияланған қызмет көрсету орталығына жүгініңіз.

⚠ ЕСКЕРУ

- Тазартқыш құралдар денсаулыққа зиянды болуы мүмкін. Қашанда тазартқыш заттарды өндірушінің нұсқаулығына сүйеніңіз.
- Автокөлікті тазарту үшін келесі заттарды қолдануға болмайды:
  - Газолин
  - Бояу еріткіші
  - Бензин
  - Керосин.
  - Скипидар.
  - Ауыр бензин
  - Сыр еріткіші
  - Төртхлорлы көміртегі
  - Тырнақ бояуының еріткіші
  - Ацетон.

Автокөлік салонын тазалау

E00900200611

Автокөлік салонын сумен, тазартқыш құралдармен тазалағаннан кейін, салонды сүртіп, көлеңкелі, жақсы желдетілген жерде кептіріңіз.

ЕСКЕ АЛУ

- Артқы шының ішкі жағын тазалау үшін тек қана жұмсақ матаны қолданыңыз. Шыны сүрткен кезде, артқы шынының жылытқыш өткізгіштерін және антенаны (егер болса) бүлдіріп алмау үшін оларды бойымен сүртіңіз.

⚠ ЕСКЕРУ

- **Салонды тазарту үшін органикалық заттарды (еріткіштер, керосин, спирт, бензин және т.б.), сонымен бірге кислота сілтісінің ерітіндісін қолдануға болмайды. Бұл химиялық заттарды түссіздендіруге, салон бөлшектерінің жабынында дақ пайда болуына немесе жарылып кетуіне әкеледі.**
  Тазартқыш немесе жылтыратқыш заттарды қолданбас бұрын, олардың жоғарыда көрсетілген заттардан тұрмайтынына көз жеткізіңіз.

Пластикадан, жасанды теріден және матадан жасалған бөлшектер

E00900300449

1. Бұл бөлшектерді бейтарап тазартқыш құралының сулы ерітіндісінде суланған дәкемен жұмсақ шүберекпен ұқыптап сүрту керек.
2. Матаны суда шайып, жақсылап сығыңыз. Матаның көмегімен тазартқыш құралдан қалған қалдықтарды сүртіп тастаңыз.

ЕСКЕ АЛУ

- Құрамында силикон немесе балауыз бар тазалау заттарын, кондиционерлерді және қорғау заттарын пайдалануға тыйым салынады.
  Салон детальдерінің беттерінде осы заттарды пайдалану нәтижесінде олар түстерін жоғалтуы мүмкін, сонымен қатар, жел әйнегінде дақтар пайда болуы мүкін, бұл көрініс нашарлатады. Осы заттардың электржабдық қосқыштарының ішіне түсуі ақаулыққа әкеліп соқтыруы мүмкін.
- Синтетикалық матаны немесе құрғақ жаман шүберекті пайдалануға тыйым салынады.
  Олар бет жағының түссіздандыруына немесе закымдалуына әкеп соктыру мүмкін.
- Құралдар панеліне, сондай-ақ шамдарға және бақылау-өлшегіш құралдарынан тікелей жақындықта хош иістендіргішті қоюға тыйым салынады. Хош иісті компоненттер салон детальдері түстерінің кетуіне немесе жарылуына әкеліп соқтыруы мүмкін.

Қап

E00900500207

1. Автокөлік салонының қабын жақсы жағдайда ұстау үшін, оны ұқыппен және таза ұстаңыз.
   Орындықтарды шаңсорғышпен немесе щеткамен тазалау керек. Жасанды терілерде дақ пайда болған жағдайда оны сәйкес келетін тазартқыш құралдарымен тазалаңыз. Қаптың матасын тазалау үшін қап тазалағышын немесе бейтарап тазартқыш құралының үшпайызды сулы ерітіндісін жылы суда қолдануға болады.
2. Еденнің сырт жағын шаңсорғышпен тазалап, дақтарын кілем тазартқыш құралдармен кетіру керек. Май дақтарын және консистентті майлануды кетіру үшін дақ кетіргіштерді және матаны қолдану керек. Тазалау кезінде қапқа бояуы жұғып қалмайтындай матаны таңдаңыз.

Таза тері*

E00900600950

1. Тазалау үшін теріні бейтарап жуу құралына малынған су ерітіндісіне жұмсақ матамен мұқият
2. Матаны суда шайып, жақсылап сығыңыз. Матаның көмегімен тазартқыш құралдан қалған қалдықтарды сүртіп тастаңыз.
3. Таза терінің сыртына арнайы қорғаныс құрамын жағыңыз.

ЕСКЕ АЛУ

- Таза терінің жабынына су тиген жағдайда тез арада оны жұмсақ, құрғақ матамен сүртіңіз.
  Ылғалды теріде көгеру пайда болуы мүмкін.
- Еріткіштер, керосин, спирт, бензин және кислота сілтісінің ерітіндісі сияқты органикалық заттар таза теріні түссіздендіріп жіберуі мүмкін. Тек бейтарап тазартқыш құралдарын қолданыңыз.
- Таза теріден жасалған кір орындық көгеріп кетуі мүмкін. Терінің жабынында майлы дақтарды пайда болдырмай және солай болған жағдайда оларды тез тазартыңыз.
- Күн сәулесінің әсерінен таза терінің сыртқы жабыны қаттыланып және мыжырайып кетуі мүмкін. Автокөлікті тұраққа қойғанда, көлеңке жерге қоюға тырысыңыз.
- Жазда температура жоғары болған кезде таза терінің жабынында жатқан кейбір заттар қапты зақымдап, оған жабысып қалуы мүмкін.

Автокөлік шанағының сыртқы бөлшектерін тазалау

E00900700108

Егер шанақта төменде көрсетілген заттар ұзақ уақытқа жатып қалса, олар тот басу, түссіздену, дақтың пайда болуы сияқты әрекеттерге әкеліп соғуы мүмкін.

- Теңіз суы, тайғанақтауға қарсы қолданылатын жол реагенттері.
- Күйе және шаң, соның ішінде түрлі өндіріс орындарынан шығатын металды шаң, химиялық заттар (кислота, сілті, смола және т.б.).
- Құс жолы, насекомдардың іздері, ағаштар смоласы.

Шанақты жуу

E00900903824

Егер автокөлік шанағында ұзақ уақытқа кір мен жол шаңдары кезінде химиялық заттар қалып қалған болса, олар автокөлік шанағының лак-бояу және металды жабынын зақымдайды. Осындай зақымданулардан сақтану үшін автокөлікті шанағын жиі жуып, оны қорғанысқұрамы жоғары заттармен өңдеп тұру қажет. Бұл әрекеттер автокөлік шанағын сонымен бірге ауада кездесетін тұз, қар, жаңбыр сияқты атмосфералық жағдайлардан да сақтайды.

Автокөлікті күн сәулесі тіке түсетін жерде жууға болмайды. Автокөлікті көлеңкеге қойып, оның шаңын кетіру үшін су шашыңыз. Сосын көп көлемді су мен автокөлікті жууға арналған щетка немесе губканың көмегімен төбесінен бастап, төменгі бөліктеріне қарай жуыңыз.

Қажет кезінде автосусабынның әлсіз ерітіндісін қолданыңыз. Тазартқыш құралдарының қалдықтарын таза сумен жақсылап шайыңыз және жұмсақ шүберекпен сүртіңіз. Жуып болғаннан кейін кір көп жиналатын есік жақтауларын, капотты және т.б. жерлерді кірден тазалаңыз.

⚠ ЕСКЕРУ

- **Автокөліктің астын немесе дөңгелегін дискілерін жуғанда қолыңызды зақымдап алмас үшін сақ болыңыз.**
- **Егер Сіздің автокөлігіңіз жаңбырды сездіргіш әйнектазартқышпен жабдықталған болса, шанақты жуу алдында жаңбыр сездіргішін сөндіру үшін әйнектазартқыш ауыстырғышын OFF (ӨШІРІЛГЕН) жағдайына қойыңыз. Олай болмаған жағдайда алдыңғы әйнекке су тигенде тазартқыш іске қосылып кетіп , жұмыс істемей қалуы мүмкін.**
- **Автоматты автожуулар қызметін қолданбауға тырысыңыз, себебі щеткалар лак-бояу қабаттарын қырып кетіп, ол жылтырауын жоғалтады. Қырылған белгілер әсіресе жабық түске боялған автокөліктерде қатты байқалады.**
- **Мотор бөлігіндегі электрожабдықтарға су тигізіп алмаңыз. Бұл қозғалтқыштың оталуын қиындатады. Сонымен бірге автокөліктің түп жағын жуғанда абай болыңыз, су түйіршіктерінің мотор бөлігіне кіріп кетпеуін қадағалаңыз.**
- **Кейбір ыстық сумен жуу жабдықтарын қолданғанда автокөлік жоғары қысым мен жылылықтың әсерінен зақымдануы мүмкін. Бұл жылулық деформациясына әкеліп және автокөліктің резеңке бөлшектерін құртады. Сонымен бірге автокөліктің салонына да су кіріп кетуі мүмкін. Сондықтан келесі жағдайларға көңіл аударыңыз:**
  - **Жуу құралының шүмегін автокөлік шанағынан 70см ары ұстаңыз.**
  - **Есік әйнектерін жуғанда жуу құралының шүмегін әйнектің сыртқы тік бұрышынан 70см ары ұстаңыз.**
- **Жуғаннан кейін тежегіш механизмдерін кептіру үшін, бірнеше рет тежегіш басқышын басып, төменгі жылдамдықпен біраз арақашықтықты жүріп өту керек.**

  Ылғалды тежегіш механизмдерң тежеудің жеткілікті тиімділігін қамтамасыз ете алмайды. Сонымен қатар, тежегіш механизмдердің қатып қалуы немесе тоттынуы мүмкін, нәтижесінде автомобиль жүрмей қалады.

⚠ ЕСКЕРУ

- **Автоматты автожуу кезінде пайдалану туралы нұсқаулықпен танысып немесе жуу операторымен кеңесіп, орындамаған жағдайда автокөлікті зақымдайтын келесі талаптарға көңіл аударыңыз:**
  - **Артқы түрінің сыртқы айналары жиналып тұруы керек.**
  - **Әйнектазартқыш тұтқалары жапсырма лентамен бекітілуі керек.**
  - **Егер Сіздің автокөлігіңізде артқы төбеде рейлингтер орнатылған болса, жууға кірмес бұрын жуу операторымен кеңесіңіз.**
  - **Егер Сіздің автокөлігіңіз жаңбыр сездіргіш әйнектазартқышымен жабдықталған болса, жаңбыр сездіргішін сөндіру үшін әйнектазартқыш ауыстырғышын OFF (өшірілген) жағдайына қойыңыз.**
- **Егер сіздің автокөлігіңіз ультрадыбыстық жолай қақтығыс алдын алу жүйесімен жабдықталған болса, оны өшіріп тастаңыз.**
  «Маңдайлық соғысу зардабын жеңілдету жүйесін (FCM) және ультрадыбыстық жолай қақтығыс алдын алу жүйесі қосқышы» тармағын 4-120 бетте қараңыз.

Ауа-райы суық кезде

Кейбір аймақтарда қыста жолдарға сежабынын тұз немесе басқа да реагенттер автокөліктің шанағына зақым әкелуі мүмкін. Сондықтан автокөлікті күту нұсқаулығының талаптарын сақтай отырып, авокөлікті жиі жуып тұру керек. Қысқы уақыттың келуі және аяқталуы кезінде оған қорғаныс сыртқы қабын жауып, шанақ түбінің тот басып кетпеуін қадағалаңыз.
Автокөлікті жуған соң, есік жақтауындағы резеңке қымтағыштардағы су тамшыларын есік қатып қалмас үшін сүртіп тастаңыз.

ЕСКЕ АЛУ

- Есіктегі, капоттағы қымтағыштардың қатып қалмауы үшін, қымтағыштарды силиконды аэрозольдармен өңдеу қажет.

Балауыз жағу

E00901000919

Жағылған балауыз жабыны кір мен жол қатпарын өңдеуге қолданылатын реагенттердің шанақтың лак-бояуына жабысып қалуынан сақтайды. Балауыз заттарын судан қорғау үшін автокөлікті жуғаннан кейін немесе үш айда бір рет жағуға болады. Балауыз заттарын күн көзі тіке түсіп тұрғанда жағуға болмайды. Бұл заттарды шанақ толығымен суығаннан кейін жағу керек. Балауыз қабатын дұрыс қаптау туралы ақпаратты балауыз қабатының нұсқаулығына қараңыз.

⚠ *ЕСКЕРУ*

- **Балауызы бар абразивті құрамдарды қолдануға болмайды.**
- **Егер автокөлік люкпен жабдықталған болса, воскты жаққан кезде оның люктың тығыздағышына түсіп кетпеуін қадағалаңыз (қара резина жолақ). Егер тығыздағышқа воск түсіп кетсе люктың герметикалығына кепілдік берілмейді.**

Кузовты жылтырату

E00901100066

Лак-бояу жабындысында дақ пайда болса немесе жылтырамайтын болса ғана автомобильді жылтыратуға болады. Күңгірт өңделген бөлшектерді және пластмассалық бамперлерді өңдеуге болмайды. Бұл оларда дақтардың пайда болуына және қабатының бүлінуінем әкеп соқтырады.

Пластмассты детальдерді тазалау

E00901300808

Губканы немесе замшаны пайдаланыңыз.
Егер балауызды паста бампердің, молдингтердің немесе шамдардың сұр немесе қара кедір-бұдыр бетіне жабысса, беті ақ болып кетеді. Ондай жағдайда пастаны суға малынған жұмсақ матамен немесе замшамен сүртіңіз.

⚠ *ЕСКЕРУ*

- **Қатты щеткаларды немесе басқа қатты құрал-сайманды пайдалану, атыйым салынады, өйткені олар пластмассты детальдердің бетін бұзылуы мүмкін.**
- **Пластмассты детальдерге бензиннің, дизельдік отынның, тежегіш сұйықтықтың, моторлық майдың, жағылу материалдардың, бояулар ерітінділердің және күкірт қышқылының (аккумуляторлық батареяның электролиті) жағылуына жол бермеңіз, өйткені бұл пластмассты детальдердің жарылуына және түсінің кетуіне, сондай-ақ дақтардың пайда болуына әкеліп соқтыруы мүмкін. Ондай заттардың пластмассты детальдерге жағылған жағдайда, оны жұмсақ матамен, замшамен немесе бейтарап жуу құралының су ерітіндісіне малынған ұқсас материалмен сүртіп, бірден сумен жуып шайыңыз.**

Хромдалған бөлшектер

E00901400098

Хромдалған бөлшектерде дақ немесе тат пайда болмас үшін, оларды сумен жақсылап жуыңыз, одан кейін дұрыстап кептіріп, қабатты арнайы қорғайтын заттарды қолданыңыз. Қыс мегілінде бұл шараны жиі қолданыңыз.

Жеңілқорытпалы дискілер*

E00901501650

1. Дөңгелек дискісін сумен шая тұра лайды губканың көмегімен кетіріңіз.
2. Егер ластанған жерді су кетірмесе, бейтарап жуу құралдарын қолданыңыз.
   Дөңгелек дискісін жуған соң бейтарап жуу құралдарының қалдығын тағы да бір шайыңыз.
3. Дөңгелек дискісін жақсылап күдерімен немесе жұмсақ шүберекпен сүртіңіз.

⚠ ЕСКЕРУ

- **Дөңгелекті жууға щетка немесе басқа да қатты құрал қолдануға болмайды.**
  Бұл дөңгелек дискісінің сырылып кетуіне әкелуі мүмкін.
- **Құрамында сыратын, сілтілік немесе қышқыл заттары бар тазалау құралдарын қолданбаңыз. Бұл дөңгелек дискісінің жабынының ажырап кетуіне, түссізденуіне немесе дақ пайда болуына әкеліп соқтырады.**
- **Дөңгелек дискісіне жуу құралынан немесе басқа бастаулардан ыстық суды бағыттауға болмайды.**
- **Теңіз суы немесе жолдарда таймауға қарсы реагенттердің дөңгелек дискісіне тиюі оның таттануына әкеліп соқтырады. Бірінші мүмкіндік болған жағдайда бұл заттарды жуып тастаңыз.**

Терезе әйнектері

E00901600117

Жай жағдайларда терезе әйнектері губкамен немесе сумен тазартылады. Майды, майланатын заттарды, насекомдардың іздерін, т.б. жағдайларда оны кетіру үшін әйнек тазартқыштарын қолданыңыз. Әйнекті жуған соң оны таза, жұмсақ, құрғақ шүберекпен сүртіңіз. Әйнекті лак-бояу жабынына қолданған шүберекпен сүртуге болмайды. Боялғанның жабынындағы балауыз пастасы әйнектің жабынына жағылып, оның мөлдірлігін азайтып, көру қабілетін азайтады.

ЕСКЕ АЛУ

- Артқы әйнектің ішкі жағын тазалау үшін тек жұмсақ шүберек қолданыңыз. Әйнекті жылу жетектері мен антеннаның сызықтарын зақымдап алмау үшін көлденеңінен сүртіңіз.

Әйнек тазартушы щеткалары

E00901700062

Әйнек тазартқыштың резеңке қырғышының жабынындағы майды, насекомдар іздерін, т.б. жағдайларда әйнек тазартқыш құрамды қолданып, жұмсақ шүберекпен сүртіңіз. Егер щеткалар терезені дұрыстап тазаламаса, онда щеткалардың резеңке қырғыштарын ауыстырыңыз (8-23 беттерін қараңыз).

Люкты тазалау*

E00902200051

Люктың ішкі жағын тазалау үшін тек жұмсақ матаны пайдаланыңыз. Құм және басқа да қатты бөгде заттарды нейтралды жуу құралы салынған жылы суға малынған шүберекпен алған жөн. Жуу құралының қалдығын таза суға малынған губкамен алған жөн.

ЕСКЕ АЛУ

- Люкты қатты материямен немесе органикалық еріткіштермен сүрте отырып(бензин, керосин, краска кетіруші және т.с.с) люктың ішіне жағылан қорғаныш қабатын кетіріп алуыңыз мүмкін.

Мотор бөлігі

E00902100308

Мотор бөлігін қыс маусымының алдында және соңында жуу қажет. Ернеулеріне, тесіктеріне және сыртқы тарамдарына жиналатын жолды өңдейтін реагенттер және де басқа таттанатын белсенді заттары бар кірлердің толып қалмауына аса мұқият болыңыз. Егер Сіздің тұрған жеріңізде жолды тұзбен немесе басқа да реагенттермен өңдеп тұрса, мотор бөлігін үш айда кем дегенде бір жолы жуып тұру қажет. Мотор бөлігінің элетрожабдық бөлшектеріне судың құйылауына жол бермеңіз, өйткені бұл зияндық әкелуі мүмкін. Пластмасса бөлшектерінің күкірт қышқылымен (электролитпен) қабысуына жол бермеңіз, өйткені бұл жағдай оның жарылып кетуіне және түссізденуіне, сонымен қатар дақ пайда болуына әкеліп соқтыруы мүмкін. Пластмасса бөлшектеріне электролит құйылып кетсе, оны бейтарап жуу құралдарымен араласқан суда суланған күдері немесе жұмсақ шүберекпен сүртіңіз, содан соң бірден бұл бөлшектерді шайып тастаңыз.

Автокөлікке техникалық қызмет көрсету

Техникалық қызмет көрсету кезіндегі техникалық қауіпсіздік ережелері 8- 2
Каталитикалық бейтараптандырғыш* 8- 4
Капот 8- 4
Мотор майы 8- 7
Салқындату сұйықтығы 8- 9
Жуушы сұйықтығы. 8- 12
Тежегіш сұйықтығы 8- 12
Аккумулятор батареясы 8- 13
Шиналар 8- 18
Әйнектазартқыш щетканың резеңке қырғышын ауыстыру 8- 23
Жалпы техникалық қызмет көрсету 8- 25
Еритін ендірмелер 8- 26
Қорғағыштар 8- 27
Шам ауыстыру. 8- 36

Техникалық қызмет көрсету кезіндегі техникалық қауіпсіздік ережелері

E01000102306

Ұдайы дұрыс қызмет көрсету автокөліктің сыртқы пішінін және техникалық мінездемелерін ұзақ бірқалыпты жағдайда сақтауға мүмкіндік береді. Берілген нұсқаулықта көрсетілгендей техникалық қызмет көрсетудің кейбір жұмыстарын автокөліктің иесімен өздігінен атқаруға болады. Жұмыстарды орындау барысында нұсқаулықтарға сүйеніңіз және қауіпсіздік техникасын сақтаңыз.

Жұмысты өз бетімен орындай алуыңызға күмән келтірген жағдайда MITSUBISHI MOTORS авторландырылған сервистік орталығына барғаныңыз жөн.

Кезеңдік техникалық қызмет көрсету және жөндеу жұмыстары(қажет болған жағдайда) MITSUBISHI MOTORS авторландырылған сервистік орталығының мамандарымен жүргізіледі.

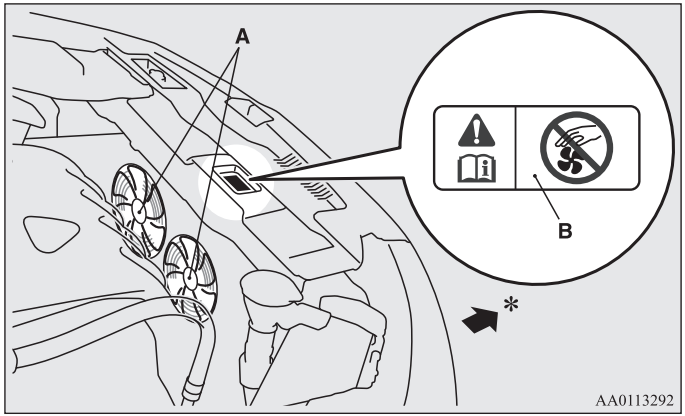

A- Салқындату жүйесінің желдеткіштері

B- Ескертпе заттаңбасы

*: Автокөліктің алдыңғы жағы

⚠ ЕСКЕРТУ

- **Мотор бөлігіндегі тексеруді немесе басқа да бір жұмыстарды бастамас бұрын, қозғалтқыштың өшірілгеніне және оның суығанына көз жеткізіңіз.**
- **Мотор бөлігінде қозғалтқыш істеп тұрғанда тексеру қажеттілігі туса, абай болыңыз және киім бөлігі, шаш немесе т.б. заттар желдеткішпен, жетектегі белбаулармен немесе басқа да бір қозғалып тұрған бөлшектермен оралып кетуінен сақтаныңыз.**
- **Жанармайдың және аккумулятор батареясының жанында ашық жалын немесе ұшқын пайда болуына, темекі тартуға тиым салынады. Аккумулятор батареясынан шығатын газ бен жанармай буы тез тұтануы мүмкін.**
- **Автоматикалық ауаны кондиционерлеу жүйесі бар автокөліктерде желдеткіш автоматты түрде қозғалтқыш өшіріліп тұрса да қосылуы мүмкін; мотор бөлігіндегі қауіпсіздік шараларын қамтамасыз ету үшін, оталдыру кілтін LOCK жағдайына келтіріп оны суырып алыңыз.**
- **Аккумулятор батареясының жанында жұмыс атқарғанда абай болыңыз. Оның құрамында улы және таттануды белсендіретін күкірт қышқылы бар.**
- **Домкратпен көтерілген автокөліктің астында адамның болуына тиым салынады. Автокөліктің астына тіреуіш қойыңыз.**
- **Автокөлікке қолданатын бөлшектер мен заттарды дұрыс қолданбау қауіпті болуы мүмкін. Қажетті ақпарат алу үшін MITSUBISHI MOTORS авторизацияланған қызмет көрсету орталығына жүгініңіз.**

Моторлық бөлшектегі барлық жабдық төмендегі суретте сияқты орналасқанына көз жеткізіңіз.

2000 немесе 2400 қозғалтқышы бар модификациялар

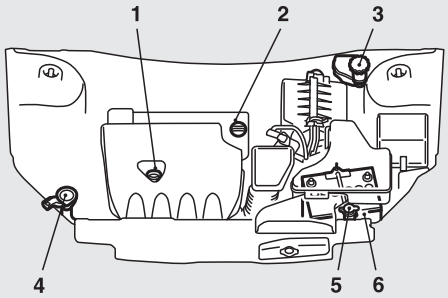

3000 қозғалтқышы бар модификациялар

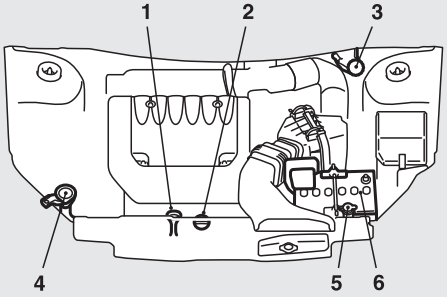

AJM102478

1. Май өлшеу сүңгіші
2. Май құю ауызының тығындысы
3. Тежегіш сұйықтыққа арналған күбіше/бекіту гидросымының сұйықтығына арналған күбіше*
4. Күбіше жуып шайылады
5. Қозғалтқыш радиаторы
6. Аккмуляторлық батарея

*Каталитикалық бейтараптандырғыш**

E01000201414

Каталитикалық бейтараптандырғыш шығарылым жүйесіне орнатылады және істен шыққан газдардың улылығын азайту үшін әсерлі құрылғы болып табылады.
Каталитикалық бейтараптандырғыштың жұмысының әсерлі болуы және оның зақымданбауы үшін қозғалтқышты дұрыс реттеген өте маңызды.

⚠ *ЕСКЕРТУ*

- **Жалпы автокөліктерге арналған ереже: тез тұтанатын заттардың, мысалы, құрғақ шөп немесе жапырақтардың автокөліктің шығарылым жүйесінің бөлшектерімен жанасуы салдарынан өрт шығып кету қаупі болғандықтан мұндай жерлерге тоқтауға немесе қозғалуға болмайды.**
- **Каталитикалық бейтараптандырғышқа бояу немесе татқа қарсы қабат қолдануға тиым салынады.**

ЕСКЕ АЛУ
- Тек 2 беттегі «Жанармай таңдау» бөлімінде көрсетілген жанармай маркалар қозғалыңыз.

Капот

E01000304360

Капоттың ашылуы

1. Капот құлыбын ашу үшін, иінді өзіңізге тартыңыз.

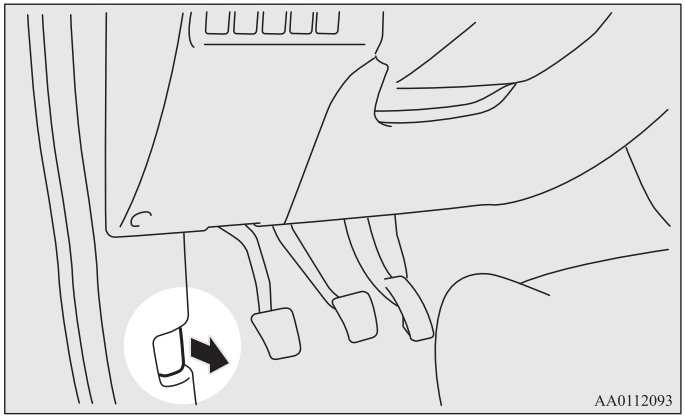

2. Сақтандырғыш ілмектің иінтірегіне басып, капотты көтеріңіз.

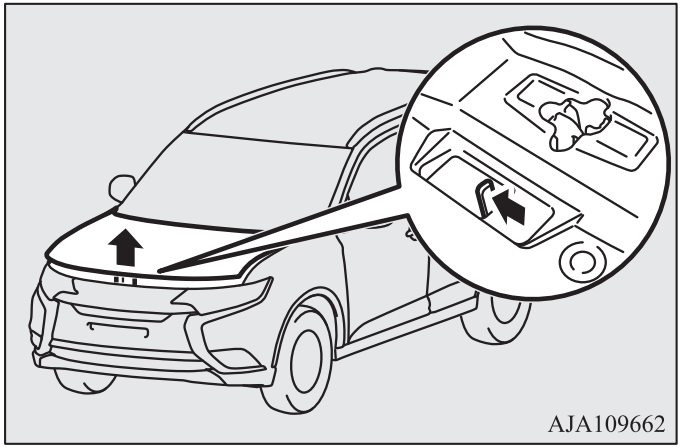

ЕСКЕ АЛУ

- Әйнектазартқыш щеткалары төменгі жағдайда болғанда ғана капотты ашуға болады. Олай болмаған жағдайда капоттың лак-бояуы мен мелаллды сыртын зақымдап алуға болады.

3. Капотты көтерілген жағдайда бекіту үшін, тіреу сырығын өз ойығына орнатыңыз.

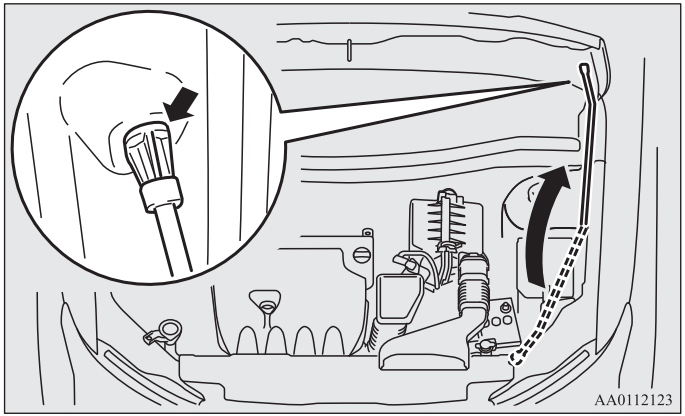

⚠ *ЕСКЕРУ*

- **Қатты желден капот көтерілген жағдайда тіреу сырығы өз ойығынан шығып кетуі мүмкін екенін еске сақтаңыз.**
- **Тіреу сырығын арналған ойыққа ғана орнатқанда, оның капотты сенімді бекітіп тұрғанына және Өзіңізге құлап кетпейтініне көз жеткізіңіз.**

Капоттың жабылуы

1. Сырықты ажыратып, оны ұстағышына бекітіңіз.
2. Жабылуына 20 см қалғанға дейін жай түсіріп, содан соң жібере салыңыз.
3. Капотты жақсы бекітілгеніне көз жеткізу үшін, оны алдыңғы жақтың ортасына қарай ақырындап көтеріп көріңіз.

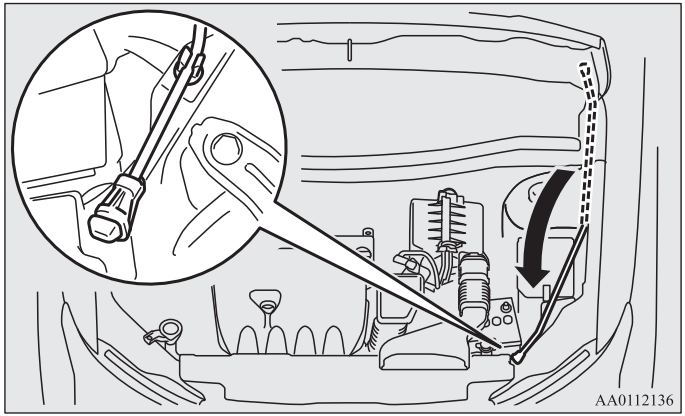

⚠ ЕСКЕРУ

- **Жабылуы кезінде қолыңызды немесе саусақтарыңызды қысып алудан сақ болыңыз.**
- **Қозғалмас бұрын капоттың сенімді бекітілгеніне көз жеткізіңіз. Дұрыс бекітілмеген капот қозғалыс кезінде кенеттен ашылып кетуі мүмкін. Бұл өте қауіпті.**

ЕСКЕ АЛУ

- Егер бұл жағдайда капот жабылмай қалса, онда капотты жоғарғы биіктіктен жіберіңіз.
- Капотты қолмен қатты басуға тиым салынады, өйткені бұл капотты зақымдануы мүмкін.
- Егер толығымен жабылмаған капотпен қозғалысты бастасаңыз, қорғаныс дабылқаққыш жүйесімен жабдықталған автокөліктердің көпқызметті дисплейінде ескерту хабарламасы шығады.

Мотор майы

E01000404534

Мотор майын толтыру және деңгейін тексеру

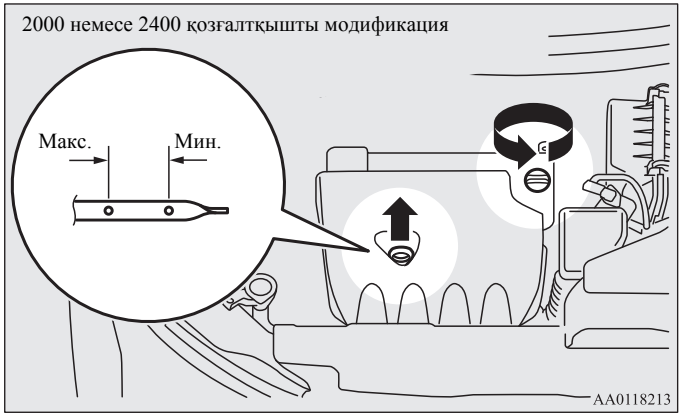

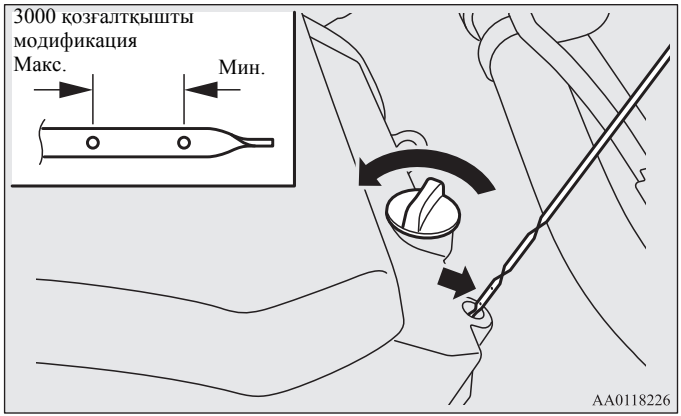

Қолданылатын мотор майының сапасы қозғалтқыштың техникалық мінездемелеріне, қызмет көрсету мерзіміне және оталдыру сапасына кәдімгідей әсері бар. Сапасы және жабысқыштығына сәйкес кеңес берілген майды қолдану керек.
Барлық қозғалтқыштар дұрыс пайдалану кезінде біраз майдың көлемі шығын болады. Сол үшін жүрер адында май деңгейін үнемі тексеріп тұру қажет.

1. Автокөлікті тегіс, көлденең алаңға тоқтатыңыз.
2. Қозғалтқышты өшіріңіз.
3. Бірнеше минут күтіңіз.
4. Сырықты суырып алып оны таза шүберекпен сүртіңіз.
5. Сырықты аяғына дейін өз орнына тығыңыз.
6. Сырықты суырып, сырықта көрсетілген екі белгінің арасында болатын майдың деңгейін анықтаңыз.

7. Егер май деңгейі төменгі деңгейден аз болса, онда цилиндрлер блогының бас тиегіндегі май құятын ауыздың қақпағын ашып, керекті мөлшердегі майды құйыңыз.
   Шамадан тыс май мөлшерін құймаңыз, себебі ол қозғалтқыштың зақымданкына әкеледі. Тек кеңес берілген мотор майын пайдаланыңыз және оны басқа май түрлерімен араластырмаңыз.
8. Май құйып болған соң тығынды май құю аузына жақсылап бұраңыз.
9. Бөлімдерін қайталап, май деңгейін тексеріңіз.

ЕСКЕ АЛУ

- Егер 3000 см³ көлемді өозғалтқышта май деңгейін бағалау қиын болса тексеріс кезінде май өлшеуіш сүңгішті сүртіп жіберіңіз және оны қайта орнына қойыңыз. Біраз уақыт тосыңыз және сүңгішті қайта алып және сүңгіштің жоғары жағында майдың деңгейнің тексеріңіз.
- Автокөлікті аса қиын жағдайларда пайдаланғанда мотор майы өз сапасын тез жоғалтады да, оны жиі ауыстыру қажет болады. Техникалық қызмет көрсету жоспарлық кезеңдігін сақтау қажет.
- Жұмыс істелген майларды қауіпсіз қолдану нұсқаулығы 7 бетте көрсетілген.

Жіктемелері сәйкес тармақтарда көрсетілгендерге сай оригиналды Mitsubishi Geniuine Oil мотор майларын қолдануды ұсынамыз.

Мотор майын таңдау

ЕСКЕ АЛУ

- Қосымша қоспалар мен үстемелер қолдануға болмайды, өйткені олар мотор құрамында бар қоспалардың әсерлілігін азайтуы мүмкін. Нәтижесінде қозғалтқыш зақымдануы мүмкін.

- Егер көрсетілген жіктемелер қолжетімсіз болса MITSUBISHI MOTORS авторландыпылған сервистік орталығына барыңыз.

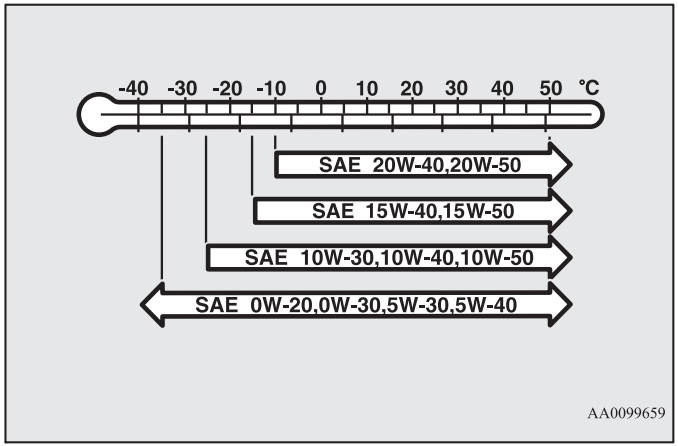

- Қоршаған орта температурасына байланысты SAE классификациясы бойынша тұтқырлығына сәйкес мотор майын таңдау қажет. SAE класының OW-20, OW-30, 5W-30 және 5W-40 тек ACEA A3/B3, A3/B4 немесе A5/B5 және API SM кластарына сәйкес келген жағдайда ғана пайдалануға болады.

● Келесі класстарға сәйкес мотор майларын қолдану қажет:

- API классификациясы бойынша: SM пайдалану жағдайы үшін.
- ILSAC бойынша сертификатталған майлар
- ACEA: классификациясы бойынша:
  A1/B1, A3/B3, A3/B4 немесе A5/B5 пайдалану жағдайы бойынша

Салқындату сұйықтығы

E01000501778

Салқындату сұйықтығының деңгейін тексеру

Салқындату жүйесінің жартылай мөлдір кеңейтуші құтысы (A) мотор бөлігінде орналасқан.
Суық қозғалтқышта салқындату сұйықтығының деңгейі бұл құтының LOW жоғарғы деңгей) және FULL (төменгі деңгей) аралығында болуы қажет.

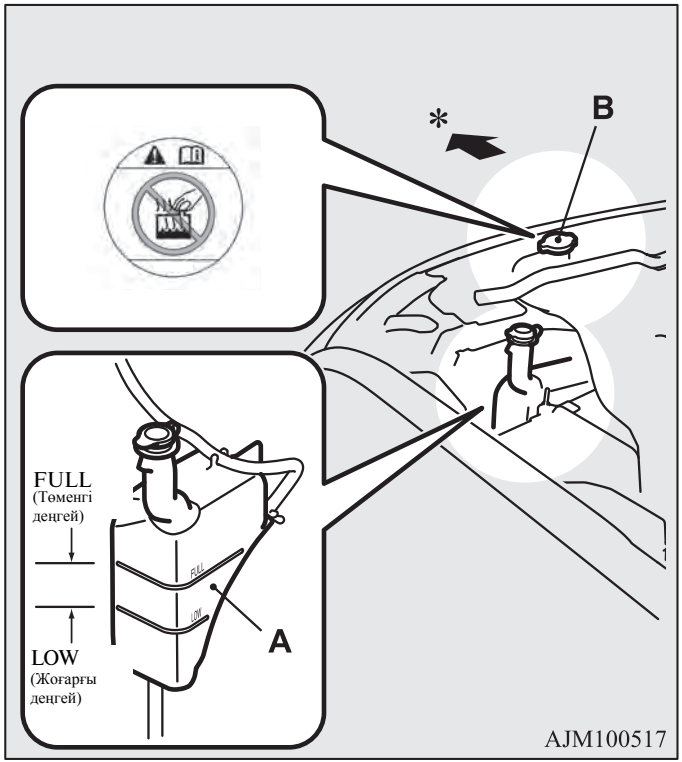

*: Автокөліктің алдыңғы жағы

Салқындату сұйықтығын үстемелеу

Салқындату жүйесі желімді және дұрыс жағдайларда пайдаланған кездегі салқындату сұйықтығының шығынының мөлшері айтарлықтай көп емес.

Салқындату сұйықтығы деңгейінің едәуір төмендеуі сұйықтықтың ағып кетуін көрсетеді. Бұл жағдайда MITSUBISHI MOTORS авторизацияланған қызмет көрсету орталығына автокөлігіңізді тезірек тексертуге кеңес береміз.

Егер кеңейтуші құтыдағы деңгей LOW көрсеткішінен төмендеп кетсе, қақпақты ашып салқындату сұйықтығын толтырыңыз.

Егер де кеңейтуші құты бос болса, радиатор қақпағын ашып, деңгейі құятын аузына жететіндей етіп салқындату сұйықтығын құйыңыз.

⚠ *ЕСКЕРТУ*

Қозғалтқыш қызып тұрғанда радиатордың қақпағын ашуға тиым салынады. Салқындату жүйесі қысымда болып, атқылаған ыстық салқындату сұйықтығы күрделі күйіктерге әкеліп соқтыруы мүмкін.

Антифриз

Салқындату сұйықтығының құрамында этиленгликоль негізіндегі таттануға қарсы заттар бар. Цилиндр блогының бастиегі және салқындату сұйықтығы сорабының қаңқасы алюминий қорытпасынан жасалған және бұл заттардың таттануының алдын алу үшін мерзімді түрде ауыстырып тұру керек.

MITSUBISHI MOTORS GENUINE SUPER LONG LIFE COOLANT PREMIUM немесе тектес*

*: Тектес дегеніміз этиленгликоль негізінде құрамында силикаттар, аминдер, нитраттар және бораттар жоқ жоғарғы сапалы және ұзақ мерзімді гибридті органикалық-қышқылдық технологияның пайдаланылуымен жасалған салқындату сұйықтығы дегенді білдіру керек.

MITSUBISHI түпнұсқалық салқындату сұйықтығы қандай да болсын металлдардың, сонымен қоса алюминийдің таттануына қарсы қабілеті бар және радиатордың, жылытқыштың, цилиндр блогының бастиегіндегі жолдарды, цилиндр блогында таттан шыққан заттардың жолда бөгеліп қалмауына әсер етеді.
Салқындату сұйықтығының құрамында татқа қарсы заттар бар, сол үшін салқындату сұйықтығын жаз болса да таза сумен ауыстыруға болмайды.
Салқындату сұйықтығындағы антифриздің маңыздылығы сырттағы ауа температурасына байланысты.

-35˚C жоғары: антифриз концентрациясы 50%
-35˚C төмен: антифриз концентрациясы 60%

⚠ ЕСКЕРУ

- **Спирт немесе метанол негізіндегі антифризді қолдануға болмайды, сонымен бірге спирт немесе метанол негізіндегі антифризбен араластырылған салқындату сұйықтығын қолдануға болмайды. Кеңес берілмеген түрдегі антифризді пайдалану алюминий бөлшектерінің таттануына әкеледі.**
- **Салқындату сұйықтығындағы антифриздің конценртрациясын өзгерту үшін суды пайдалануға тиым салынады.**
- **Антифриз маңыздылығы 60%-дан асса, салқындату сұйықтығының қату темпеатурасы көбейіп, ал жылу бергіш қабілеті төмендеп, қозғалтқыштың жұмыс істеуіне кері әсер тудырады.**
- **Салқындату сұйықтығына су қосуға тиым салынады. Су татқа қарсы қабілетті жоғалтып, салқындату сұйықтығының қату температурасын көтеріп, сонымен қатар ол төменгі температурада қайнау көрсеткішіне ие болады. Ол қатып қалғанда салқындату жүйесінің бөлшектерін зақымдауы мүмкін. Құбырдағы суды қолдануға болмайды, өйткені ол таттануға әкеліп соқтырады.**

Суық ауа-райында

Егер автокөлік қолданылып жүрген жердегі ауаның температурасы салқындату сұйықтығының қату температурасынан төмен болса, онда радиатор немесе қозғалтқыштағы салқындату сұйықтығы қатып қалып, радиатор мен (немесе) қозғалтқыштың күрделі зақымдануына әкеліп соғады. Салқындату сұйықтығының қатып қалуының алдын алу үшін, оған сәйкес мөлшердегі антифриз қосыңыз.
Суық маусым келер алдында антифриздің маңыздылығын тексеріп, оны қалыпқа келтіру керек.

Жуушы сұйықтығы

E01000702171

Әйнек жуу құтсының қақпағын ашып, сырықтың көмегімен сұйықтық деңгейін тексеріңіз.
Егер деңгей төмен болса, құтыға жуу сұйықтығын толтырыңыз.

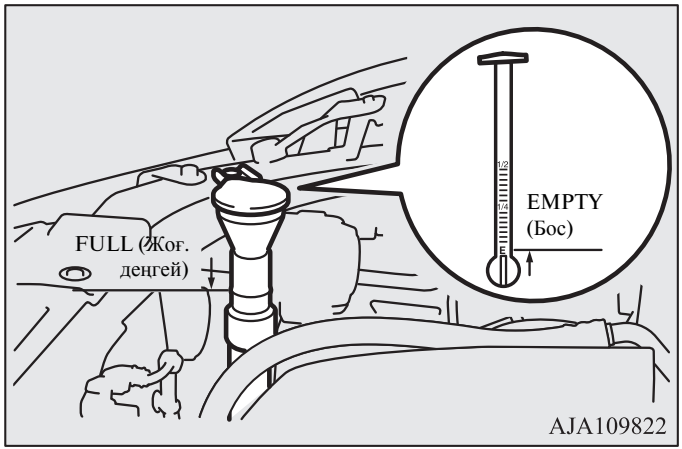

ЕСКЕ АЛУ

- Құтыдағы сұйықтық алдыңғы әйнекті жуушыға да, фараларды жуушыға да (егер ол бар болса) беріледі.

Суық ауа-райында

Ауа температурасының төмен кезінде әйнектазартқыштың дұрыс жұмыс істеуін қамтамасыз ету үшін, қатпайтын сұйықтық қолданыңыз.

Тежегіш сұйықтығы

E01000800660

Тежегіш сұйықтығының деңгейін тексеру

Құтыдағы тежегіш сұйықтығының деңгейін тексеріңіз. Тежегіш сұйықтығының деңгейі құты қабырғасындағы MAX және MIN белгілері аралығында болуы қажет.

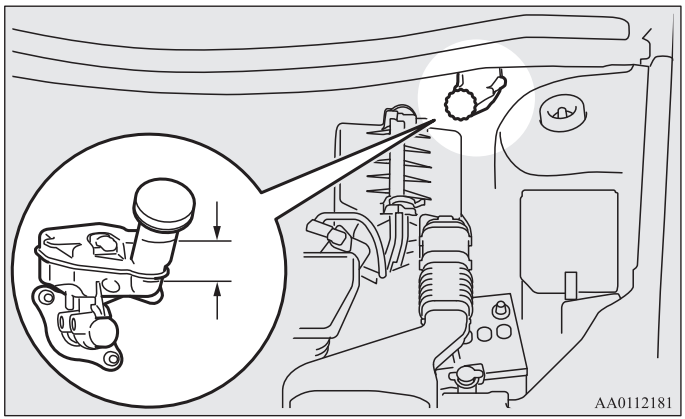

Тежегіш сұйықтығының деңгейі қалтқылы сездіргішпен бақыланады. Егер сұйықтық деңгейі MIN белгісінен төмен болса, онда тежегіш сұйықтығы деңгейінің бақылау шамы жанады. Тежегіш қалыптарының тозуына байланысты сұйықтық деңгейі төмендейді, бірақ бұл ақаудың бар екенін білдірмейді.

Шанақ астында басқа да жұмыстарды жүргізу кезінде қашанда құтыдағы тежегіш сұйықтығының деңгейін тексеріп отыру керек. Бірмезгілде тежегіш жүйесінің жабысқақтығын тексеріп отыру қажет. Егер сұйықтық деңгейі аз уақытта бірден түсіп кетсе, онда ол тежегіш жүйесінде ағып кетуді көрсетеді.
Бұл жағдайда MITSUBISHI MOTORS авторизацияланған қызмет көрсету орталығына автокөлігіңізді тезірек тексертуге кеңес береміз.

Кеңес берілген сұйықтық түрі

DOT3 немесе DOT4 класстарына сәйкес тежегіш сұйықтығын қолдану қажет. Тежегіш сұйықтығы гигроскопикалы. Тежегіш сұйықтығындағы ылғалдың көп болуына байланысты тежегіш жүйесінің әсері азаяды.

⚠ ЕСКЕРУ

- **Тежегіш сұйықтығымен жұмыс істегенде сақ болыңыз; оның көзіңізге немесе лак-бояу жабынына төгіліп кетуіне жол бермеңіз.**
- **Кеңес берілген сұйықтық түрлерін ғана қолданыңыз. Сонымен қатар, әртүрлі өндірушілердің қоспалары араласқан соң химиялық рекция жүруі мүмкін. Мүмкіндігінше әртүрлі өндірушілердің тежегіш сұйықтықтарын араластармаңыз Бұл нығыздаудың зақымдануына әкеледі.**
- **Қалыпты пайдалану жағдайында тежегіш сұйықтығының мінездемелерінің әсері азаймау үшін құтының қақпағын жабық түрде ұстау керек.**
- **Құтының қақпағын ашпас бұрын оны сүртіп тазартыңыз, аяқталған соң нығыздап жауып қойыңыз.**

Аккумулятор батареясы

E01001203545

Аккумулятор батареясының жағдайына байланысты қозғалтқышты оталдыру ұзақтығы мен автокөліктің электрожабдығының жұмысына едәуір әсер етеді. Мерзімді түрде аккумулятор батареясын тексеріп және әсіресе суық кезде керекті қызмет көрсетуді қамтамасыз етіңіз.

ЕСКЕ АЛУ

- Аккумулятор батареясын ауыстырғаннан кейін қозғалтқышты басқару электронды жүйесіндегі, автоматты беріліс қорабындағы және т.б.барлық деректер өшіп қалады. Нәтижесінде берілістерді ауыстырғанда кенет жұлқулар мүмкін.
  Берілістерді ауыстырғандағы жұлқу бірнеше ауыстырулар жасағаннан кейін бәсеңдейді.

Аккумулятор батареясы электролитінің деңгейін тексеру

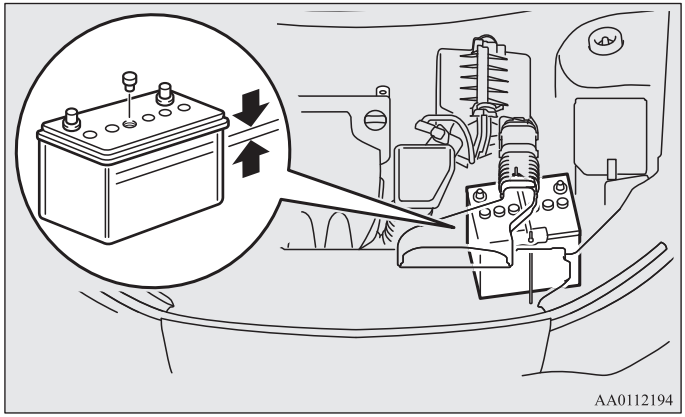

Электролит деңгейі батареяның сыртқы жабынындағы белгілер арасында болу керек. Қажет болған жағдайда буланған сумен толтырыңыз. Аккумулятор батареясы бірнеше банкадан құралады. Әр банканың қақпағын ашып, жоғарғы белгіге дейін буланған сумен толтырыңыз. Суды жоғарғы белгіден асырып құюға болмайды, өйткені қозғалыс кезіндегі шашыраған электролит автокөлік бөлшектерін зақымдауы мүмкін. Электролит деңгейін пайдалану жағдайына байланысты төрт аптада бір жолдан кем емес тексеріп тұру қажет. Егер пайдаланбаса батарея уақыт өткен сайын отырып қалады. Әр төрт апта сайын оны тексеріп, қажет болған жағдайда азғантай тоқпен зарядтап тұрыңыз.

Ауа өткізгішті алу және орнату (3000 қозғалтқышпен модификациядан басқа)

Буланған суды құю үшін жоғарғы қаптама мен ауаенгізгішті шешу керек

⚠ *ЕСКЕРТУ*

- **Оталдыру құлыбындағы кілтті LOCK жағдайына қойыңыз немесе OFF жұмыс тәртібін қосыңыз.**
  Киіміңіздің желдеткішпен, жетектегі белбаулармен оралып кетуінен сақтаныңыз.

Ауа өткізгішті алу

1. Бекіткіштерді алыңыз (A), сосын ауа өткізгішті алыңыз (B).

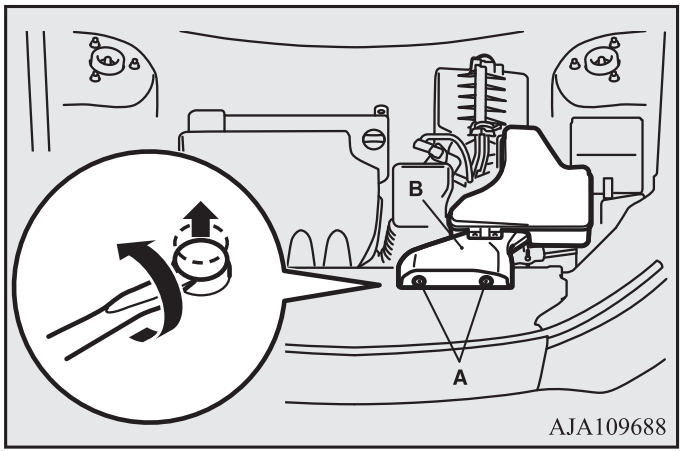

Ауаенгізгішін орнату

1. (A) ауаенгізгішін орнатыңыз, содан кейін (B) бекіткішін бекітіңіз.

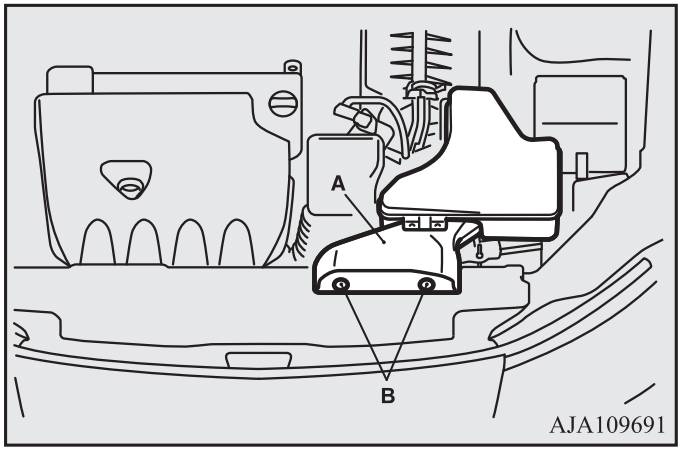

Суық ауа-райында

Төменгі температурада аккумулятор батареясының сыйымдылығы азаяды. Бұл химиялық және физикалық үдерістердің әсерінен шарасыз жағдай қалыптасады. Сол үшін әсіресе толық зарядталмаған суық аккумуляторлық батарея оталдыру тоғының кішкене бөлігін ғана қамтамасыз ете алады. Қозғалтқышты оталдырмас бұрын суық ауа-райында батареяны тексеруге кеңес береміз, қажет болса – оны зарядтаңыз немесе ауыстырыңыз. Бұл қозғалтқыштың оталдыруын қамтамасыз ете отырып, аккумулятор батареясының пайдалану мерзімін ұзартады.

Ажырату және қосу

Аккумулятор батареясын ажырату үшін, қозғалтқышты өшіріңіз, алдымен теріс (-) содан соң оң (+) сымын ажыратыңыз. Батареяны қосқанда бірінші оң (+) содан соң теріс (-) сымдарын жалғаңыз.

ЕСКЕ АЛУ

- Батареяның оң (+) сымын қосу немесе ажырату алдында, клемманың қақпағын (A) ашыңыз.
- Бұранданы (B) босатып, аккумулятор батареясының оң (+) шығару сымынан клемманы шешіңіз.

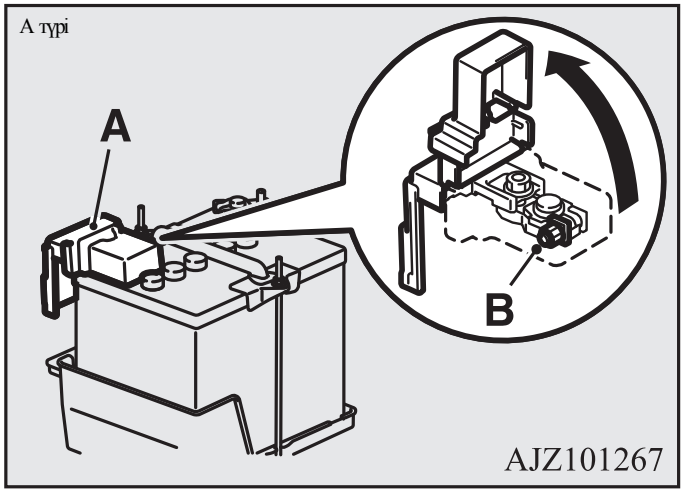

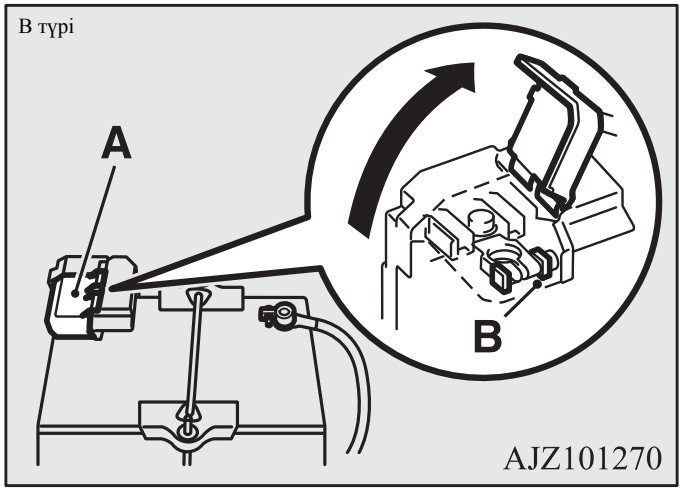

ЕСКЕРТУ

- **Аккумулятор батареясының жанында жұмыс істегенде ұшқынның пайда болуынан, темекі тартудан немесе ашық жалынмен жұмыс істегеннен аулақ болыңыз. Бұл аккумулятордың атылуына әкеліп соғады.**
- **Аккумулятор батареясының электролиті өте еріткіш сұйықтық. Электролиттің көзге, теріге, киімге немесе автокөліктің лак-бояу жабынына шашырауына жол бермеңіз. Төгілген электролитті көп мөлшердегі сумен жуып тастаңыз. Электролитпен байланыс салдарынан шыққан көздің немесе терінің бөртуі пайда болса, бірден дәрігерге қаралыңыз.**
- **Аккумулятор батареясын жабық жерлерде пайдаланғанда немесе зарядтағанда қажетті желдетуді қамтамасыз етіңіз.**

⚠ ЕСКЕРУ

- **Баларды аккумулятор батареясына жақындатпаңыз.**
- **Оталып тұрғанда аккумулятор батареясын ажыратуға тиым салынады. Бұл автокөлік электрожабдықтарының зақымдануына әкеліп соғуы мүмкін.**
- **Аккумулятор батареясының байламдарын тікелей тұйықтауға тиым салынады. Бұл оның қызып кетіп істен шығуына әкеледі.**
- **Егер батареяны тез зарядтау қажет болса, біріншіден оны клеммадан ажыратыңыз.**
- **Қысқа тұйықталудан сақтану үшін, біріншіден теріс (-) сымды ажыратыңыз.**
- **Аккумулятор батареясына жақын жерде жұмыс істегенде қорғаныс көзілдіріктерін киіңіз.**
- **Пластмасса бөлшектерін күкірт қышқылымен (электролит) қабысуына жол бермеңіз. Өйткені олардың жарылып және түссізденіп, дақ пайда болуына әкеліп соқтырады. Электролиттің пластмасса бөлшектеріне шашырағанында оны бейтарап жуу құралдары араласқан суда суланған жұмсақ шүберекпен немесе күдерімен сүртіңіз және бірден сумен шайыңыз.**

ЕСКЕ АЛУ

- Аккумулятор батареясының байламдарын тазалықта ұстаңыз. Аккумулятор батареясын жалғаған соң байламдарға қорғаныс майларын жағыңыз. Байламдарды жылы сумен жуып тұрыңыз.
- Аккумулятор батареясының сенімді бекітілгеніне және қозғалыс кезінде орнынан жылжып кетпеуі мүмкін емес екеніне көз жеткізіңіз. Солай да клеммалардың қатты тартылғанын тексеріңіз.
- Егер автокөлік ұзақ мерзім пайдаланылмайтын болса, онда аккумулятор батареясын шешіп, электролит қатып қалмайтын жерде сақтаңыз. Аккумулятор батареясын толық зарядтап сақтау керек.

Шиналар

E01001300255

⚠ *ЕСКЕРТУ*

- **Тозған немесе дұрыс үрленбеген шиналармен қозғалу апатты жағдайға және күрделі жарақатқа немесе адам өліміне әкеліп соқтыруы мүмкін.**

Шинадағы ауа қысымы

E01001402700

Атауы	Шиналар көлемі	Алдыңғы дөңгелек	Артқы дөңгелек
Толыққөлемді дөңгелек	215/70R16 100H	2,4 бар (240 кПа), 2,6 бар (260 кПа)*	
	225/55R18 98H	2,4 бар (240 кПа), 2,6 бар (260 кПа)*	
Шағын қосалқы дөңгелек	T155/90D16 110M	4,2 бар (420 кПа)	
	T155/80D17 100M	4,2 бар (420 кПа)	
	215/70R16 100H	2,4 бар (240 кПа)	

*: 160 км/сағ жылдамдықтан жоғары болан кезде

Шиналарды тексеру кезінде шиналар суық болуы керек; қысым шамадан тыс жоғары немесе төмен болса оны қалыпты жағдайға әкеліңіз.
Қысымды тексергеннен кейін шиналардың дұрыстығын және бітеулігін тексеріңіз. Ниппелге қорғайтын резеңке қалпақшаларды кигізіңіз.

Дөңгелек жағдайы

E01001800931

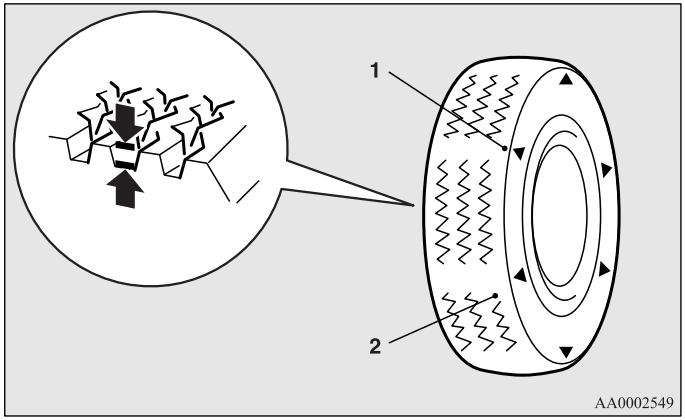

1- Протектордың тозуы көрсеткішінің орналасуы
2- Протектор тозуының көрсеткіші

Шиналарда кесіктер, жырықтар және басқа зақымдардың болмағанына көз жеткізіңіз. Егер терең кесіктер мен жырықтар болса, шинаны ауыстырыңыз. Сонымен қатар шиналарда ұсақ металл заттары немесе қиыршық тас қыстырылып қалмауын тексеріңіз.
Тозған шиналармен қозғалу өте қауіпті, өйткені тайғанақтау қаупі артады. Протектор суретінің тереңдігі 1,6мм төмен болмаса, шиналарды пайдалануға болады.
Егер шиналарда тозу көрсеткіштері болса, шина тозған сайын ол протектрдің жабынында алты нүктеде пайда болып, шинаны енді пайдалануға болмайтынын көрсетеді. Егер протектр жабынында тозу көрсеткіші пайда болса, шинаны жаңасына ауыстырыңыз. Егер тозғаннан кейін шиналардың біреуін ауыстыру қажет болса, онда шиналарды түгел ауыстыру қажет.

⚠ *ЕСКЕРУ*

- **Бір көлемдегі, бір түрдегі және бір өндірушінің, бірдей тозу дәрежесіндегі шиналарды орнату керек. Әр көлемдегі, әр түрдегі және түрлі өндірушінің, түрлі тозу дәрежесіндегі шиналарды орнатуға тиым салынады. Бұл жағдайда дифференциалдағы май температурасы қызып кетіп, трансмиссияның зақымдануына әкеліп соқтырады. Сонымен қатар трансмиссияға үлкен салмақ түскен салдарынан майдың ағып кетуіне соқтырып, бөлшектердің қабысуына және басқа күрделі зақымдануына әкеледі.**

Шиналар мен дөңгелек дискілерін ауыстыру

E01007201527

⚠ *ЕСКЕРУ*

- **Жоғарыда көрсетілген көлемдерден айырмашылығы бар шиналарды және де түрлі модельдердегі шиналарды орнатуға тиым салынады, өйткені бұл қозғалыс қауіпсіздігіне кері әсерін тигізеді.**
  9-13 беттегі «Дөңгелек дискілері мен шиналары» бөлімін қараңыз.
- **Дөңгелек дискісінде бірдей қондыру диаметрі мен шығарығы болса да, оның пішіні оны дұрыс орнатуға мүмкіндік бермеуі мүмкін. Жаңа дөңгелек дискілерін сатып аларда, MITSUBISHI MOTORS авторизацияланған қызмет көрсету орталығының мамандарымен кеңесіңіз.**

Протектрдің бағыттағыш суреті бар шиналар

E01001901317

ЕСКЕРУ

- **Егер шиналарда айналу бағытын көрсететін нұсқағыштыр (A) болса, автокөліктің сол жағындағы алдыңғы және артқы дөңгелектерін, оң жағындағы алдыңғы алдыңғы және артқы дөңгелектерін жеке-жеке ауыстырыңыз. Мұндай дөңгелектерді автокөліктің бір жағынан екінші жағына**
- **орналастыруға болмайды. Шинаны орнату кезінде шинадағы нұсқағыштар алдыға қарап тұрғанын тексеріңіз.**

  Егер шиналардағы нұсқағыштар қарама-қарсы бағытта тұрса, шиналардың пайдалану мінездемесі нашарлайды.

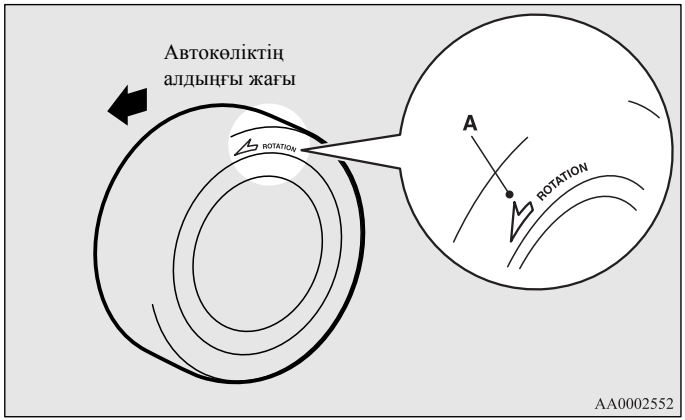

ЕСКЕРУ

- **Автокөлікке түрлі модельдегі шиналарды орнатпаңыз. Бұл қозғалыс қауіпсіздігін төмендетеді.**

Қысқы шиналар

E01002001881

Қар мен мұзда қозғалу үшін қысқы шиналарды пайдалану керек. Автокөліктің бағыттық беріктігін қамтамасыз ету үшін, барлық дөңгелектерге бірдей көлемдегі және протектр суреті бірдей шиналарды орнатқан жөн.
Егер қысқы шиналардың тозуы 50% жоғары болса, онда оларды қысқы маусымда қолданудың қажеті жоқ.
Автокөлікке қолдануға болмайтын қысқы шиналарды орнатудың қажеті жоқ.

⚠ *ЕСКЕРУ*

- **Қысқы шиналар үшін жергілікті заң шығару органдарымен бекітілген қозғалыстың анықталған жылдамдығын және жылдамдық шегін сақтаңыз.**

ЕСКЕ АЛУ

- Қысқы шиналарды қолдану (қозғалыс жылдамдығы, орнату қажеттілігі, түрі және т.б.) аймақтардың ерекшелігіне қарай ажыратылатын ережелермен шектеледі. Автокөлік пайдаланылатын аймақтың ережелерін сақтаңыз.
- Егер дөңгелектер фланец бұрандаларымен бекітілетін болса, болат дискілер орнату кезінде оларды конустық бұрандалармен ауыстырыңыз.

Қардан өту жағдайын жоғарылатуға арналған құрылғы (тайғанақтауға қарсы шынжырлар)

E01002101866

Қар басқан аймақтарда өзіңізбен бірге тайғанақтауға қарсы шынжырлар алып жүруге кеңес беріледі және қажет кезінде оларды артқы дөңгелектерге орнату керек.
Толық жетекті айналу сәтінің көп бөлігі артқы дөңгелектерге берілетін автокөліктерде тайғанақтауға қарсы шынжырларды артқы дөңгелекке орнату керек.

Тек автокөлікте орнатылған дөңгелектреге арналған қардан өткізгіштікті жоғарылату құрылғысын пайдаланыңыз: Сәйкес емес типтегі немесе көлемдегі қардан өткізгіштікті жоғарылату құрылғысы(тайғанауға қарсы шынжырлардың) автокөлік шанағына зақым келтіруі мүмкін. Қардан өткізгіштікті жоғарылату құрылғысын(тайғанауға қарсы шынжырлардың) орнатар алдында MITSUBISHI MOTORS авторландыпылған сервистік орталығынан кеңес алыңыз. Қардан өткізгіштікті жоғарылату құрылғысының максималды биіктігі(тайғанауға қарсы шынжырлардың) кестеде көрсетілген.

Шиналар көлемі	Дөңгелек дискілерінің көлемі	Қардан өткізгіштікті жоғарылату құрылғысының максималды биіктігі(тайғанауға қарсы шынжырлардың), мм
215/70R16 100H	16 x 6 1/2 J 16 x 6 1/2 JJ	9 мм
225/55R18 98H	18 x 7 J	

Қардан өткізгіштікті жоғарылату құрылғысы(тайғанауға қарсы шынжырлардың) орнатылған кездегі максималды қозғалыс жылдамдығы – 50км/сағ. Қардан өткізгіштікті жоғарылату құрылғысын(тайғанауға қарсы шынжырлардың) қарлы аймақтан өткеннен кейін бірден алып тастау керек.

⚠ ЕСКЕРУ

- **Қардан өткізгіштікті жоғарылату құрылғысын (тайғанауға қарсы шынжырлардың) орнату үшін жолдың шетіне шыға отырып басқа жүргізушілердің көру аймаңында юолатындай тегіс әрі жақсы көрінетін алаңда жүргізу қажет.**
- **Қардан өткізгіштікті жоғарылату құрылғысын (тайғанауға қарсы шынжырлардың) қажеттілік болмаған жағдайда орнатпаңыз.Тайғанауға қарсы шынжырлармен қозғалу шинаның және жол бетінің тозуына әкеліп соғады.**
- **100-300м жүріп өткен соң тоқтап қардан өткізгіштікті жоғарылату құрылғысын (тайғанауға қарсы шынжырлардың) тартыңыз.**
- **Абайлап, жылдамдықты 50 км/сағ-тан асырмай қозғалыңыз. Қардан өткізгіштікті жоғарылату құрылғысын (тайғанауға қарсы шынжырлардың) орнату апаттың алдын алудың кепілдігі болмайтнын естен шығармаңыз.**
- **Қардан өткізгіштікті жоғарылату құрылғысын (тайғанауға қарсы шынжырлардың) орната отырып оның дөңгелек дискісіне және автокөлік шанағына зақым келтіруін болдырмаңыз.**
- **Қардан өткізгіштікті жоғарылату құрылғысын (тайғанауға қарсы шынжырлардың) шағын қосымша дөңгелекке орнатуға тыйым салынады. Алдыңғы дөңгелектердің біреуі жарылған жағдайда қардан өткізгіштікті жоғарылату құрылғысын(тайғанауға қарсы шынжырлардың) орнатар алдында оның орнына артқы дөңгелектердің біреуін орнатыңыз, ал шағын өосымша дөңгелекті артына орнатыңыз.**
- **Жеңіл балқымалы дөңгелекті диск қардан өткізгіштікті жоғарылату құрылғысымен (тайғанауға қарсы шынжырлардың) зақымдалуы мүмкін. Қардан өткізгіштікті жоғарылату құрылғысын(тайғанауға қарсы шынжырлардың) жеңіл балқымалы дөңгелекті дискке орната отырып шынжыр тетіктері мен бекітпесінің дөңгелек дискімен жанасуын болдырмаңыз.**
- **Қардан өткізгіштікті жоғарылату құрылғысын(тайғанауға қарсы шынжырлардың) орнатар алдында дөңгелек қалпақшаларын алып тастаңыз. Олай болмаған жағдайда олар зақым алуы мүмкін. (6-29 бетті қараңыз).**

⚠ ЕСКЕРУ

- **Қардан өткізгіштікті жоғарылату құрылғысын(тайғанауға қарсы шынжырлардың орната немесе шеше отырып автокөліктің шанағына жарақаттанып қалмас үшін қауіпсіздік шараларын сақтаңыз.**

ЕСКЕ АЛУ

- Қардан өткізгіштікті жоғарылату құрылғысын(тайғанауға қарсы шынжырлардың) қолдану аймақ ерекшеліктеріне байланысты ерекшеленетін ережелермен регламенттеледі. Өз еліңізде ұолданыстағы ережелер және заңдарды сақтаңыз. Көптеген мемлекеттер қардан өткізгіштікті жоғарылату құрылғысын(тайғанауға қарсы шынжырлардың) қар жоқ жолда қолдануға тыйым салады.

Әйнектазартқыш щетканың резеңке қырғышын ауыстыру

E01002600327

Алдыңғы әйнектегі тазартқыш щеткалары

1. Алдыңғы әйнектегі әйнектазартқыш щеткасы иінін көтеріңіз.
2. Бекітпе (A) қамытынан (B) бөлінгенге дейін резеңке қырғышты тартыңыз. Содан кейін резеңке қырғышты арырақ тартып, оны шешіп алыңыз.

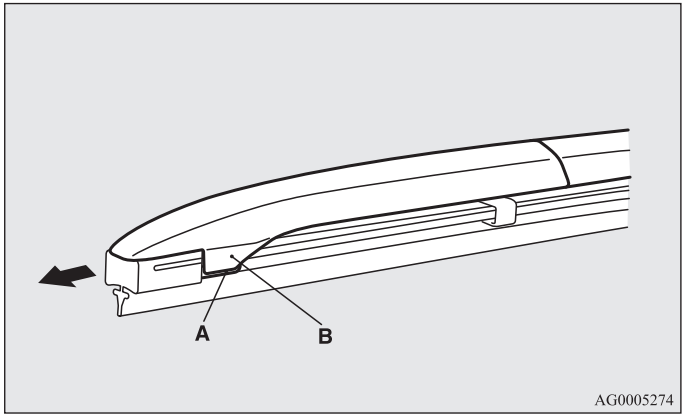

ЕСКЕ АЛУ

- Әйнектазартқыш щеткасының иіні алдыңғы әйнекке құлап кетпеуін қадағалаңыз. Ол алдыңғы әйнекті сындыруы мүмкін.

3. (C) ұстатқыштарын жаңа резеңке қырғыштарға орнатыңыз. Ұстатқыштарды орнату кезінде олардың дұрыс орнатылғанына сенімді болу үшін суретке қараңыз.

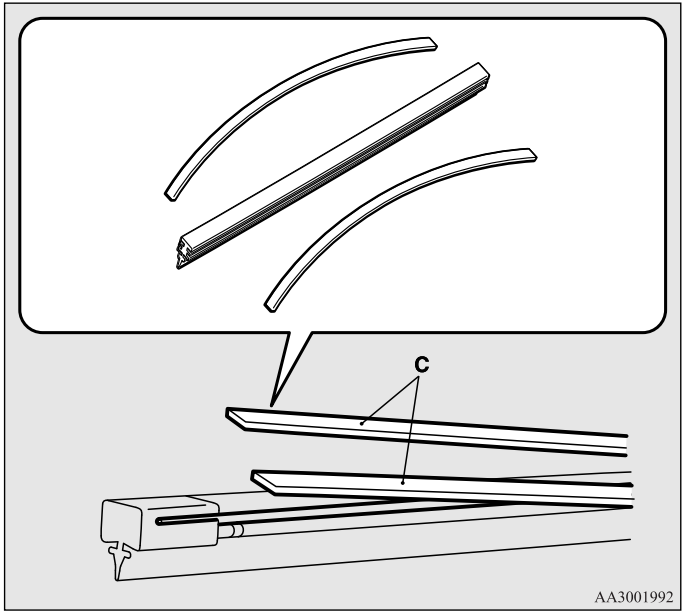

4. Резеңке қырғыштарды ұстатқыштарымен бірге әйнектазартқыш щеткасына қойыңыз, щетка соңының бекіткішіне қарама-қарсы бастаңыз. Қырғыш ойықтарына қамыттың (B) дұрыс кіргеніне көз жеткізіңіз.

ЕСКЕ АЛУ

- Егер жаңа қырғыштар ұстатқыштарға сай келмесе, ескі резеңке қырғыштардың ұстатқышын қолданыңыз.

5. Қырғышты қамыт (B) бекіткішке (A) жақсылап кірмейінше итеріңіз.

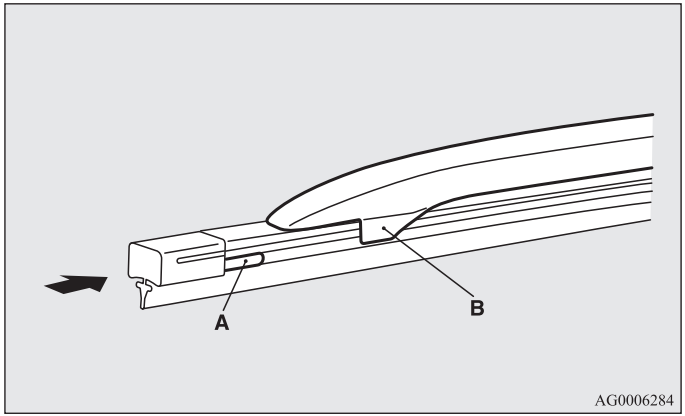

Артқы әйнектегі тазартқыш щеткалары

1. Артқы әйнектегі әйнектазартқыш щеткасы иінін көтеріңіз.
2. Әйнектазартқыш тұтқасының аяқ жағында орналасқан бекітпеден (A) бөлінгенге дейін резеңке қырғышты тартыңыз.
3. Жаңа қырғышты әйнектазартқыштың тұтқа қамытына (B) салыңыз.

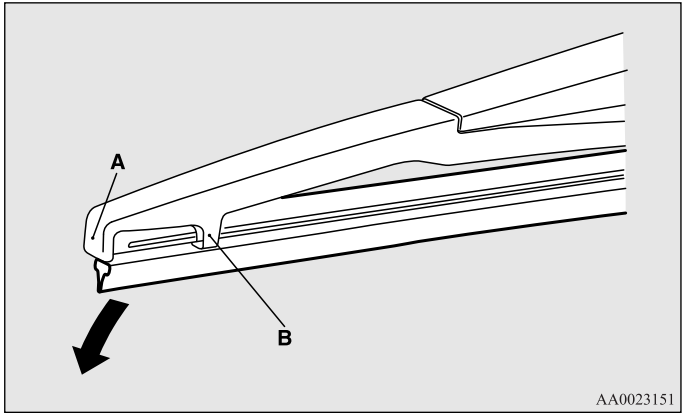

ЕСКЕ АЛУ

- Әйнектазартқыш щеткасының иіні артқы әйнекке құлап кетпеуін қадағалаңыз; ол әйнекті сындыруы мүмкін.

4. (C) ұстатқышын қырғыш астаушаларына (D) жақсылап бекітіңіз. Ұстатқыштарды орнату кезінде олардың суретте көрсетілгендей дұрыс орнатылғанына көз жеткізіңіз.

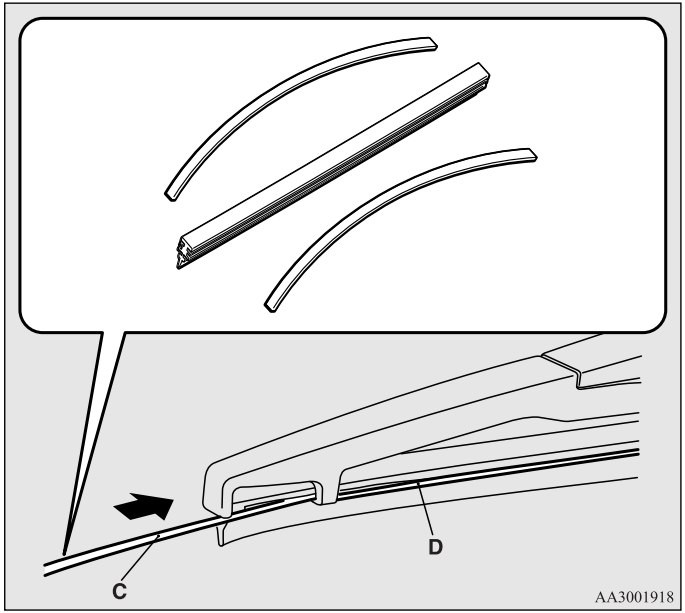

ЕСКЕ АЛУ

- Егер жаңа қырғыштар ұстатқыштарға сай келмесе, ескі резеңке қырғыштардың ұстатқышын қолданыңыз.

Жалпы техникалық қызмет көрсету

E01002700344

Жанармайдың, салқындату сұйықтығының, майдың және пайдаланылған газдардың ағып кетуі

Автокөлік шанағының астына үңіліп жанармайдың, салқындату сұйықтығының, майдың және пайдаланылған газдардың ағып кетпегеніне көз жеткізіңіз.

⚠ *ЕСКЕРТУ*

- **Егер ағып кетуінен күдіктенсеңіз немесе жанармай иісі сезіліп тұрса автокөлікті пайдалануға тиым салынады. MITSUBISHI MOTORS авторизацияланған қызмет көрсету орталығына жүгініңіз.**

Ішкі және сыртқы жарықтандыру жабдықтарының жұмыс істеу қабілеті

Барлық жарықтандыру жабдықтарының жұмысын тексеру үшін жарықтандырудың құрамалы ауыстырғышын қосыңыз. Егер жарықтандыру жабдықтары жанбаса, ол қорғағыштың күйіп кеткенін немесе шамның істен шыққанын көрсетеді. Алдымен қорғағыштарды тексеріңіз. Егер қорғағыштардың күйіп кеткені байқалмаса, онда шамдарды тексеріңіз.

Қорғағыштар мен шамдарды ауыстыру және тексеру тәртібі 8-27 беттегі «Қорғағыштар» және 8-36 беттегі «Шамдарды ауыстыру» бөлімдерінде келтірілген.

Егер қорғарғыш пен шамдар жұмыс істеп тұрса, автокөлігіңізді тексерту және жөндету үшін MITSUBISHI MOTORS авторизацияланған қызмет көрсету орталығына жүгініңіз.

Бақылау-өлшегіш жабдықтары мен бақылау шамдарының жұмысы

Қозғалтқышты қосып, барлық бақылау-өлшегіш жабдықтары мен бақылау шамдарының жұмысын тексеріңіз.
Ақау тапқан жағдайда MITSUBISHI MOTORS авторизацияланған қызмет көрсету орталығына жүгініңіз.

Құлпылар мен ілгектерді майлау

Барлық құлпылар мен ілгектерді тексеріңіз және қажет болса тазалап, әмбебап консистентті майлауды жағыңыз.

Еритін ендірмелер

E01002900623

Еритін ендірмелер өте жоғары тогы бар электр шынжырларынан өту кезінде тұтанып кетуден сақтайды. Егер еритін ендірме жанып кетсе, электрожабдықты тексерту үшін MITSUBISHI MOTORS авторизацияланған қызмет көрсету орталығына жүгініңіз.
8-29 беттегі «Салонда орналасқан блоктағы сақтандырғыштардың орналасу кестесі» және 8-31 беттегі «Мотор бөлігінде орналасқан блоктағы сақтандырғыштардың орналасу кестесі» бөлімін қараңыз.

⚠ *ЕСКЕРТУ*

- **Еритін ендірмелерді басқа да токөткізгіш заттармен алмастыруға тиым салынады, бұл автокөліктің жанып кетуіне, заттардың жойылуына және ауыр, тіпті өміріңізге қауіп төндіретін жарақаттарға әкелуі мүмкін.**

Қорғағыштар

E01003002292

Қорғағыштар блогының орналасуы

Қысқа тұйықталулар мен көп салмақ түсу нәтижесінде әр шынжыр электрожабдықтарды қорғайтын қорғағыштармен жабдықталған. Қорғағыштар блогы мотор бөлігінде және салонда орнатылған.

Салондағы қорғағыштар блогы

Жолаушылар салонындағы қорғағыштар блогы суретте көрсетілгендей қорғағыштар блогының артында жүргізуші орындығының алдында орналасады.
Сақтандырғыш блогының қақпағын өзіңізге қарай тартып, оны шешіңіз.

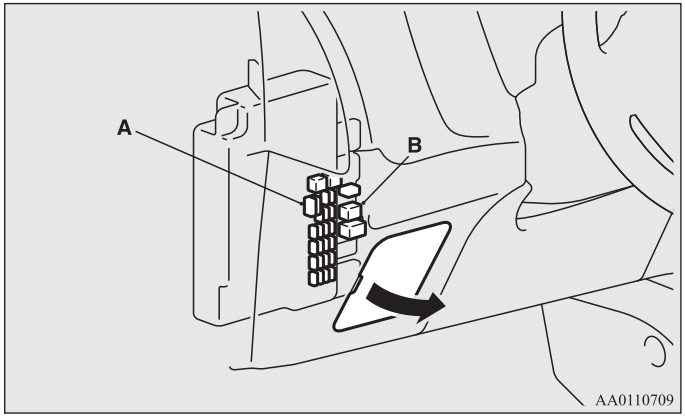

A- Қорғағыштардың негізгі блогы
B- Қорғағыштардың қосалқы блогы

Мотор бөлігіндегі қорғағыштар блогы

Мотор бөлігіндегі қорғағыштар суретте көрсетілген орында орналасқан. Ысырманы басыңыз (D) және қақпаты шешіңіз.

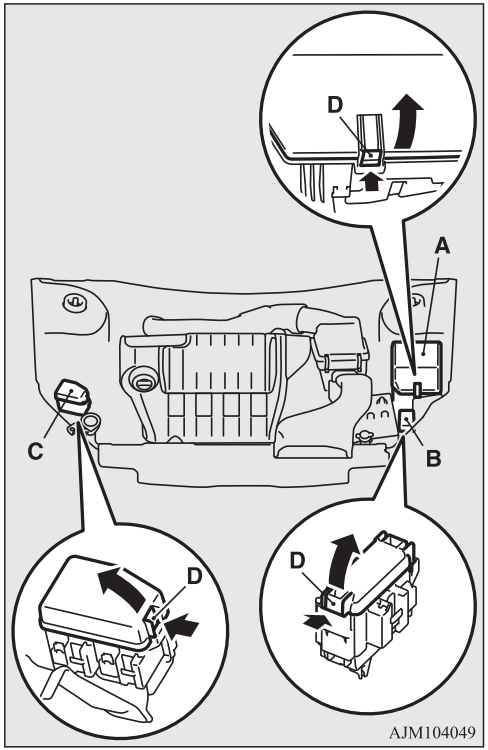

A- Сақтандырғышардың негізгі блогы
B- Қорғағыштардың қосалқы блогы (1 түрі)
C- Қорғағыштардың қосалқы блогы (2 түрі)

Қорғағыштардың номиналды тогы

E01007700684

Қорғағыштарды сақтайтын электрлі шынжырдың атауы және номиналды тоқ жүргізушінің аяқ жақтағы бөлігіне орналасқан қорғағыш блоктары қақпақтарының ішкі жағында, сонымен бірге мотор бөлігінде орналасқан қорғағыш блоктары қақпақтарының ішкі жағында көрсетілген.

ЕСКЕ АЛУ

- Қосымша сақтандырғыштар сақтандырғыш блогы қақпағында орналасқан. Ауыстыру үшін күйіп кеткен сақтандырғыштың номиналды тоғына есептелген тура сондай сақтандырғыш қолдану керек.

Салонда орналасқан блоктағы сақтандырғыштың орналасу кестесі

E01007902127

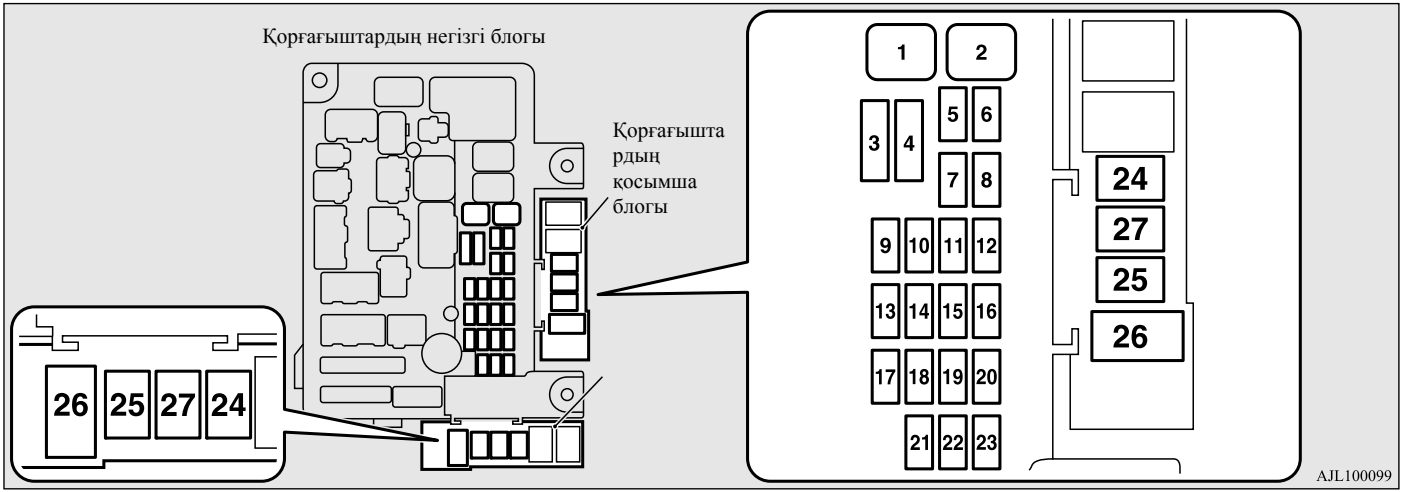

№	Белгісі	Қорғаныс шынжыры	Номиналды тоғы
1		Электроәйнеккөтергіштер	30 A*[1]
2		Артқы әйнек жылытқышы	30 A*[1]
3		Жылытқыш	30 A
4		Алдыңғы әйнек тазартқышы	30 A
5		Есік құлыптарының электрожетегі	20 A
6		Артқы тұманға қарсы жарық	10 A[2]
7		Электрокоректендіру розеткасы	15 A

№	Белгісі	Қорғаныс шынжыры	Номиналды тоғы
8		Артқы әйнек тазартқышы	15 A
9		Люк	20 A
10		Оталдыру құлыбы	10 A
11		Опция	10 A
12		Апатты жарық дабылқаққышы	15 A
13		Толық жетек жүйесі	10 A
14	STOP	Стоп-дабылқаққыштар (стоп-дабылқаққыштар шамдары)	15 A

№	Белгісі	Қорғаныс шынжыры	Номиналды тоғы
15		Бақылау-өлшеу жабдықтары	10 A
16		SRS қауіпсіздік жастықшаларының жүйесі	7,5 A
17		Аудиожүйе	15 A
18		Басқару құрсауының релесі	7,5 A
19		Салонды жарықтандыру шамы (плафондар)	15 A
20		Артқы жүріс шамдары (артқы жүріс жарығының шамы)	7,5 A
21		Артқы көріністің сыртқы айнасының жылытқышы	7,5 A
22		Артқы көріністің сыртқы айналары	10 A
23		Темекі тұтатқыш/ электроқоректендіру розеткасы	15 A
24		Қуат көз жүйесі	7,5 A
		Руль доңғалағы иінінің жылытқышы15A	15 A
25		Жүргізушінің орындығының электр жетегі	30 A*1
26		Орындықтар жылытқышы	30 A
26		Жолаушы орындығының электр жетегі	30 A*1

*1: Еритін ендірме
*2: Тіпті егер сіздің автокөлігіңіз артқы тұманға қарсы шаммен жабдықталған болса да, сіздің автокөлігіңізде артқы тұманға қарсы шамның сақтандырғышы орнатылмаған болуы мүмкін.

- Автокөліктің модификациясы мен жабдығына байланысты кейбір қорғағыштар болмауы мүмкін.
- Жоғарыдағы кестеде әрбір қорғағышпен сақтандырылатын электрожабдықтар көрсетілген.

Мотор бөлігінде орналасқан блоктағы сақтандырғыштың орналасу кестесі

E01008002011

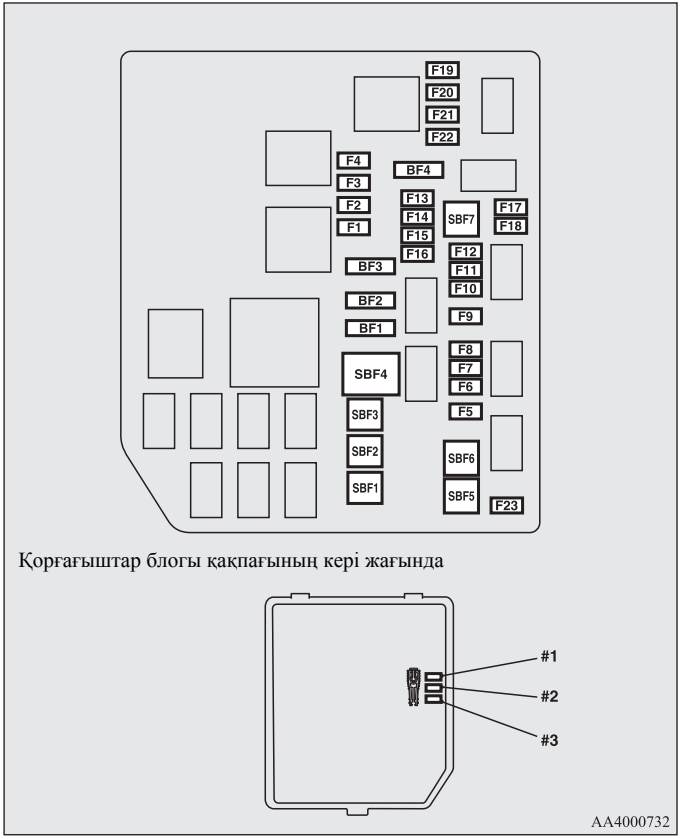

№	Белгісі	Қорғаныс шынжыры	Номиналды тоғы
SBF1		VLC	40 A*
SBF2		Стартер	30 A*
SBF3		Конденсатор желдеткішінің электроқозғалтқышы	30 A*
SBF4		Қозғалтқышты салқындату жүйесі желдеткішінің электроқозғалтқышы	40 A*
SBF5	ABS	Тежегіштің құрсаға қарсы жүйесі	40 A*
SBF6		Электрлік жетекті тұрақ тежегіші	50 A*
SBF7	ABS	Тежегіштердің бөгеттелуге қарсы жүйесі	30 A*
BF1	P/GATE	Жүк бөлігі есігінің электрожетектері	30 A
BF2		Аудиожүйе күшейткіші	30 A
BF3	IOD	Енгізу – шығару құрылғысы	30 A
BF4	EDC	Дизельді қозғалтқыштың электрожабдығы	30 A
F1	A/T	Автоматты беріліс қорабы	20 A
F2		Әйнектазартқыш щеткаларының жылытқышы	15A
F3	P	Электрлік жетекті тұрақ тежегіші	7,5A
F4		Күндізгі жүріс оттары	10 A
F5		Тұманға қарсы фаралар	15 A

№	Белгісі	Қорғаныс шынжыры		Номиналды тоғы
F6		Кондиционер		10 A
F7		Фара жуғыштар		20 A
F8		Тұманға қарсы жүйенің дыбыстық дабылы		20 A
F9		Дыбыстық дабыл		10 A
F10		Дроссельді салпыншақтың жетегі		15 A
F11		Генератор		7,5 A
F12		Қозғалтқыш		7,5 A
F13		Қозғалтқыш электрожабдығының қоректендіру шынжыры		20 A
		Жанармай магистралінің жылытқышы		25 A
F14		Жанармай үрлеуіші		15 A
F15		Оталдыру орауышы		10 A
F16		Қозғалтқыш электрожабдығының қоректендіру шынжыры		10 A
F17		Алыстату жарығының фарасы (сол жақ)		10 A
F18		Алыстату жарығының фарасы (оң жақ)		10 A
F19		Жақындату жарығының фарасы (сол жақ)	Газоразрядты шаммен	20 A
F20		Жақындату жарығының фарасы (оң жақ)	Газоразрядты шаммен	20 A
F21		Жақындату жарығының фарасы (сол жақ)	Галогенді шаммен	10 A

№	Белгісі	Қорғаныс шынжыры		Номиналды тоғы
F22		Жақындату жарығының фарасы (оң жақ)	Галогенді шаммен	10 A
F23		Аккумулятор батареясының қуат көзі датчиктері		7,5 A
#1	—	Қосалқы қорғағыштыр		10 A
#2	—	Қосалқы қорғағыштыр		15 A
#3	—	Қосалқы қорғағыштыр		20 A

*: Еритін қойғыш

- Автокөліктің модификациясы мен жабдығына байланысты кейбір қорғағыштар болмауы мүмкін.
- Жоғарыдағы кестеде әрбір қорғағышпен сақтандырылатын электрожабдықтар көрсетілген.

Қорғағыштардың қосалқы блогы (1 түрі)

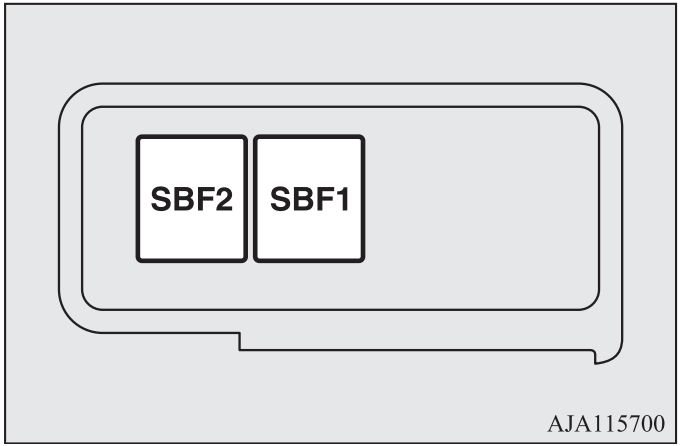

№	Белгісі	Қорғаныс шынжыры	Номиналды тоғы
SBF1	Ⓟ	Электрлік жетегі бар тұрақ тежегіші	30 A*
SBF2	Ⓟ	Электрлік жетегі бар тұрақ тежегіші	30 A*

*: Еритін қойғыш

- Автокөліктің модификациясы мен жабдығына байланысты кейбір қорғағыштар болмауы мүмкін.
- Жоғарыдағы кестеде әрбір қорғағышпен сақтандырылатын электрожабдықтар көрсетілген.

Қорғағыштардың қосалқы блогы (2 түрі)

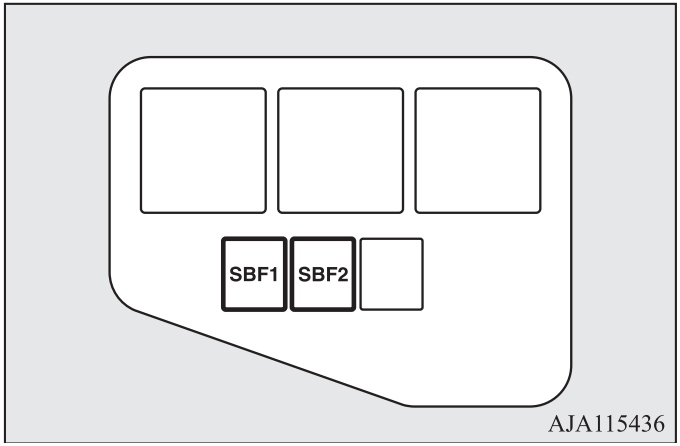

№	Белгісі	Қорғаныс шынжыры	Номиналды тоғы
SBF1		Жел әйнекті қыздыру	50 A*
SBF2		Жел әйнекті қыздыру	50 A*

*: Еритін қойғыш

- Автокөліктің модификациясы мен жабдығына байланысты кейбір қорғағыштар болмауы мүмкін.
- Жоғарыдағы кестеде әрбір қорғағышпен сақтандырылатын электрожабдықтар көрсетілген.

Қорғағыштар блогында 7,5А, 25А және 30А қосымша қорғағыштары көрсетілмеген, осы номиналды тоқ белгісіне есептелген қорғағыштың біреуі күйіп кетсе, оның орнына уақытша келесі қорғағыштардың біреуін орналастырыңыз:

7,5А: 10 А қосалқы қорғағыштарымен

25А: 20 А қосалқы қорғағыштарымен

30А: аудиожүйе күшейткіші шынжырындағы 30А қорғағышына

Мүмкіндік бола салысымен шешілген сақтандырғышты өз орнына Қажетті номиналдағы қорғағыштарды салыңыз.

Сақтандырғыштардың түсті кодировкасы

E01008101419

Номиналды тоғы	Түсі
7,5 А	Қоңыр
10 А	Қызыл
15 А	Көк
20 А	Сары
25 А	Түссіз (ақ)
30 А	Жасыл (қорғағыш)/Қызғылт (еритін ендірме)
40 А	Жасыл (еритін ендірме)
50 А	Қызыл (еритін ендірме)

Қорғағыштарды ауыстыру

E01007800845

1. Қорғағыштарды ауыстырмас бұрын сәйкес электрлік шынжырды өшіріңіз және оталдыру кілтін LOCK жағдайына келтіріңіз немесе OFF жұмыс тәртібін қосыңыз.
2. Мотор бөлігінендегі қорғағыштар блогынан қорғағыштар шығарғышын (A) шешіңіз.

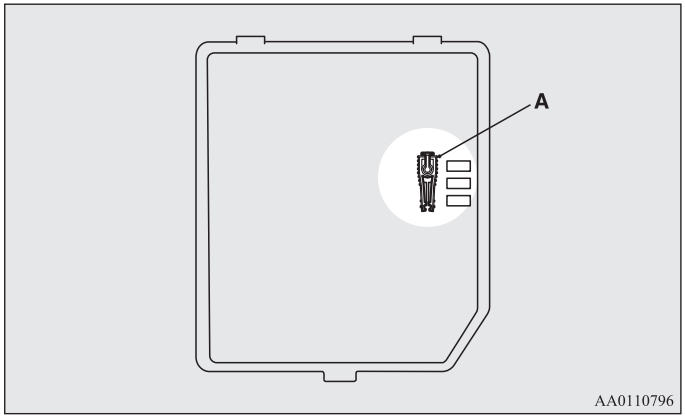

3. Номиналды тоқтардың қорғағыштарының кестесінде зақымданған тізбекке қарасты номиналды тоқ қорғағышын тексеріңіз.

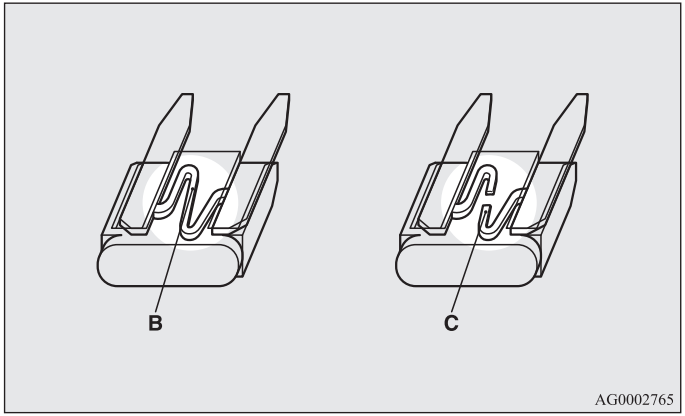

B- Қорғағыш жарамды
C- Қорғағыш күйіп кеткен

ЕСКЕ АЛУ

- Егер де қайсібір электрожабдық істемей, ал оған қатысты қорғағыш жарамды болса, онда электрожабдықтың өзінде немесе т.б. жерлерде ақау болуы мүмкін. MITSUBISHI MOTORS авторизацияланған қызмет көрсету орталығына тексертуге кеңес береміз.

4. Шешу құралының көмегімен сақтандырғыштар блогындағы тура сол ұяшыққа тура сол ток номиналына есептелген жаңа сақтандырғышты орнатыңыз.

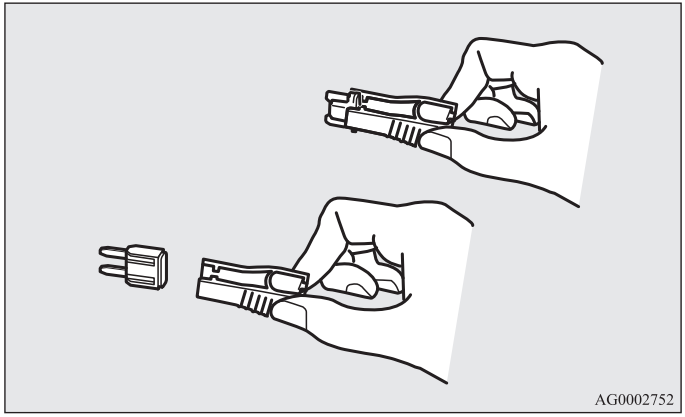

⚠ ЕСКЕРУ

- **Егер ендірген қорғағыш аз уақыттан соң тағы да күйіп кетсе, онда электр тізбегін MITSUBISHI MOTORS авторизацияланған қызмет көрсету орталығына зақымның себебін табу үшін тексертуге кеңес береміз.**
- **Үлкен тоққа есептелген қорғағышты, сонымен қатар ауыстыртырғыштарды фальга, сымдар және т.б. орнатуға тиым салынады. Бұл электосымның қызып кетіп, оның жануына әкеліп соқтырады.**

Шам ауыстыру

E01003102004

Шамды ауыстырмас бұрын, берілген жарық жабдығы өшіп тұрғанына көз жеткізіңіз. Жаңа шамның әйнек қолбысына саусақтарыңызды тигізуге болмайды. Әйнекте қалып қалған май шам қызған кезде буланып, шағылыстырғышқа жабысып, оның бетінің мөлдірлігін жоғалтады.

⚠ ЕСКЕРУ

- **Сатылымда бар СИД шамдарды автокөлікке орнатуға тыйым салынады. Еркін сатылымда жүрген СИД шамдар басқа шамдардың және автокөлік жабдықтарының қалыпты жұмысын бұзып автокөлік жұмысына теріс әсерін тигізуі мүмкін.**
- **Шамның температурасы өшіре салысымен өте ыстық болады. Шамға қол тигізбес бұрын, оның салқындауын**
- **Галогенді шамдарды қолданғанда өте сақ болыңыз. Галогенді шам құтысындағы газ жоғарғы қысымда тұрады, сол себептен құлаған кезде, соққы алғанда немесе қатты заттарға тиіп кеткенде ол жарылып кетуі мүмкін.**

⚠ ЕСКЕРУ

- **Галогенді шам құтысына қолыңызды тигізуге, оны кір қолбақтармен ұстауға және т.б. тиым салынады. Фараны жаққан кезде шамға тиген қолыңыздың майы еріп, шамның зақымдануына әкеледі.**
  Әйнектің ластанған жағын спиртпен, бояуды кетіруге арналған еріткіштермен және т.б. сүрту керек. Шамды тек жақсылап кептіргеннен кейін ғана орнату керек.

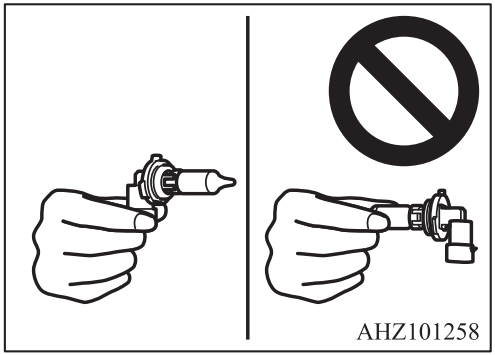

ЕСКЕ АЛУ

- Егер Сіз ауыстыруды дұрыс жасайтыныңызға күмәндансаңыз, онда MITSUBISHI MOTORS авторизацияланған қызмет көрсету орталығының мамандарына жүгініңіз.
- Шам мен шашыратқыштарды шығарған кезде автокөліктің лак-бояу жабынын сырып алудан абай болыңыз.
- Жаңбырдан соң немесе автокөлікті жуған соң фараның шашыратқышы терлеп кетуі мүмкін. Бұл құбылыс ауа-райы ылғалды болғандағы әйнектердің терлеп кеткені сияқты істен шықпағандығын білдіреді. Фараны қосқанда жылудан ол өзі жоғалып кетеді. Бірақ егер фараның ішінде су жиналып қалса, оны MITSUBISHI MOTORS авторизацияланған қызмет көрсету орталығында тексертуге кеңес береміз.

Шамдардың орналасуы және шамдар қуаттылығы

E01003200333

Жаңа шамды ауыстыру үшін сол қуаты және түсі бар шамды қолдану қажет

Сыртқы жарық жабдықтары

E01003304879

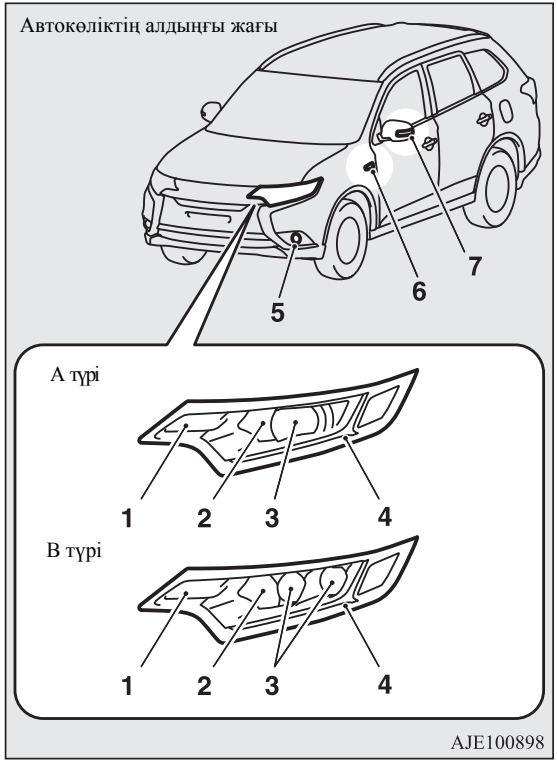

А түрі: Фаралардың галогенді шамдармен модификациялары
В түрі: Фаралардың светодиодты шамдармен модификациялары

1- Алдыңғы бұрылыс нұсқағыштары: 21 Вт (PY21W)
2- Алыстату фаралары: 60 Вт (HB3)
3- Жақындату фаралары
Галогенді шамдармен: 55 W (H7)
Жарықдиодтары: –
4- Габаритті оттар/күндізгі жүріс оттары: –
5- Тұманға қарсы фаралар
Галогенді шамдармен19 Вт (H16)
Жарықдиодтары –
6- Бұрылыс нұсқағыштарының шеткі қайталауыштары (қанаттарда) көрсету *: 5 Вт
7- Бұрылыс нұсқағыштарының шеткі қайталауыштары (артқы көріністің сыртқы айналарында)

Жақша ішінде шамның түрлері көрсетілген

ЕСКЕ АЛУ

- Бұрылыс нұсқағыштарының шеткі қайталауыштары (қанаттардағы) жөндеуге келмейді және жеке ауыстырылмайды. Жөндеу қажет болса немесе осы жарықтандыру жабдықтарын ауыстыру үшін MITSUBISHI MOTORS авторизацияланған қызмет көрсету орталығына жүгініңіз.
- Төменде аталған жарық аспаптарында балқыту шамдарының орнында светодиодты шамдар қолданылады.
  Жөндеу немесе ауыстыру үшін MITSUBISHI MOTORS авторизацияланған қызмет көрсету орталығына жүгініңіз.

  - Жарық шам фаралары(светодиодты)
  - Габаритті шамдар
  - Күндізгі жүріс шамдары
  - Тұманға ұарсы шамдар(светодиодты)
  - Бұрылыс нұсқамаларының жапсарлық қайталағыш шамдары(артқы көріністің сыртқы айналарында).

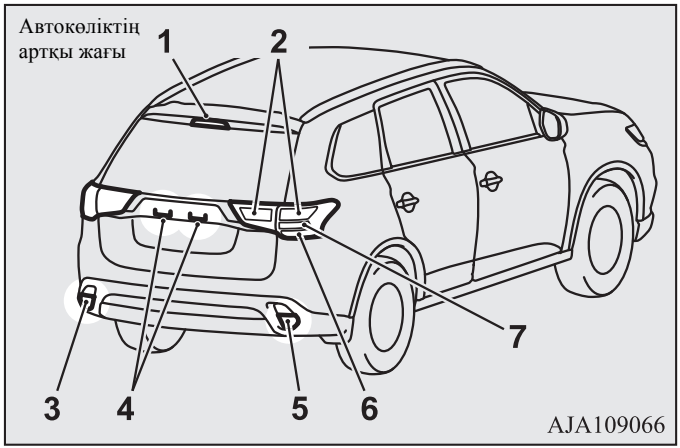

1- Жоғарғы стоп-дабылдар: —
2- Артқы габариттік оттар: —
3- Артқы тұманға қарсы фара: 21 Вт (W21W)
4- Нөмір белгісінің жарығының шамы: 5 Вт (W5W)
5- Артқы жүріс шамдары: 16 Вт (W16W)
6- Тұманға қарсы артқы шамдар: 21 Вт (WY21W)
7- Стоп-дабылдар : —

Жақша ішінде шамның түрлері көрсетілген

ЕСКЕ АЛУ

- Төменде аталған жарық аспаптарында балқыту шамдарының орнында светодиодты шамдар қолданылады. Осы шамдарды ауыстыру немесе жөндету үшін MITSUBISHI MOTORS авторландыпылған сервистік орталығына барыңыз.

  - Жоғарғы стоп-сигнал
  - Артқы габаритті шамдар
  - Стоп-согналдар

Автокөлік ішінде орналасқан жарық жабдықтары

E01003403408

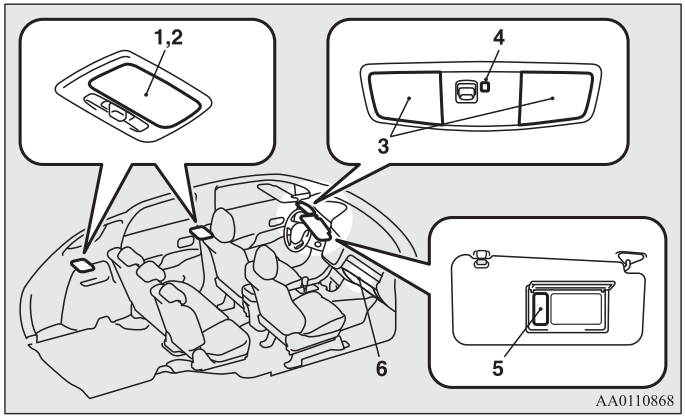

1- Жүк бөлігінің жарықтандыру шамы: 8 Вт
2- Салон жарығының шамы: 8 Вт
3- Жергілікті көмескі жарық шамы және салонның алдыңғы жарығы:
4- СИД подсветки в потолочном светильнике
5- Косметикалық айна жарықтандыруының шамы: 2 Вт
6- Жабдықтар панеліндегі зат салғыш жарығының шамы: 1,4 Вт

ЕСКЕ АЛУ

● Төменде аталған жарық аспаптарында балқыту шамдарының орнында светодиодты шамдар қолданылады.
Осы шамдарды ауыстыру немесе жөндету үшін MITSUBISHI MOTORS авторландыпылған сервистік орталығына барыңыз
- Төбе шырағданындағы СИД көмескі шамдары
- Аяқ кеңістігіне арналан алдыңғы жарық шамдар
- Еден үсті консоліндегі жәшік көмескі шжарығының шамдары

Фаралар алыстату жарығы (галогенді шамдармен)

E01009301593

1. Фарадағы шамды алмастыру үшін блок релені демей отырып болттарды бұраңыз (A), сосын блок релелерді артқа қарай жалжытыңыз (егер бар болса).

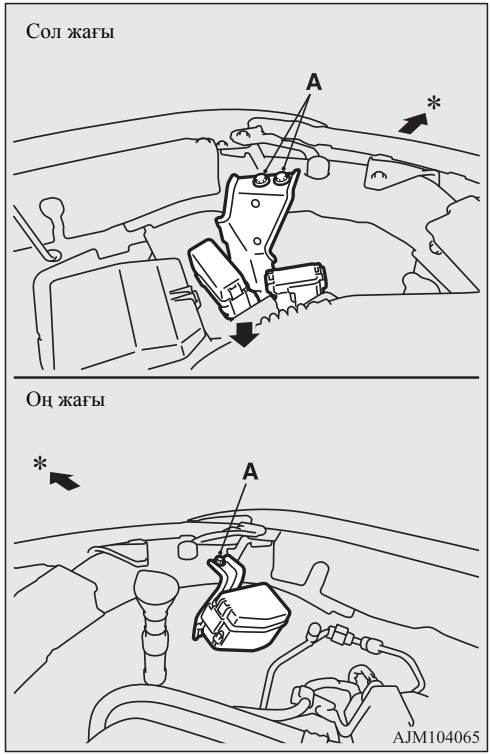

*: Автокөліктің алдыңғы жағы

2. Қақпақты (B) сағат тілінің бағытына қарсы бұрап, оны шығарып алыңыз.

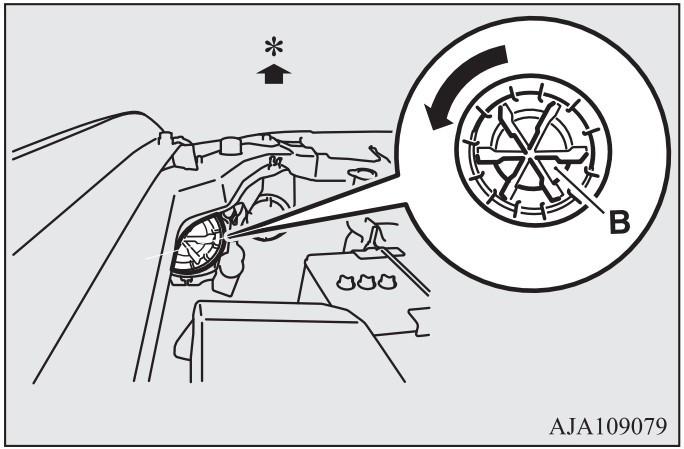

*: Автокөліктің алдыңғы жағы

3. Патронды сағат тіліне қарсы бұраңыз (C) және оны алыңыз, сосын одан шамды алыңыз.

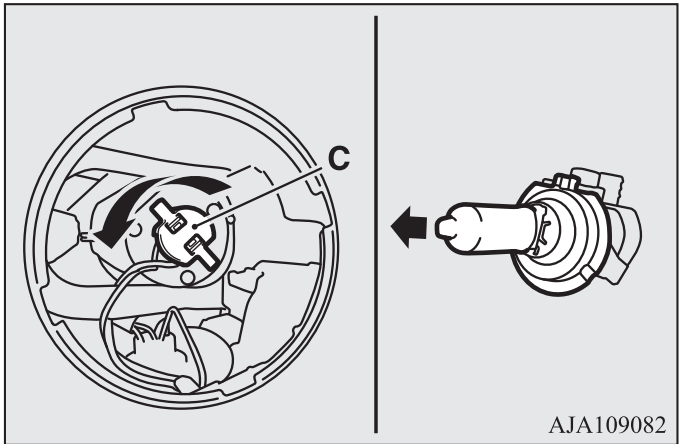

4. Шам шығару тәртібіне қарсы тәртіпте орнатылады.

ЕСКЕ АЛУ

- Шамды орнату кезінде шоқыны (D) жалғағыштағы саңылаумен (E) сәйкестендіріңіз.

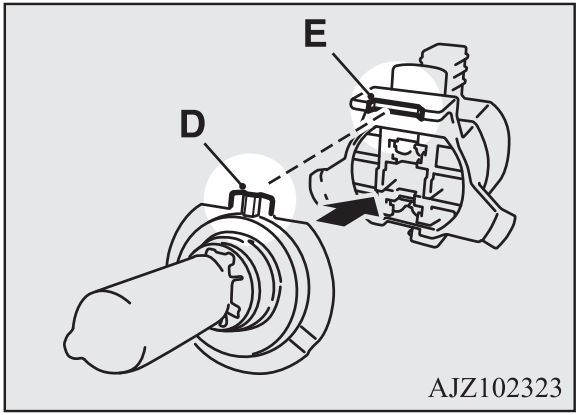

Алыстан көру жарығының фаралары

E01009401275

1. Шамды оң жақтан алмастыру үшін шаюшы бөшкенің мойынын демей отырып пистонды алыңыз (A), мойынды автокөліктің артқы жағына қарай бағытта жылжытыңыз.

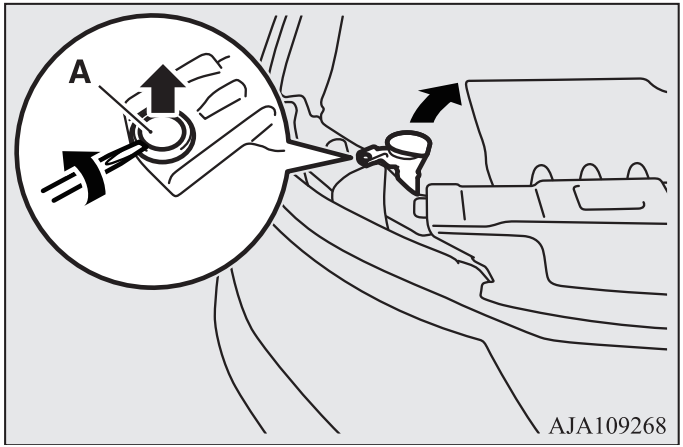

2. Қақпақты (B) сағат тілінің бағытына қарсы бұрап, оны шығарып алыңыз.

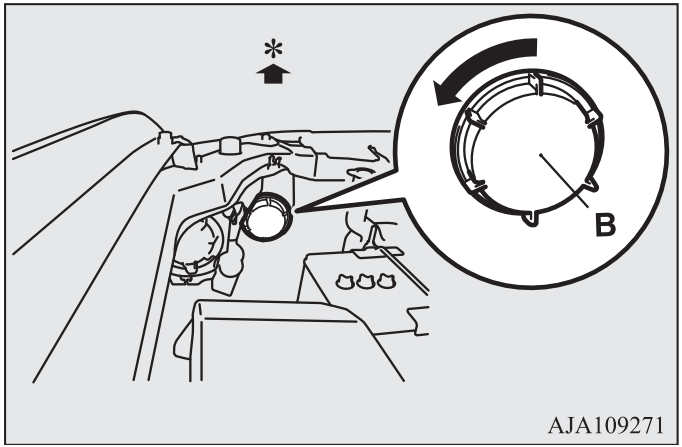

*: Автокөліктің алдыңғы жағы

3. Шамды сағат тіліне қарсы бұраңыз (C) және оны алңыз, сосын ысырманы басыңыз (D) және шамды ажыратыңыз (E).

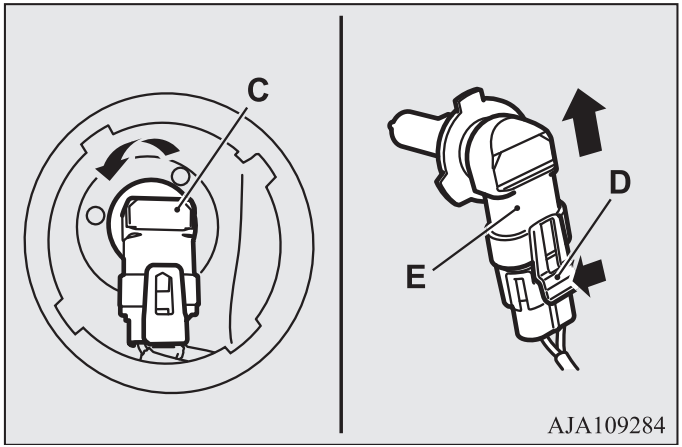

4. Шам шығару тәртібіне қарсы тәртіпте орнатылады.

Алдыңғы бұрылыс нұсқамалары

E01003802290

1. 12 пистонды алыңыз (A, B) және қаптаманы шешіңіз (C).

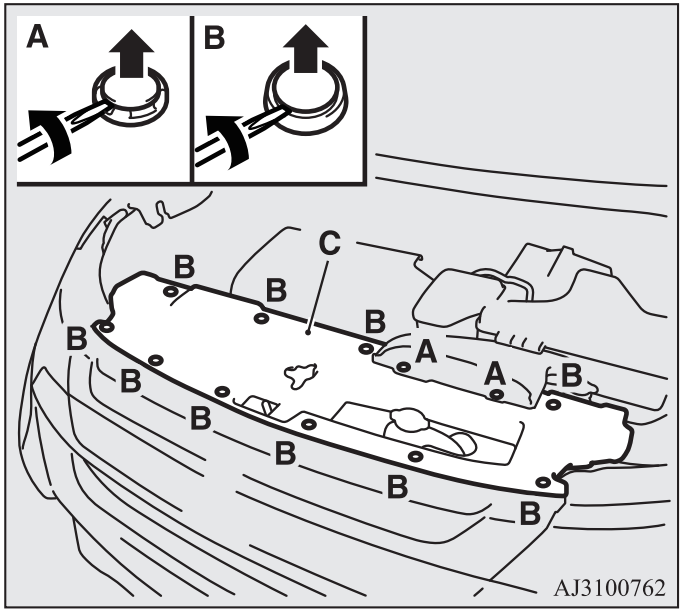

2. Патронды сағат тіліне қарсы бұрағыз жіне шешіңіз (D), ал сосын, шамды баспы тұрып оны сағат тіліне қарсы бұрап патроннан алыңыз.

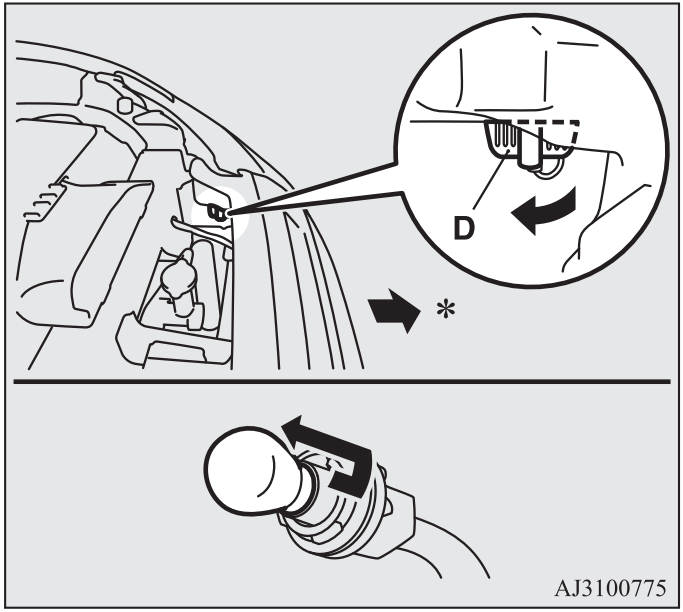

*: Автокөліктің алдыңғы жағы

3. Шамды орнату шешу ретіне қарама-қарсы ретпен тағылады.

Тұманға қарсы фаралар (галогенді шамдармен)*

E01004003401

1. Қақпақты шешу үшін матаға оралған жалпақ жүзді отвертканы бампер мен қақпақ арасына нұсқауме көрсетілген жерлерге кіргіземіз, абайлап сығамыз және қақпақты шешеміз (A).

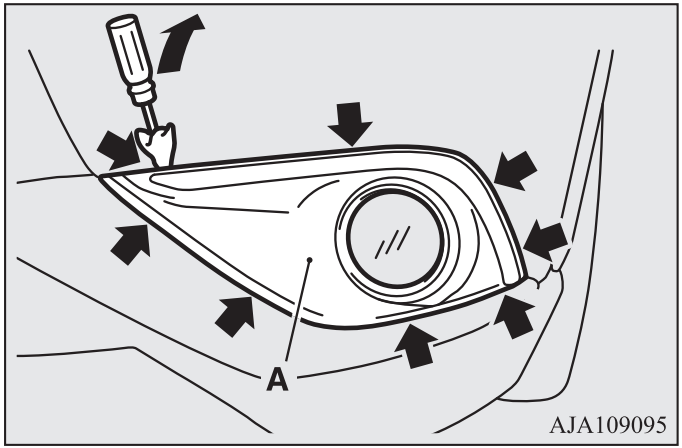

2. 3 бұранданы бұрап аламыз (B) және фараны шешеміз.

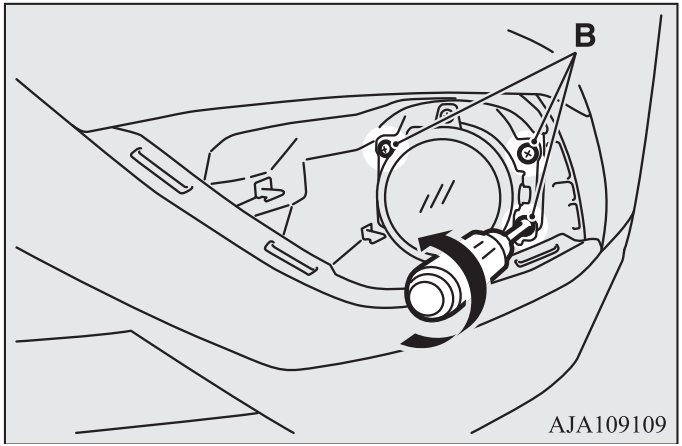

ЕСКЕ АЛУ

- Тұманға қарсы фаралардың бұрандаларын шығару кезінде жарықты реттеу фарасының (C) бұрандаларын қателікпен шешіп алмау үшін сақ болыңыз.

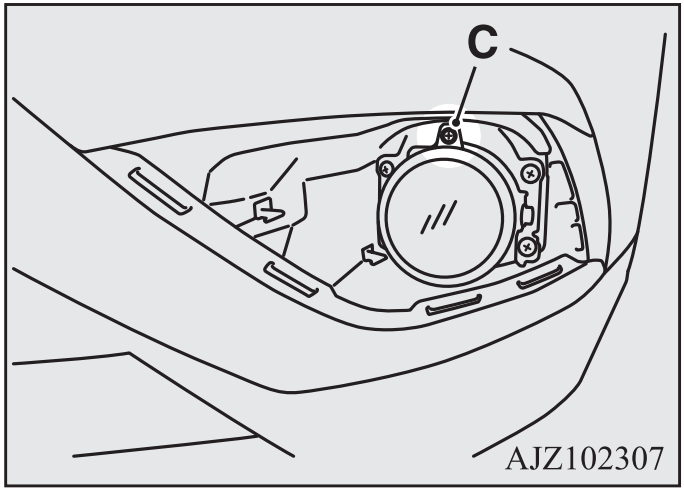

3. Ысырманы басыңыз (D) және жалғағышты ажыратыңыз(E).

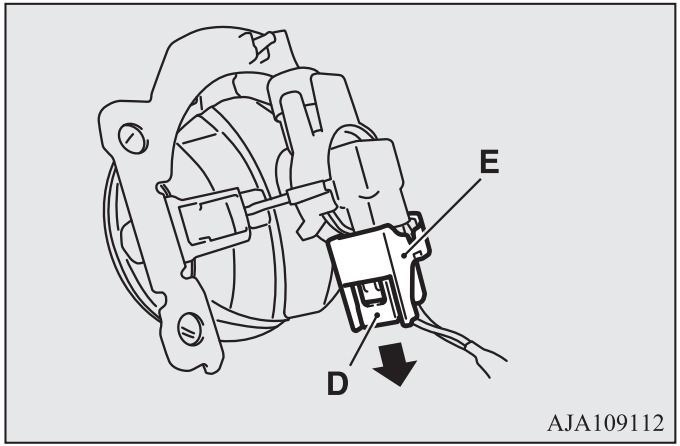

4. Шамды сағат тіліне қарама-қарсы бағытта бұраңыз (F) және сосын оны алыңыз.

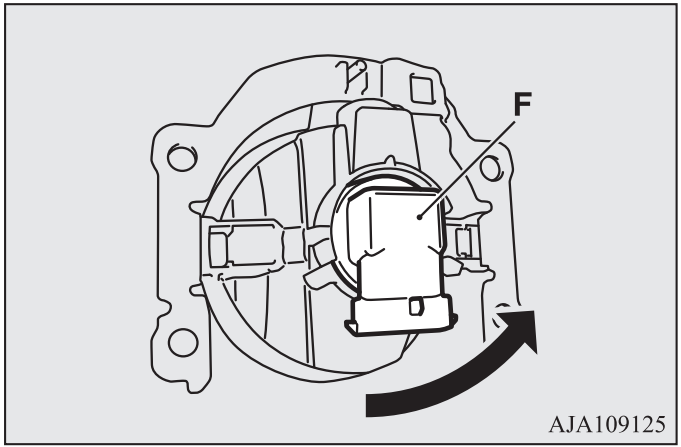

5. Шам шығару тәртібіне қарсы тәртіпте орнатылады.

Артқы тұманға қарсы шам(жүргізуші жағынан)/артқы жүріс шамы(жолаушы жағынан)

E01004101655

1. Шамның шетінің астына матамен оралған жалпақ жүзді отвертканы тығамыз, сосын шамды абайлап жоғары қарай сығып аламыз.

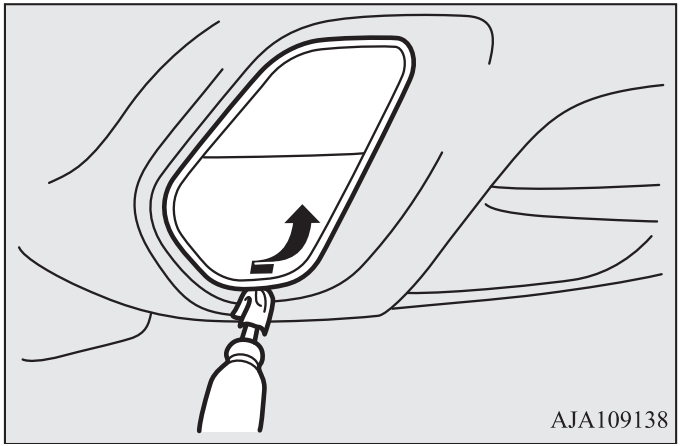

2. Шешу үшін патронды сағат тіліне қарсы бұраймыз (A), сосын шамды аламыз.

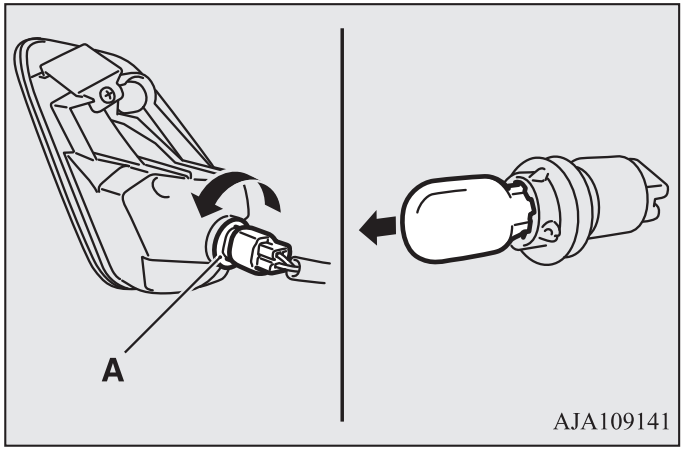

3. Шам шешілі ретіне қарсы ретпен орнатылады.

ЕСКЕ АЛУ

- Шамды орнату кезінде алдымен кертпені шанақтағы ойыққа саламыз, ал сосын оны орнында бекіту үшін басамыз.

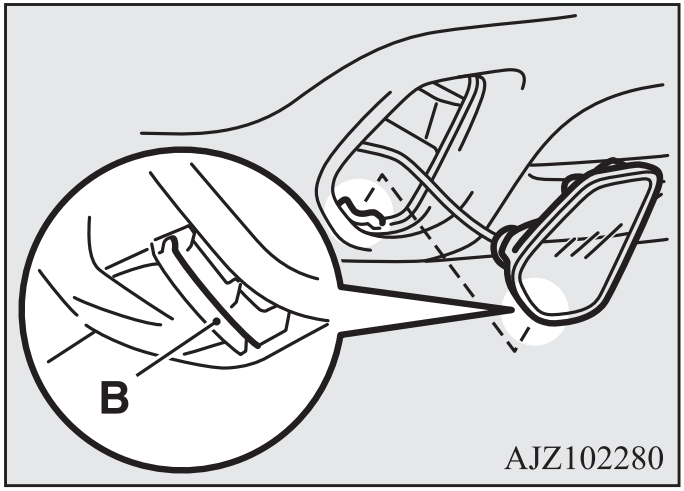

Артқы біріктірілген шам

E01004202767

1. Жүк бөлімшесінің есігін ашыңыз.
2. Бұрандаларды бұраңыз (A), сосын шамның кертпе (B) және штифтері (C) шанақтан шығу үшін шамды автокөліктің артқы жағына қарай бағытта тартыңыз.

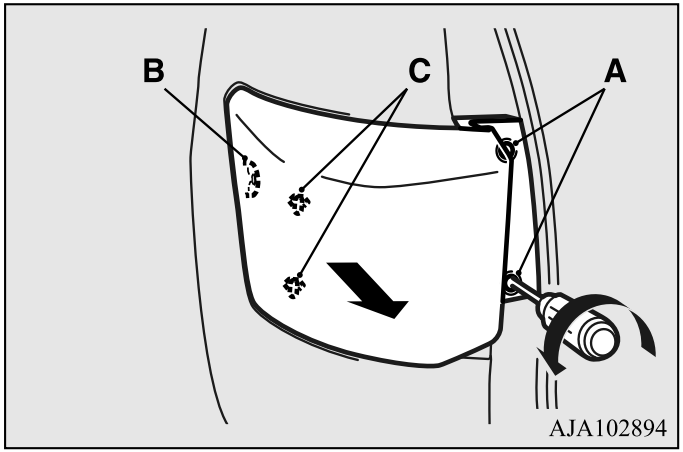

3. Патронды сағат тіліне қарсы бұраңыз және шешіңіз ал сосын оны шамнан алыңыз.

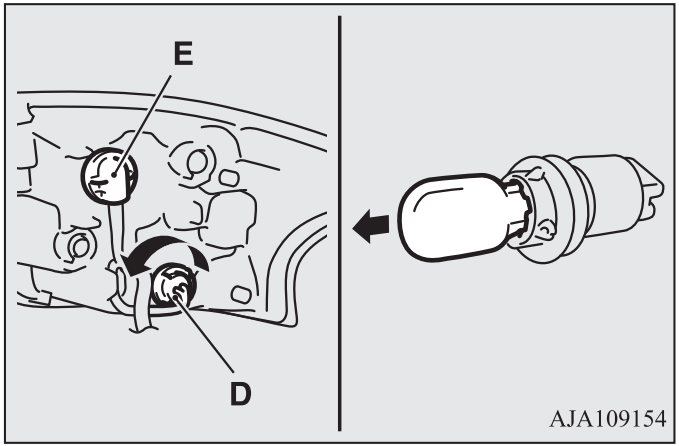

D – Бұрылыстың артқы нұсқамасы
E – Артқы габариттік шам және светодиодты стоп-сигнал ауыстыруға келмейді

ЕСКЕ АЛУ

- Артқы біріктірірілген шамның стоп-сигналында және габаритті шамдар аймағында балқыту шамдарының орнында светодиодты шамдар қолданылады.
  Бұл жарықтық аспапатардағы шамдарды алмастыру немесе жөндеу үшін MITSUBISHI MOTORS авторландыпылған сервистік орталығына барыңыз.

4. Шам шешілу ретіне қарама-қарсы ретпен орнатылады.

ЕСКЕ АЛУ

- Шамды орнына қою кезінде шамдардағы кертпені (F)және бағыттаушы штифтерді (G) шанақтағы ысырмамен (H) және саңылаулармен (I) сәйкестендіреміз.

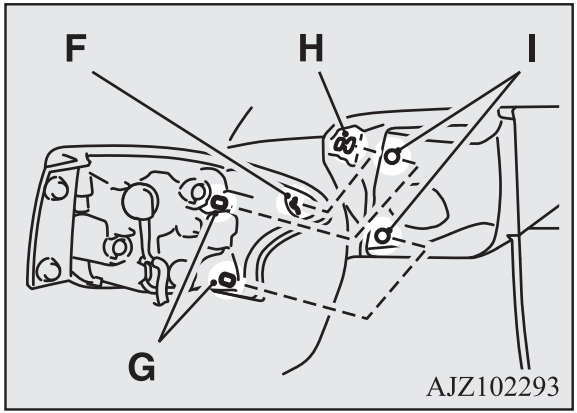

Нөмірлік белгіні жарықтандыру шамдары.

E01004600679

1. Шамды автокөлік шанағының сол жағына қарай сығыңқырап шешіңіз (A).

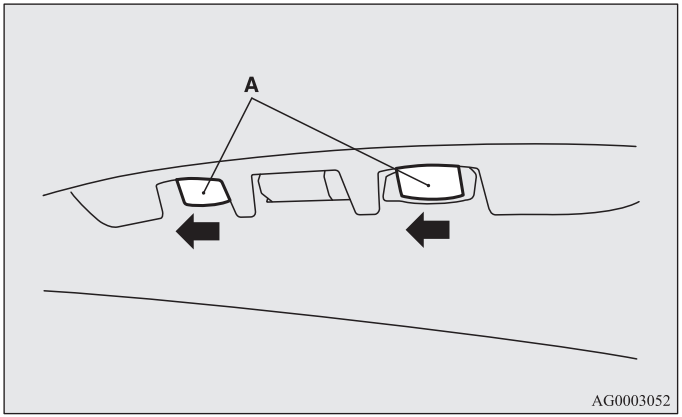

2. Матаға оралған жалпақ отвертканың басын ойыққа салыңыз, ысырманы шетке қарай сығыңыз (B) және шашыратқышты шешіңіз.

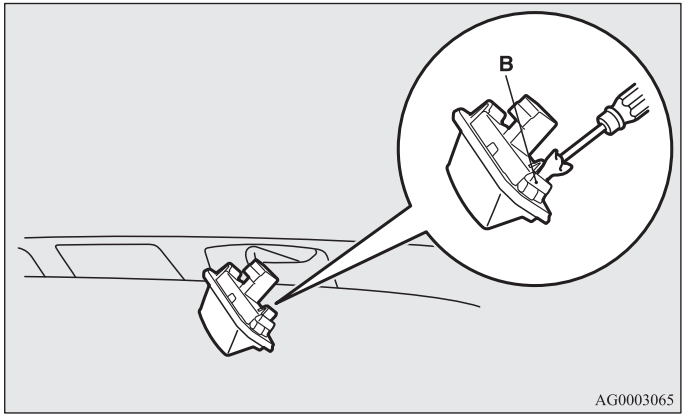

3. Шамды патроннан алыңыз.

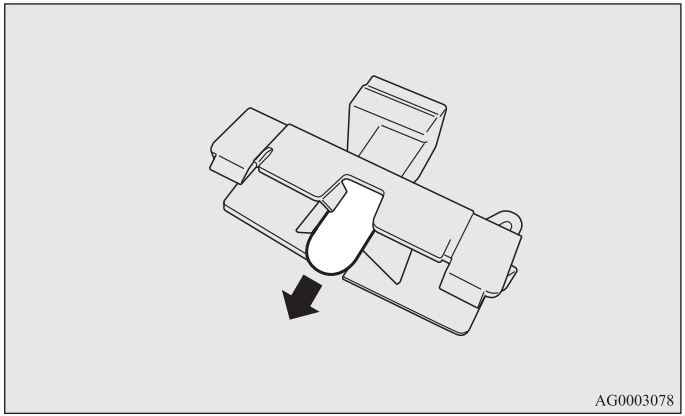

4. Шам шешілу ретіне қарама-қарсы ретпен орнатылады.

ЕСКЕ АЛУ

● Шамды орнына қою кезінде алдымен ысырманы орнына қойыңыз (C), ал сосын екінші ысырманы (D)

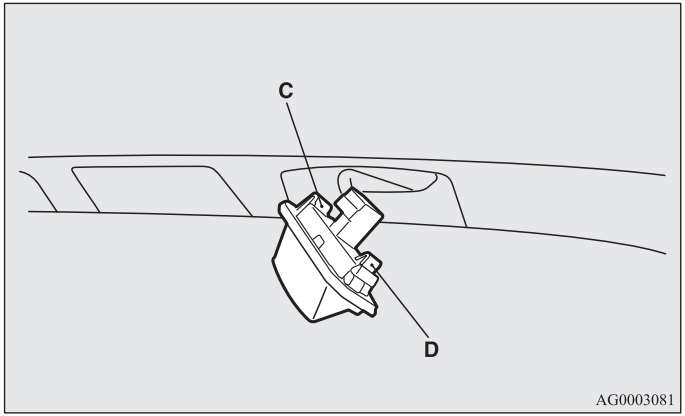

Техникалық сипаттама

Сәйкестену кестелері мен жазулары 9- 2
Автокөліктің габаритті өлшемдері 9- 5
Автокөлікті пайдалану
сипаттамасы 9- 7
Автокөлік салмағы 9- 8
Қозғалтқыштың техникалық сипаттамасы 9- 11
Электрожабдықтар 9- 12
Дөңгелек шиналары мен дискілері. 9- 13
Жанармай шығыны 9- 14
Толтыру мөлшерлері 9- 15

Сәйкестену кестелері мен жазулары

E01100105089

VIN (Автокөліктің сәйкес нөмірі)

VIN салон мен мотор бөлігінің ортасындағы бөлікке қағылған.

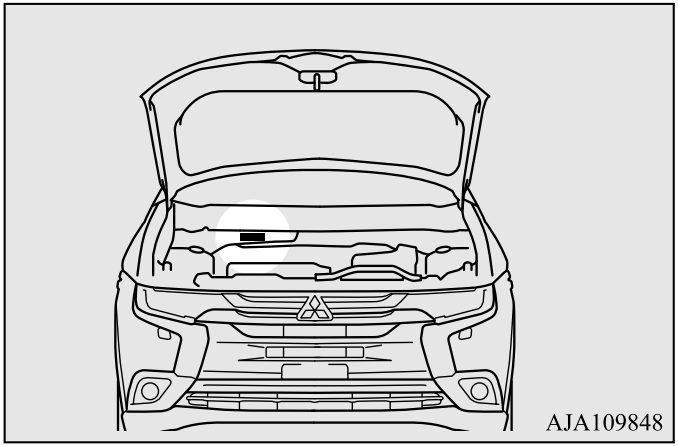

Автокөлік мәліметтері бар ақпараттық кесте

Автокөлік мәліметтері бар ақпараттық кесте суретте көрсетілген жерде бекітілген.

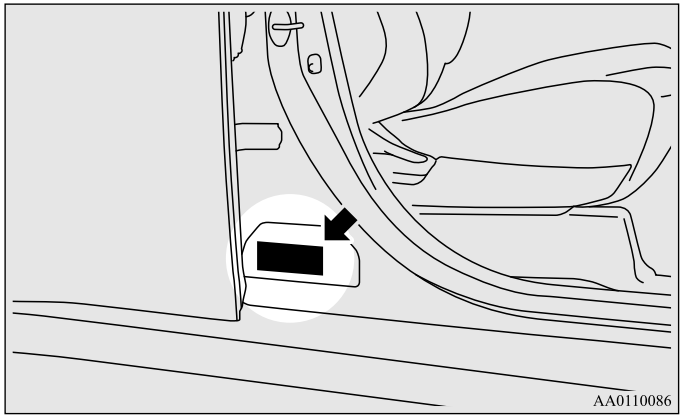

Бұл кестеде автокөлік моделінің коды, қозғалтқыш моделі, беріліс қорабының моделі, шанақ түсінің коды және т.б. көрсетілген. Қосымша бөлшектерге тапсырыс бергенде көрсетілген осы код нөмірлерін пайдаланыңыз.

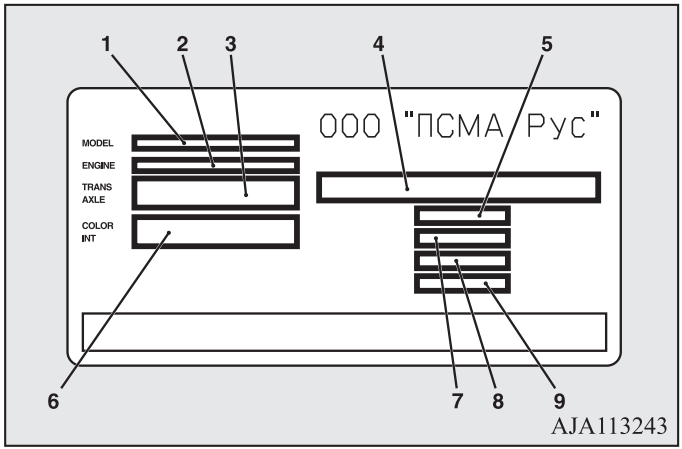

1– Автокөлік моделінің коды
2– Қозғалтқыш моделінің коды
Шанақтың сыртқы жабдықтары жинағының коды
3– Беріліс қорабы моделінің нөмірі
4– Шасси нөмірі
5– Кеңейтілген ең жоғарғы салмақ
6– Шанақ түсінің коды
Салонды әрлендірудің коды
Қосалқы жабдықтар коды
7– Автокөліктің тіркемемен бірге алғандағы ең жоғарғы салмағы
8– Алдыңғы оське түсетін ең жоғарғы салмақ
9– Артқы оське түсетін ең жоғарғы салмақ

Қозғалтқыштың моделі/нөмірі

Қозғалтқыштың моделі мен нөмірі қозғалтқыш цилиндрінің блогына қағылған (суретті қараңыз).

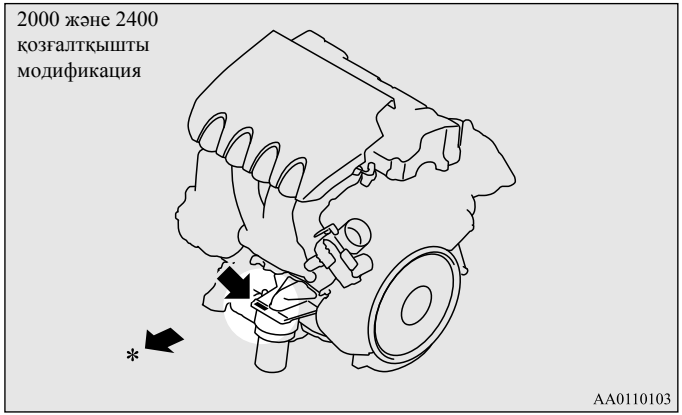

*: Автокөліктің алдыңғы жағы

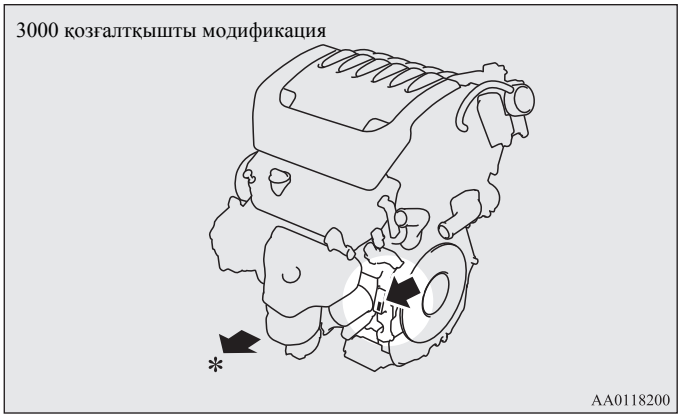

*: Автокөліктің алдыңғы жағы

Автокөліктің габаритті өлшемдері

E01100204719

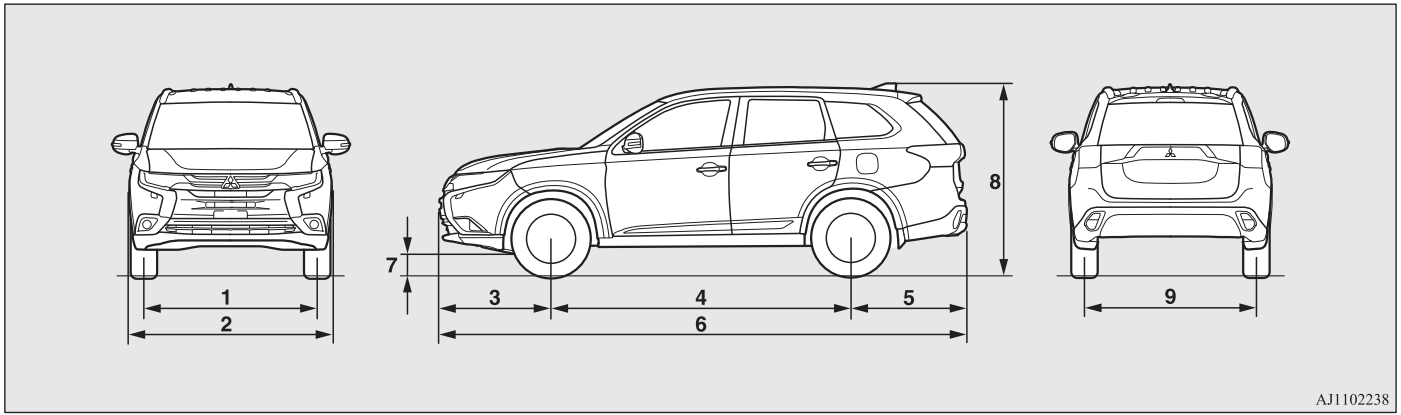

1	Алдыңғы дөңгелек жолтабаны		1540 мм
2	Ендік габариті		1810 мм
3	Алдыңғы түсімі		990 мм
4	Дөңгелек базасы		2670 мм
5	Артқы түсімі		1035 мм
6	Ұзындық габариті		4695 мм
7	Жолдық саңылау (салмақ түсірмей)	Ресей, Қазақстан, Белорусь пен Украина автомобильдерінен басқалары	190 мм
		Ресей, Қазақстан, Белорусь пенУкраинаға арналған автомобильдер	215 мм

8	Биіктік габариті (салмақ түсірмей)	1710 мм
9	Артқы дөңгелек жолтабаны	1540 мм
Бұрылудың ең төмен радиусы	Шанақтың сыртқы көлемі бойынша	5,73 м
	Дөңгелектің сыртқы жолтабаны бойынша	5,3 м

Автокөлікті пайдалану сипаттамасы

E01100303856

Ең жоғарғы жылдамдық	2000 қозғалтқышты модификациясы	CVT	Алдыңғы жетекпен	193 км/ч, 192 км/ч*
			Толық жетекпен	188 км/ч, 190 км/ч*
	2400 қозғалтқышты модификациясы			198 км/ч
	3000 қозғалтқышты модификациясы			205 км/ч

*: 4J11қозғалтқышы бар

Автокөліктің салмақ параметрлері

E01100407451

2000 қозғалтқышты модификациясы (CVT)

Сипатталуы		Алдыңғы жетекті автокөліктер	Толық жетекті автокөліктер
Орындар саны		5	5
Жабдықталғандағы салмағы	Қосымша жабдықтарсыз	1430 кг	1495 кг
	Қосымша жабықтардың толық жинағымен	1484 кг*1, 1508 кг*2, 1530 кг*3	1595 кг, 1577 кг*1
Рұқсат етілген толық салмағы		1985 кг	2070 кг, 2015 кг*1
Оське түскен ең жоғарғы салмағы	Алдыңғы	1150 кг	
	Артыңғы	1250 кг, 1360 кг*4	
Сүйретілетін арбашаның ең жоғарғы салмағы	Тежегішпен жабдықталған	1600 кг	
	Тежегішпен жабдықталмаған	750 кг, 755 кг*1	
Тарту-байланысу құрылғысына түсетін ең жоғарғы салмақ		80 кг	
Төбеде алып жүретін жүктің ең жоғарғы салмағы		80 кг	

*1: Ресей, Қазақстан, Белорусь пен Украинаға арналған автомобильдер
*2: GF7WXTSXL6
*3: GF7WXTHXL6
*4: Арбашаны сүйреу кезінде

ЕСКЕ АЛУ
- Арбашаның техникалық сипаттамасы өндіруші нұсқаулығында көрсетілген

2400 қозғалтқышты модификациясы

Орындар саны		5
Жабдықталғандағы салмағы	Қосымша жабдықтарсыз	1510 кг
	Қосымша жабықтардың толық жинағымен	1601 кг
Рұқсат етілген толық салмағы		2210 кг
Оське түскен ең жоғарғы салмағы	Алдыңғы	1150 кг
	Артыңғы	1250 кг, 1360 кг*
Сүйретілетін арбашаның ең жоғарғы салмағы	Тежегішпен жабдықталған	1600 кг
	Тежегішпен жабдықталмаған	755 кг
Тарту-байланысу құрылғысына түсетін ең жоғарғы салмақ		80 кг
Төбеде алып жүретін жүктің ең жоғарғы салмағы		80 кг

*: Арбашаны сүйреу кезінде

ЕСКЕ АЛУ

- Арбашаның техникалық сипаттамасы өндіруші нұсқаулығында көрсетілген

3000 қозғалтқышты модификациясы

Орындар саны		5
Жабдықталғандағы салмағы	Қосымша жабдықтарсыз	1585 кг
	Қосымша жабықтардың толық жинағымен	1639 кг
Рұқсат етілген толық салмағы		2270 кг
Оське түскен ең жоғарғы салмағы	Алдыңғы	1150 кг
	Артыңғы	1250 кг, 1360 кг*
Сүйретілетін арбашаның ең жоғарғы салмағы	Тежегішпен жабдықталған	1600 кг
	Тежегішпен жабдықталмаған	755 кг
Тарту-байланысу құрылғысына түсетін ең жоғарғы салмақ		80 кг
Төбеде алып жүретін жүктің ең жоғарғы салмағы		80 кг

*: Арбашаны сүйреу кезінде

ЕСКЕ АЛУ

- Арбашаның техникалық сипаттамасы өндіруші нұсқаулығында көрсетілген

Техникалық сипаттама двигателя

E01100604452

Сипатталуы	2000 қозғалтқышты модификациясы	
Қозғалтқыштар моделі Цилиндрлердің саны мен орналасуы Жұмыс көлемі Цилиндр диаметрі Поршень жүрісі Үлестіру білігі Жанармай берілісі	4B11 4, қатарлы 1998 см^3 86,0 мм 86,0 мм Жоғарыда орналасқан екі үлестіру білігі Электронды басқарумен шашырату	4J11 4, қатарлы 1998 см^3 86,0 мм 86,0 мм Жоғарыда орналасқан бір үлестіру білігі Электронды басқарумен шашырату
Ең жоғарғы қуат күші (ЕЭС нормасы бойынша)	107 айн/мин кезіндегі 6000 об/мин	110 айн/мин кезіндегі 6000 об/мин
Ең жоғарғы айналу сәті (ЕЭС нормасы бойынша)	196 Н·м кезіндегі 4200 об/мин	195 Н·м кезіндегі 4100–4200 об/мин

Сипатталуы	2400 қозғалтқышты модификациясы	3000 қозғалтқышты модификациясы
Қозғалтқыштар моделі Цилиндрлердің саны мен орналасуы Жұмыс көлемі Цилиндр диаметрі Поршень жүрісі Үлестіру білігі Жанармай берілісі	4B12 4, қатарлы 2360 см^3 88,0 мм 97,0 мм Жоғарыда орналасқан екі үлестіру білігі Электронды басқарумен шашырату	6B31 6, V-үлгілі, цилиндрлердің құлау бұрышы 60° 2998 см^3 87,6 мм 82,9 мм Жоғарыда орналасқан бір үлестіру білігі Электронды басқарумен шашырату
Ең жоғарғы қуат күші (ЕЭС нормасы бойынша)	123 айн/мин кезіндегі 6000 об/мин	167 айн/мин кезіндегі 6250 об/мин
Ең жоғарғы айналу сәті (ЕЭС нормасы бойынша)	222 Н·м кезіндегі 4100 об/мин	291 Н·м кезіндегі 3750 об/мин

Электрожабдықтар

E01100804379

Сипатталуы		2000 қозғалтқышты модификациясы	2400 қозғалтқышты модификациясы	2000 қозғалтқышты модификациясы
Желі кернеуі		12 В		
Аккумулятор батареясы	Түрі (JIS стандарты бойынша)	75D23L		80D26L
	Сыйымдылық (5с)	52 А·с		55 А·с
Генератор тоғының ең жоғарғы күші		130 А		120 А
Оталдыру шамдарының түрі	NGK	DILKR6D11G, FR6EI*[1]	FR5EI	DILKR7C11

*[1]: Ресей, Қазақстан, Белорусь пенУкраинаға арналған автомобильдер

Шиналары мен дөңгелек дискілері

E01100903100

Шиналары		215/70R16 100H	225/55R18 98H
Дискілері	Өлшемділік	16x6 1/2JJ, 16x6 1/2J	18x7J
	Шығарық	38 мм	

ЕСКЕ АЛУ

- Орнату нұсқаулықтары бойынша толық ақпартты MITSUBISHI MOTORS авторизацияланған қызмет көрсету орталығынан аласыз.

Жанармай шығыны

E01101101958

Атауы		Араласқан айналым		Қалалық айналым	Қала сыртындаы айналым
		CO_2 (г/км)	Жанармай шығыны 100 км/л	Жанармай шығыны 100 км/л	Жанармай шығыны 100 км/л
2000 қозғалтқышты модификациясы	Алдыңғы жетекті автокөліктер	173	7,5	9,7	6,2
	Толық жетекті автокөліктер	179	7,7	9,8	6,6
2400 қозғалтқышты модификациясы		181	7,8	10,0	6,5
3000 қозғалтқышты модификациясы		209	9,0	12,3	7,1

ЕСКЕ АЛУ

- Кестедегі көрсетілген көрсеткіштің автокөліктің көрсеткішіне сәйкес болуына кепілдік берілмейді.
  Бірдей және бір модельді автокөліктердің көрсеткіштері бірдей болуы мүмкін емес. Сонымен қатар, Сіздің автокөлігіңіздің құрылымына басқа да бір өзгертулер енгізілуі мүмкін. Бұдан басқа жанармай шығынына жүргізу мәнері, жол жағдайлары және транспорт ағынының жиілігі, сонымен бірге автокөліктің тозу дәрежесі мен техникалық қызмет көрсету сапасы әсер етеді.

Толтыру мөлшерлері

E01101306258

2000 және 2400 қозғалтқышты модификациясы

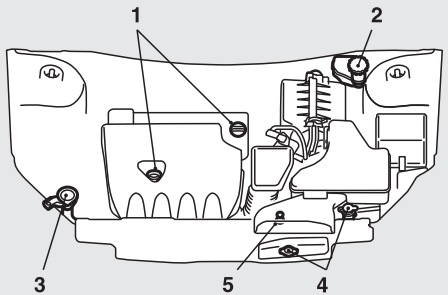

3000 қозғалтқышты модификациясы

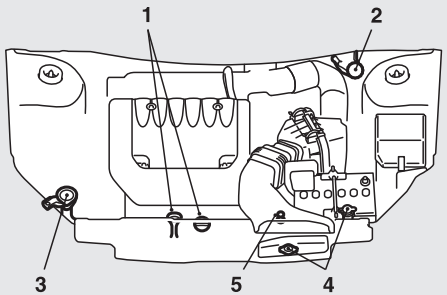

AJ5102988

№	Атауы			Толтыру мөлшерлері	Кеңес берілген майлау заттары мен пайдалану сұйықтықтары
1	Мотор майы	2000 қозғалтқышты модификациясы	Картер түбі	4,0 л	8-7 бетті қараңыз.
			Май сүзгісі	0,3 л	
			Май-салқын-датқыш *1	0,1 л	
		2400 қозғалтқышты модификациясы	Картер поддоны	4,3 л	
			Май сүзгісі	0,3 л	
		3000 қозғалтқышты модификациясы	Картер поддоны	4,0 л	
			Май сүзгісі	0,3 л	
2	Тежегіш сұйықтығы			Қажет болса	DOT немесе DOT4 тежегіш сұйықтығы
3	Жуғыш сұйықтығы			4,5 л	—
4	Салқындату сұйықтығы	2000 қозғалтқышты модификациясы		6,0 л	MITSUBISHI MOTORS GENUINE SUPER LONG LIFE COOLANT PREMIUM немесе сол тектес**2
		2400 қозғалтқышты модификациясы			
		3000 қозғалтқышты модификациясы		9,0 л	
5	A/T арналған майы			8,2 л	MITSUBISHI MOTORS GENUINE ATF-J3
	CVT бессатылы вариаторына арналған сұйықтық			6,9 л	MITSUBISHI MOTORS GENUINE CVTF-J4

⚠ *ЕСКЕРУ*

- **Автоматты беріліс қорабы үшін сатысыз вариаторға арналған тек қана MITSUBISHI MOTORS GENUINE ATFJ3 немесе MITSUBISHI MOTORS GENUINE CVTFJ4 майларын қолданыңыз. Көрсетілгеннен басқа майды қолдану автоматты беріліс қорабының бұзылуына әкеліп соғуы мүмкін.**

№	Атауы	Толтыру мөлшерлері	Кеңес берілген майлау заттары мен пайдалану сұйықтықтары
6	Тарату қорабындағы май	0,5 л	MITSUBISHI MOTORS GENUINE Super Hypoid Gear Oil, API GL-5, SAE 80 бойынша топтастыру
7	Артқы осъ дифференциалының майы	0,4 л	
8	Хладагент (салқындатқыш)	430–470 г	HFC-134a

*1: Егер бар болса

*2:Тектес дегеніміз этиленгликоль негізінде құрамында силикаттар, аминдер, нитраттар және бораттар жоқ жоғарғы сапалы және ұзақ мерзімді гибридті органикалық-қышқылдық технологияның пайдаланылуымен жасалған салқындату сұйықтығы дегенді білдіру керек.